WTRE... Wysięgnik trapezowy

Produkt do bardzo dużych obciążeń

Informacje

Mocowanie koryt, drabin kablowych, rur i innych elementów, o bardzo dużym obciążeniu.



Materiał
F - stal cynkowana metodą zanurzeniową PN-EN ISO 1461:2023-02
Na zamówienie:
E - stal nierdzewna
L - lakierowanie w standardowej palecie RAL

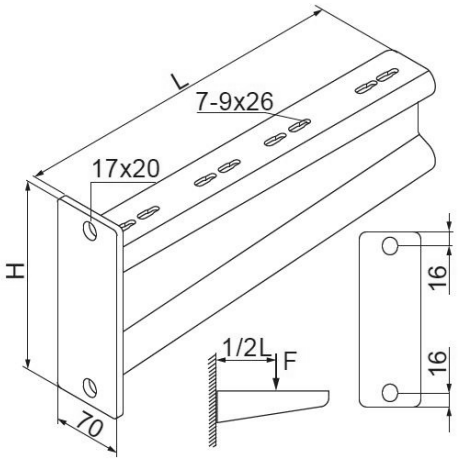

Wersje

Symbol	Numer katalogowy	Wymiar L (mm)	Wymiar H (mm)	Moment bezwładności	Obciążenie maksymalne F max (kN)	Waga 1 szt. (kg)	Ilość (szt.)	Odległość do liczenia siły kotwienia
WTRE200	713220	230	200	1,855	8	1,90	10	184
WTRE300	713320	330	200	3,907	7	2,70	8	184
WTRE400	713420	430	220	5,945	7	3,40	6	204
WTRE500	713520	530	220	7,898	6	4,30	1	204
WTRE600	713620	630	220	11,298	6	5,20	1	204
WTRE700	713720	730	220	13,971	5,50	5,80	1	204
WTRE800	713820	830	280	22,998	7	6,30	1	264
WTRE900	713920	930	280	29,187	7	6,90	1	264
WTRE1000	713120	1 030	280	33,196	6,50	7,50	1	264
WTRE1100	713121	1 130	280	37,155	6	8,10	1	264
WTRE1200	713122	1 230	280	37,032	5	8,70	1	264
WTRE1300	713123	1 330	280	38,685	4,50	9,40	1	264
WTRE1400	713124	1 430	280	39,895	4	10,10	1	264
WTRE1500	713125	1 530	280	39,815	3,50	10,70	1	264

Przykłady

