Uchwyt pod dachówkę z zamkiem

Nr katalogowy:
91008102

Typ:
10.5.1 Roben

Wersja materiałowa:
(OG) Stal ocynkowana ogniowo

Służy do prowadzenia drutu odgromowego na dachach krytych dachówka ceramiczną z zamkiem. Nakładany na zamek między dachówkami. W przypadku zastosowania drutu O 10 należy wykorzystać uchwyty skręcane. Uchwyt pozwala na prowadzenie drutu równolegle do krawędzi dachu.



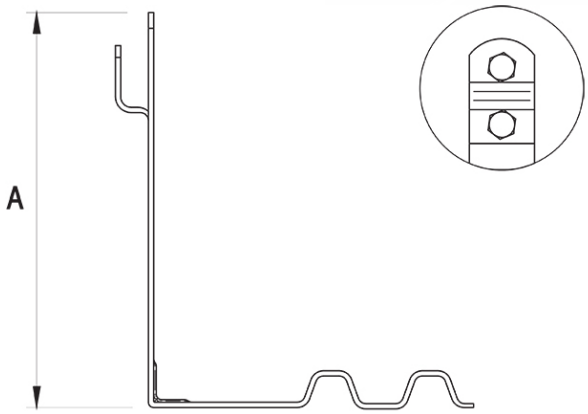

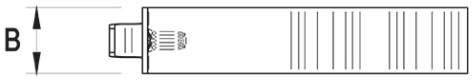

TYP	Rodzaj	A	B	Opis
10.5.1 Roben	zaciskany	100	25	Roben

ELKO-BIS Systemy Odgromowe SP. z o.o.
ul. Swojczycka 38e, 51-501 Wrocław
tel. +48 71 330 69 20
elkobis@elkobis.com.pl

Dział techniczny
tel. +48 71 330 69 24,
techniczny@elkobis.com.pl

NIP: 895 20 11 110
KRS: 0000411989
elkobis.com.pl