KARTA KATALOGOWA
Puszka podtynkowa, płutka, łączeniowa, do elektroniki z wkrętami, 60mm, fi68

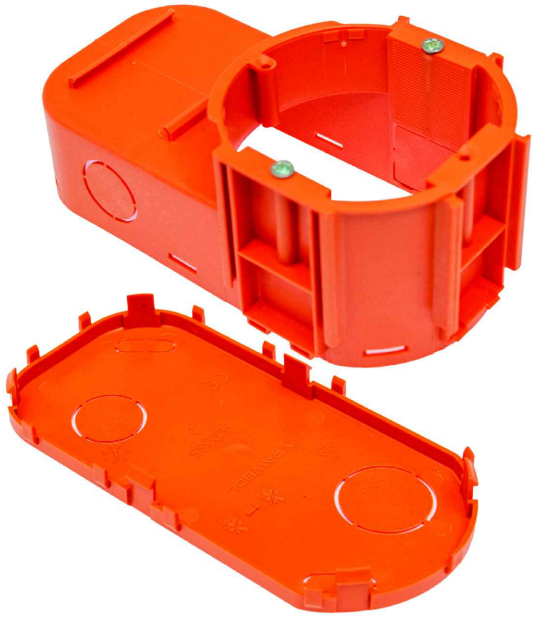

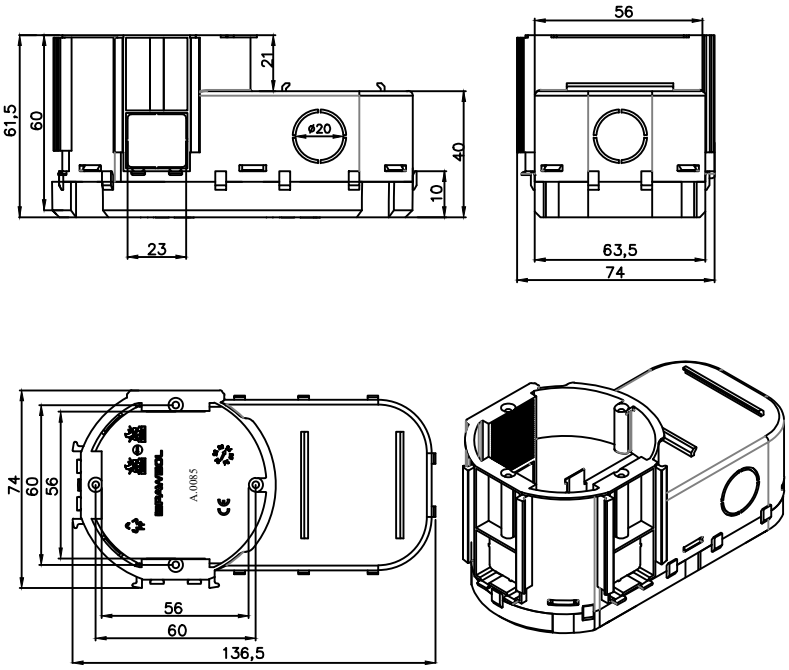

Informacje ogólne	
Symbol	A.0085
EAN	5901350803035
Certyfikaty i normy	
PN-EN IEC 60670-1:2021-06	
Link do deklaracji	
https://www.pawbol.pl/wp-content/uploads/2023/07/A.25-Puszka-do-elektroniki.pdf	
Parametry produktu	
Kolor	Pomarańczowy
Opakowanie zbiorcze	40 szt.
Głębokość	60mm
Średnica	68mm
Długość	137mm
Szerokość	74mm
Wysokość	62mm
Rozstaw otworów do mocowania osprzętu	62mm
Waga	46,2g
Tworzywo	Polipropylen (PP)
Stopień ochrony IP	IP30
Odporność na żar	650°C
Pokrywa sygnalizacyjna	A.0057
Możliwość łączenia z innymi puszkami	TAK
Wkręty w zestawie	TAK
Bezhalogenowa	TAK

Siedziba Spółki:
32-640 Zator, ul. Władysława Grabskiego 29

Sąd Rejonowy dla Krakowa - Śródmieścia w Krakowie
XII Wydział Gospodarczy, KRS 0000221812
NIP 551-23-84-957
REGON 356891977

Tel: +48 (33) 870-12-05
Fax: +48 (33) 300-33-95
E-mail: firma@pawbol.pl
http://www.pawbol.pl