KARTA KATALOGOWA
Szybkozłączka 0,2-4,0 mm² 2st.



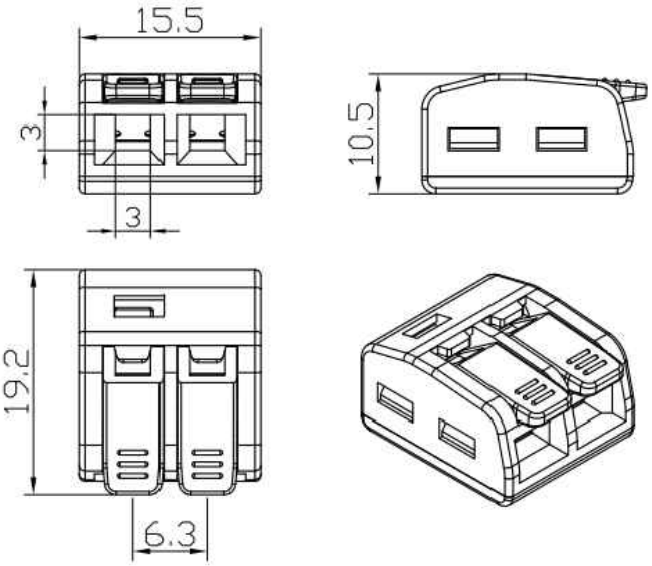

Informacje ogólne	
Symbol	E.4190T
EAN	5902983346944
Certyfikaty i normy	
CE, PN-EN 60998-1:2006	
Link do deklaracji	
https://www.pawbol.pl/wp-content/uploads/2024/02/E.20J-Szybkozlaczki-02%C3%B74mm%C2%B2-1.pdf	
Dane techniczne obudowy	
Kolor	Transparentny z pomarańczowymi dźwigienkami
Dane elektryczne i parametry	
Napięcie znamionowe izolacji	450V
Prąd znamionowy	32A
Liczba styków	2
Temperatura pracy	Od -40°C do 85°C
Wymiary	
Wysokość	10,5mm
Szerokość	15,5mm
Długość	19,2mm
Waga	2,8g
Informacje montażowe	
Długość odizolowania przewodu	11mm
Typ połączenia	Szybkozłącze
Przekroje przewodów w mm² dla drutu	0,2-4,0
Przekroje przewodów w mm² dla linki pocynowanej	0,2-4,0
Przekroje przewodów w mm² dla linki okutej tulejką	0,2-2,5
Pakowanie	
Ilość sztuk w opakowaniu	100

Siedziba Spółki:
32-640 Zator, ul. Władysława Grabskiego 29

Sąd Rejonowy dla Krakowa - Śródmieścia w Krakowie
XII Wydział Gospodarczy, KRS 0000221812
NIP 551-23-84-957
REGON 356891977

Tel: +48 (33) 870-12-05
Fax: +48 (33) 300-33-95
E-mail: firma@pawbol.pl
http://www.pawbol.pl