KARTA KATALOGOWA
Szybkozłączka 2,5mm², 5st.



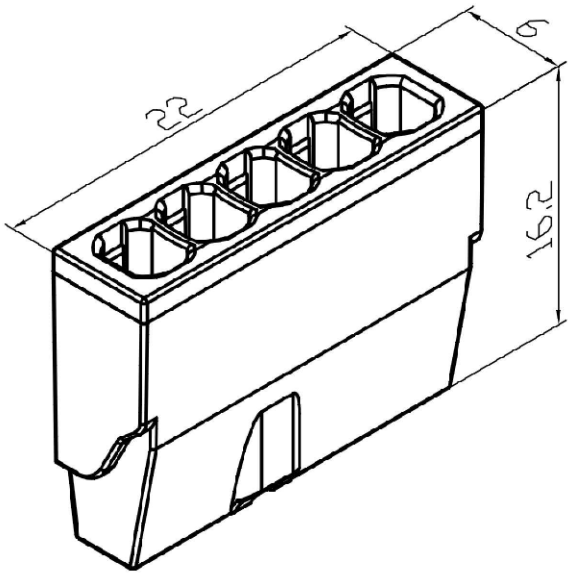

Informacje ogólne	
Symbol	E.4183T
EAN	5905793081173
Certyfikaty i normy	
CE, PN-EN IEC 60947-1:2021-07	
Link do deklaracji	
https://www.pawbol.pl/wp-content/uploads/2023/07/E.14J-Zlaczki-samozaciskowe-bezgwintowe-przezroczyste-szybkozlaczki-1.pdf	
Dane techniczne obudowy	
Kolor	Żółty (transparentna obudowa)
Dane elektryczne i parametry	
Napięcie znamionowe izolacji	450V
Prąd znamionowy	24A
Liczba styków	5
Temperatura pracy	Od -40°C do 85°C
Wymiary	
Wysokość	22mm
Szerokość	6m
Długość	16,2mm
Waga	1,7g
Informacje montażowe	
Długość odizolowania przewodu	11mm
Typ połączenia	Szybkozłącze
Przekroje przewodów w mm² dla drutu	0,5-2,5
Przekroje przewodów w mm² dla linki pocynowanej	0,5-2,5
Przekroje przewodów w mm² dla linki okutej tulejką	0,5-1,5
Pakowanie	
Ilość sztuk w opakowaniu	100

Siedziba Spółki:
32-640 Zator, ul. Władysława Grabskiego 29

Sąd Rejonowy dla Krakowa - Śródmieścia w Krakowie
XII Wydział Gospodarczy, KRS 0000221812
NIP 551-23-84-957
REGON 356891977

Tel: +48 (33) 870-12-05
Fax: +48 (33) 300-33-95
E-mail: firma@pawbol.pl
http://www.pawbol.pl