GE1600

ROZŁĄCZNIK IZOLACYJNY, TRZYPOLOWY, 1600A, AC21A



Przeznaczenie produktu			Rozłącznik izolacyjny
Seria produktu			GE
Liczba pól		Nr.	3
Typ napięcia roboczego			AC
Właściwości styków			
Prąd roboczy termiczny umowny Ith, IEC		A	1600
Znamionowe napięcie izolacji Ui IEC/EN		V	1000
Znamionowe napięcie udarowe Uimp		kV	12
Znamionowy prąd roboczy Ie			
AC21A			
	400 V	A	1600
	500 V	A	1600
	690 V	A	1600
AC22A			
	400 V	A	1600
	500 V	A	1250
	690 V	A	1000
AC23A			
	400 V	A	1000
	500 V	A	900
	690 V	A	630
Rozproszenie mocy na pole maks.		W	128
Znamionowa moc robocza AC23A			
	400 V	kW	554
	690 V	kW	600
Znamionowy prąd krótkotrwały wytrzymywany (1s) Icw (rms)		kA	50
Znamionowy prąd zwarciowy (rms)		kA	72
Wkładka bezpieczenikowa		Class/A	2x gG800
Zdolność załączania AC23A 400 V		A	10000
Zdolność wyłączania AC 23 A 400 V		A	8000
Trwałość mechaniczna		cycles	10000
Trwałość elektryczna AC21A		cycles	500 (AC23A 400V)
Właściwości mechaniczne			
Pozycja montażowa			
	normalna		Płaszczyzna pionowa
	dozwolona		Dowolna
Montaż			Śruba
Zaciski			
	Typ zacisków		Szyna
	Zacisk śrubowy		M14
Moment obrotowy dokręcania zacisków			
	maks.	Nm	55

The characteristics described in this document are subject to updates or modifications at any time. The descriptions, technical and functional information, illustrations and instructions in this brochure are purely illustrative, and are consequently not contractually binding

	maks.	Ibin	10
Wymiary mostka łączeniowego maks.			60x10
Warunki otoczenia			
Temperatura pracy			
	min.	°C	-25
	maks.	°C	55
Temperatura składowania			
	min.	°C	-40
	maks.	°C	70
Maks. wysokość		m	3000
Odporność i zabezpieczenie			
Stopień ochrony IP od frontu			IP20
Stopień zanieczyszczenia			3
Wymiary			

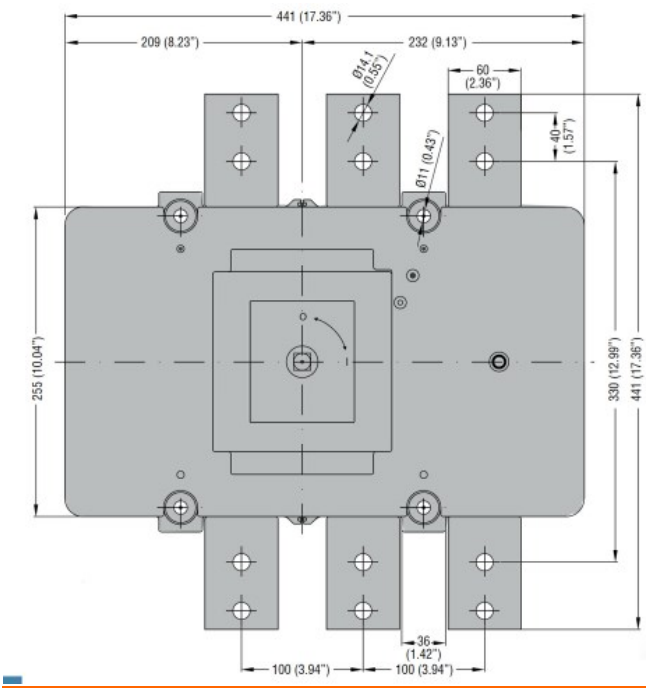

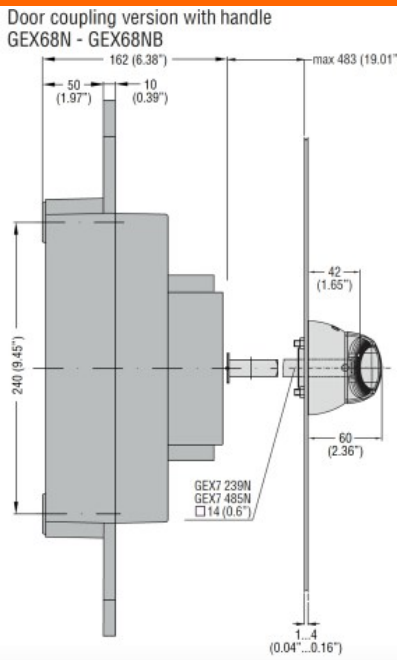

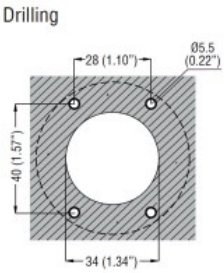

Schemat połączeń elektrycznych

The characteristics described in this document are subject to updates or modifications at any time. The descriptions, technical and functional information, illustrations and instructions in this brochure are purely illustrative, and are consequently not contractually binding

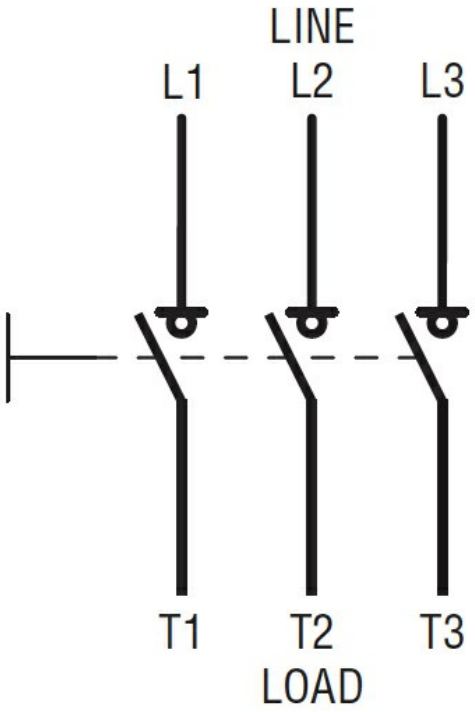

Certyfikaty i zgodność

Zgodność	
	IEC/EN 60947-1
	IEC/EN 60947-3
Certyfikaty	
	EAC

Klasyfikacja ETIM

ETIM 8,0	EC000216 - Rozłącznik izolacyjny

The characteristics described in this document are subject to updates or modifications at any time. The descriptions, technical and functional information, illustrations and instructions in this brochure are purely illustrative, and are consequently not contractually binding