GRUN NV

Naświetlacz Led





GRUN NV LED-10-B

		[W]	[lm]	[lm] Φuse	Tc [K]	IP		SENSOR	Ei
GRUN NV LED-10-B	**31390**	10	800	750	4000	65	czarny		F
GRUN NV LED-20-B	**31391**	20	1700	1620	4000	65	czarny		F
GRUN NV LED-30-B	**31392**	30	2650	2500	4000	65	czarny		F
GRUN NV LED-50-B	**31393**	50	4500	4260	4000	65	czarny		F
GRUN NV LED-100-B	**31394**	100	9500	8670	4000	65	czarny		F
GRUN NV LED-150-B	**31395**	150	14250	13090	4000	65	czarny		F
GRUN NV LED-200-B	**31396**	200	19000	17500	4000	65	czarny		F
GRUN NV LED-10-B-SE	**31397**	10	800	750	4000	44	czarny	PIR	F
GRUN NV LED-20-B-SE	**31398**	20	1700	1620	4000	44	czarny	PIR	F
GRUN NV LED-30-B-SE	**31399**	30	2650	2500	4000	44	czarny	PIR	F
GRUN NV LED-50-B-SE	**31400**	50	4500	4260	4000	44	czarny	PIR	F

- Materiał obudowy: stop aluminium
- Materiał klosza: szkło hartowane

Zastrzega się możliwość wprowadzenia zmian technicznych. Dane zawarte w tym katalogu nie są prawnie wiążące.

PL

GRUN NV

Naświetlacz Led

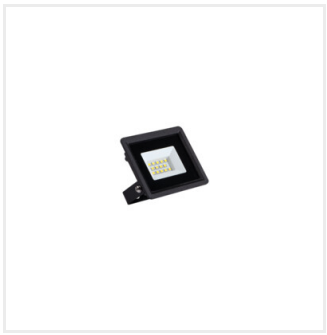

GRUN NV LED-10-B



GRUN NV LED-20-B



GRUN NV LED-30-B



GRUN NV LED-50-B



GRUN NV LED-100-B

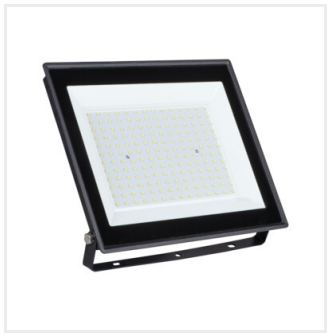

GRUN NV LED-150-B

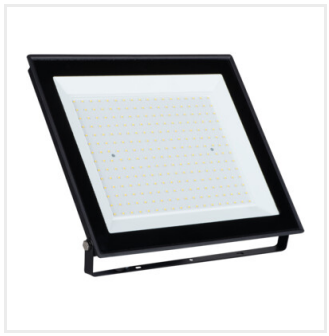

GRUN NV LED-200-B



GRUN NV LED-10-B-SE



GRUN NV LED-20-B-SE



GRUN NV LED-30-B-SE



GRUN NV LED-50-B-SE

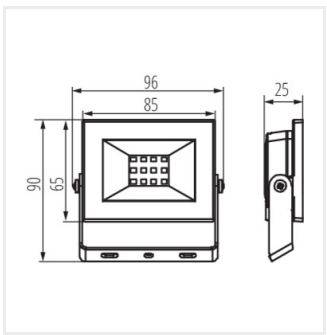

GRUN NV LED-10-B

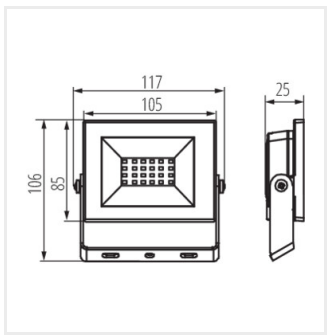

GRUN NV LED-20-B

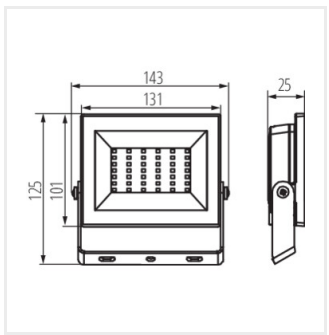

GRUN NV LED-30-B

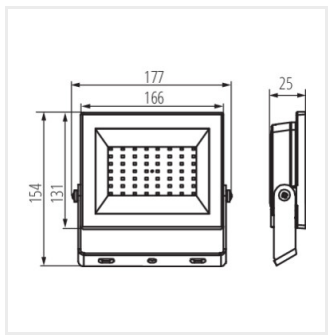

GRUN NV LED-50-B

Dokument utworzono: 22.07.2024, 14:20
Zastrzega się możliwość wprowadzenia zmian technicznych. Dane zawarte w tym katalogu nie są prawnie wiążące.

PL

GRUN NV

Naświetlacz Led

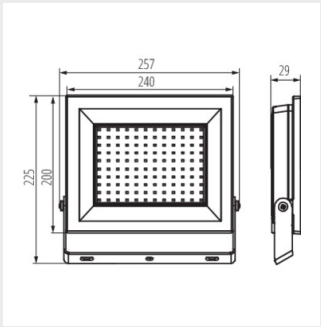

GRUN NV LED-100-B

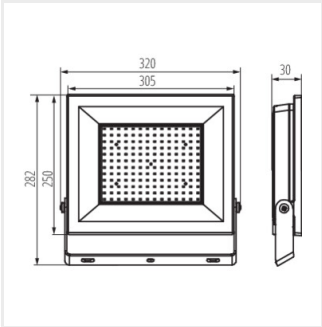

GRUN NV LED-150-B

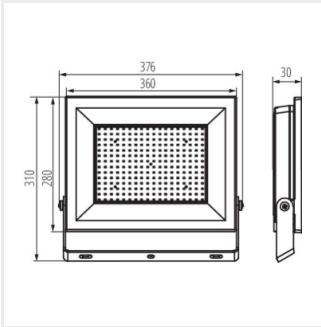

GRUN NV LED-200-B

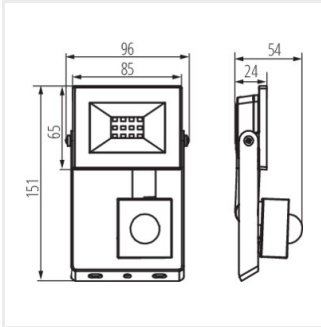

GRUN NV LED-10-B-SE

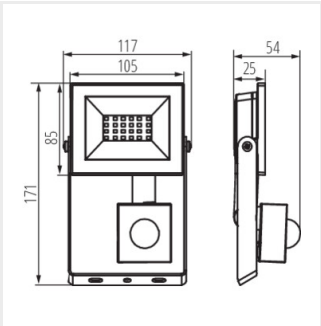

GRUN NV LED-20-B-SE

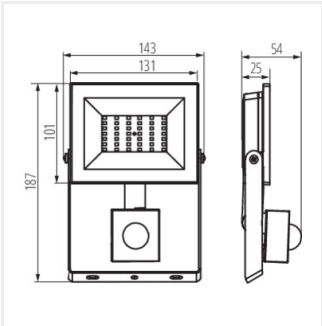

GRUN NV LED-30-B-SE

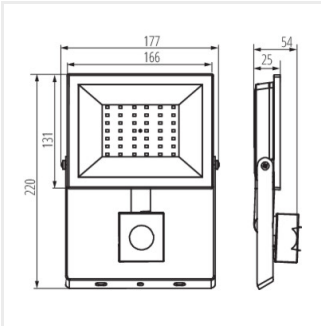

GRUN NV LED-50-B-SE

Zastrzega się możliwość wprowadzenia zmian technicznych. Dane zawarte w tym katalogu nie są prawnie wiążące.

PL