

Kanlux CTRL 12/24V RGBW CCT

DIMMING function · RGB W · CCT CW NW WW · EASY to LINK · III · IP 20 · RF 2,4GHz · CE · EAC · UKCA



CTRL 12/24V RGBW CCT

			[V]	In [A]		[m]
CTRL 12/24V RGBW CCT	22148	biały	12 DC; 24 DC	max 10		max 30
REMOTE RGBW	22146	biały	2 x 1,5 DC		2 x AAA	max 30
REMOTE 8 RGBW/CCT-W	22139	biały	2 x 1,5 DC		2 x AAA	max 30



CTRL 12/24V RGBW CCT



REMOTE RGBW



REMOTE 8 RGBW/CCT-W

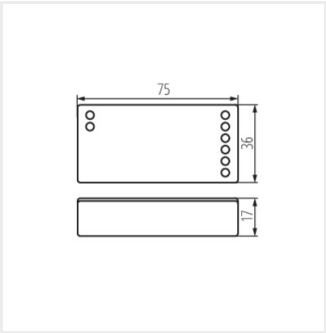

CTRL 12/24V RGBW CCT

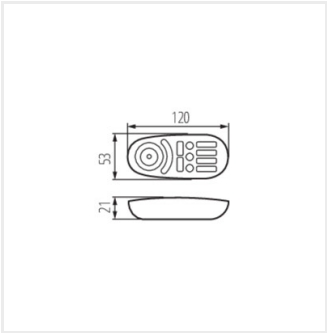

REMOTE RGBW

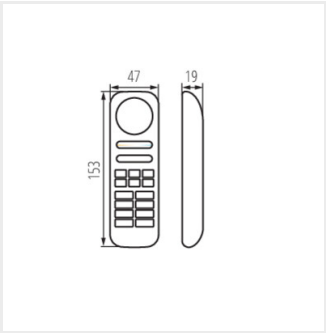

REMOTE 8 RGBW/CCT-W

Dokument utworzono: 20.11.2024, 12:33
Zastrzega się możliwość wprowadzenia zmian technicznych. Dane zawarte w tym katalogu nie są prawnie wiążące.
Fotometria: wyniki uzyskane podczas badania konkretnego egzemplarza.

PL