finder
SWITCH TO THE FUTURE

SERIA
6K

Styczniki przemysłowe
9 - 10 - 12 - 18 - 24 - 32 -50 - 74 A

- Generatory prądu
- Agregaty
- Silniki przemysłowe
- Rozdzielnice
- Panele sterowania pomp



Zastrzegamy sobie prawo do wprowadzania zmian w cenach, funkcjach, specyfikacjach, wyglądzie i dostępności produktów i usług bez uprzedzenia.
FINDER nie ponosi odpowiedzialności za ewentualne błędy lub niewystarczające informacje w tym dokumencie.
W przypadku jakichkolwiek rozbieżności między wersją drukowaną a wersją online, pierwszeństwo ma ta ostatnia.

Mini styczniki przemysłowe

Typ 6K.04.x.xxx.4x09
- 9 A - 400 V AC3
- 4 kW - 400 V AC3

Typ 6K.04.x.xxx.4x12
- 12 A - 400 V AC3
- 5.5 kW - 400 V AC3

- Styki 3 Z + 1 R (2 A 400 V AC15)
  - Wersja 47xx
- Styki 3 Z + 1 Z (2 A 400 V AC15)
  - Wersja 48xx
- Styki 4 Z
  - Wersja 43xx
- Zgodnie z IEC EN 60947-4-1
- Napięcie znamionowe: 110 V AC, 230 V AC, 24 V AC lub 24 V prądu stałego
- Styk pomocniczy R w konfiguracji „styk lustrzany" zgodnie z EN 60947-4-1
- Blok styków pomocniczych 2 A (AC15 - 400 V) dostępny w różnych konfiguracjach
- Materiał styków $AgSnO_2$
- Do montażu na szynę DIN 35 mm (EN 60715)

6K.04
Zaciski śrubowe (koszyczkowe)



NEW **6K.04.x.xxx.4x09**



- Materiał styków $AgSnO_2$

NEW **6K.04.x.xxx.4x12**



- Materiał styków $AgSnO_2$

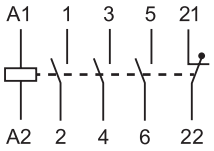

3 Z + 1 R
(47xx)

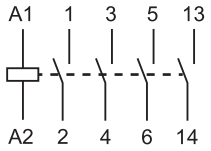

3 Z + 1 Z
(48xx)

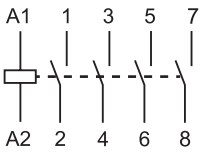

4 Z
(43xx)

* Konfiguracja styków lustrzanych

Wymiary patrz str. 12

Dane zestyków			
Ilość zestyków		3 Z + 1 R* lub 3 Z + 1 Z lub 4 Z	
Prąd znamionowy dla AC3	A	9	12
Napięcie znamionowe	V AC	400	400
Moc znamionowa AC3 przy 440 V	kW	4	5.5
Moc znamionowa AC3 przy 690 V	kW	4	5.5
Prąd znamionowy dla AC1 690 V	A	20	20
Zdolność rozłączania DC1: 24/110/220 V	A	20/5/0.6	
Zdolność rozłączania DC3: 24/110/220 V	A	20/1/0.15	
Materiał styków		$AgSnO_2$	
Dane cewki			
Napięcie znamionowe (U_N)	V AC (50/60 Hz)	24 - 110 - 230	
	V DC	24	
Pobór mocy AC/DC	VA (50 Hz)/W	4/1.2	
Zakres napięcia zasilania	V AC (50/60 Hz)	(0.85…1.1) U_N	
	V DC	(0.8…1.1) U_N	
Dane ogólne			
Trwałość mechaniczna AC/DC	cykle	$5 \cdot 10^6$ / $15 \cdot 10^6$	
Trwałość elektryczna AC3	cykle	Trwałość elektryczna patrz strona 8	
Czas zadziałania/czas powrotu	ms	15/8	
Temperatura otoczenia - pracy	°C	–40…+70 (+90)**	
Stopień ochrony		IP 20	
Certyfikaty i dopuszczenia (wg typu)		CE UKCA cULus	

** przy obniżonym zakresie napięcia (0.9…1.0) U_N

A

Styczniki przemysłowe

Typ 6K.14.x.xxx.4x10
- 10 A - 400 V AC3
- 4 kW

Typ 6K.14.x.xxx.4x18
- 18 A - 400 V AC3
- 7.5 kW

- Styki 3 Z + 1 R (2 A 400 V AC15)
  - Wersja 47xx
- Styki 3 Z + 1 Z (2 A 400 V AC15)
  - Wersja 48xx
- Styki 4Z
  - Wersja 43xx
- Zgodnie z IEC EN 60947-4-1
- Napięcie znamionowe: 110 V AC, 230 V AC, 24 V AC
- Styk pomocniczy R w konfiguracji „styk lustrzany" zgodnie z EN 60947-4-1
- Dostępne styki pomocnicze 1 Z lub 1 R 2 A - 400 V AC15
- Materiał styków $AgSnO_2$
- Do montażu na szynę DIN 35 mm (EN 60715)

6K.14
Zaciski śrubowe (koszyczkowe)



NEW **6K.14.x.xxx.4x10**



- Materiał styków $AgSnO_2$

NEW **6K.14.x.xxx.4x18**



- Materiał styków $AgSnO_2$

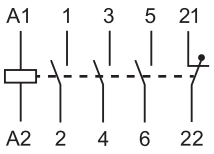

3 Z + 1 R
(47xx)

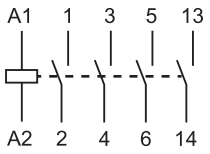

3 Z + 1 Z
(48xx)

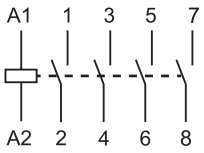

4 Z
(43xx)

* Konfiguracja styków lustrzanych
Wymiary patrz str. 12

Dane zestyków			
Ilość zestyków		3 Z + 1 R* lub 3 Z + 1 Z lub 4 Z	
Prąd znamionowy dla AC3	A	10	18
Napięcie znamionowe	V	400	400
Moc znamionowa AC3 przy 400 V	kW	4	7.5
Moc znamionowa AC3 przy 690 V	kW	5.5	10
Prąd znamionowy dla AC1 690 V	A	25	32
Zdolność rozłączania DC1: 24/110/220 V	A	20/6/0.8	32/6/0.8
Zdolność rozłączania DC3: 24/110/220 V	A	20/1.2/0.2	32/1.2/0.2
Materiał styków		$AgSnO_2$	$AgSnO_2$
Dane cewki			
Napięcie znamionowe (U_N)	V AC	24 - 110 - 230	
Pobór mocy AC	VA (50 Hz)	7	
Zakres napięcia zasilania	V AC	(0.85…1.1) U_N	
Dane ogólne			
Trwałość mechaniczna AC	cykle	$10 \cdot 10^6$	
Trwałość elektryczna AC3	cykle	Trwałość elektryczna patrz strona 9	
Czas zadziałania/czas powrotu	ms	10/8	
Temperatura otoczenia - pracy	°C	–40…+70 (+90)**	
Stopień ochrony		IP 20	
Certyfikaty i dopuszczenia (wg typu)		CE UKCA cULus	

** przy obniżonym zakresie napięcia (0.9…1.0) U_N

VI-2024, www.findernet.com

Styczniki przemysłowe

Typ 6K.13.8.230.4324
- 24 A - 400 V AC3
- 11 kW - 400 V AC3

Typ 6K.13.8.230.4332
- 32 A - 400 V AC3
- 15 kW - 400 V AC3

- Zgodnie z IEC EN 60947-4-1
- Napięcie znamionowe: 110 V AC, 230 V AC, 24 V AC
- Dostępne styki pomocnicze 1 Z lub 1 R 2 A - 400 V AC15
- Materiał styków $AgSnO_2$
- Do montażu na szynę DIN 35 mm (EN 60715)

6K.13
Zaciski śrubowe (koszyczkowe)



NEW **6K.13.8.xxx.4324**



- Materiał styków $AgSnO_2$

NEW **6K.13.8.xxx.4332**



- Materiał styków $AgSnO_2$

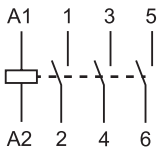

3 Z

Wymiary patrz str. 12

Dane zestyków			
Ilość zestyków		3 Z	
Prąd znamionowy dla AC3	A	24	32
Napięcie znamionowe	V AC	400	400
Moc znamionowa AC3 przy 400 V	kW	11	15
Moc znamionowa AC3 przy 690 V	kW	15	18.5
Prąd znamionowy dla AC1 690 V	A	50	65
Zdolność rozłączania DC1: 24/110/220 V	A	50/10/1.4	65/10/1.4
Zdolność rozłączania DC3: 24/110/220 V	A	50/1.8/0.2	65/1.8/0.2
Materiał styków		$AgSnO_2$	$AgSnO_2$
Dane cewki			
Napięcie znamionowe (U_N)	V AC (50/60 Hz)	24 - 110 - 230	
Pobór mocy AC	VA (50 Hz)	9	
Zakres napięcia zasilania	AC (50/60 Hz)	(0.85…1.1) U_N	
Dane ogólne			
Trwałość mechaniczna AC	cykle	$10 \cdot 10^6$	
Trwałość elektryczna AC3	cykle	Trwałość elektryczna patrz strona 9	
Czas zadziałania/czas powrotu	ms	10/8	
Temperatura otoczenia - pracy	°C	–40…+70 (+90)*	
Stopień ochrony		IP 20	
Certyfikaty i dopuszczenia (wg typu)		CE UK CA cULus	

* przy obniżonym zakresie napięcia (0.9…1.0) U_N

VI-2024, www.findernet.com

SERIA 6K
Styczniki przemysłowe 50 - 74 A

Styczniki przemysłowe

Typ 6K.13.8.xxx.4350
- 50 A - 400 V AC3
- 22 kW - 400 V AC3

Typ 6K.13.8.xxx.4374
- 74 A - 400 V AC3
- 37 kW - 400 V AC3

- Zgodnie z IEC EN 60947-4-1
- Napięcie znamionowe: 110 V AC, 230 V AC, 24 V AC
- Dostępne styki pomocnicze 1 Z lub 1 R 2 A - 400 V AC15
- Materiał styków $AgSnO_2$
- Do montażu na szynę DIN 35 mm (EN 60715)

6K.13
Zaciski śrubowe (koszyczkowe)



NEW 6K.13.8.xxx.4350	NEW 6K.13.8.xxx.4374
	
• Materiał styków $AgSnO_2$	• Materiał styków $AgSnO_2$

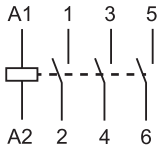

3 Z

Wymiary patrz str. 12

Dane zestyków			
Ilość zestyków		3 Z	
Prąd znamionowy dla AC3	A	50	74
Napięcie znamionowe	V	400	400
Moc znamionowa AC3 przy 400 V	kW	22	37
Moc znamionowa AC3 przy 690 V	kW	30	45
Prąd znamionowy dla AC1 690 V	A	110	130
Zdolność rozłączania DC1: 24/110/220 V	A	110/12/1.4	130/12/1.4
Zdolność rozłączania DC3: 24/110/220 V	A	110/1.8/0.25	130/1.8/0.25
Materiał styków		$AgSnO_2$	$AgSnO_2$
Dane cewki			
Napięcie znamionowe (U_N)	V AC	24 - 110 - 230	
Pobór mocy AC	VA (50 Hz)	13	
Zakres napięcia zasilania	V AC	(0.85…1.1) U_N	
Dane ogólne			
Trwałość mechaniczna AC	cykle	$10 \cdot 10^6$	
Trwałość elektryczna AC3	cykle	Trwałość elektryczna patrz strona 9	
Czas zadziałania/czas powrotu	ms	12/8	
Temperatura otoczenia - pracy	°C	–40…+60 (+90)*	
Stopień ochrony		IP 20	
Certyfikaty i dopuszczenia (wg typu)		CE UKCA cULus	

* przy obniżonym zakresie napięcia (0.9…1.0) U_N

VI-2024, www.findernet.com

Kod zamówienia

Przykład: Seria 6K, stycznik przemysłowy, 3 styki, 230 V AC, wszystkie styki zwierne Z, 24 A AC3-400 V

									A	B	C	D	
6	K	.	1	3	.	8	.	2	3	0	.	4	3	2	4

Seria

Typ
0 = Mini stycznik
1 = Stycznik

Ilość zestyków
3 = 3 - polowe
4 = 4 - polowe

Rodzaj napięcia cewki
8 = AC (50/60 Hz)
9 = DC (tylko dla 6K.04)

Napięcie cewki
024 = 24 V AC
110 = 110 V AC
230 = 230 V AC

A: Materiał styków
4= $AgSnO_2$

B: Rodzaj zestyku
3 = Wszystkie styki zwierne Z
7 = 3 Z + 1 R
8 = 3 Z + 1 Z

CD: Prąd znamionowy AC-3
09 = 9 A
10 = 10 A
12 = 12 A
18 = 18 A
24 = 24 A
32 = 32 A
50 = 50 A
74 = 74 A

Wybór właściwości i opcji: Wykonanie może zostać wybrane z jednego wiersza.

Typ	A	B	CD
6K.04	4	3 - 7 - 8	09 - 12
6K.14	4	3 - 7 - 8	10 - 18
6K.13	4	3	24 - 32 - 50 - 74

Dane ogólne

Zabezpieczenie przed zwarciem		**6K.04**	**6K.14**	**6K.13 - 4324/4332**	**6K.13 - 4350/4374**	
Wytrzymałość na krótkie impulsy prądowe	kA	3	10	10	10	
Zabezpieczenie torów prądowych	A	40 (gL/gG typ)	63	100	160	
Połączenia		**Standardy przewodów drut i linka**				
		6K.04	**6K.14**	**6K.13 - 4324/4332**	**6K.13 - 4350/4374**	
Maks. przekrój przewodu	mm^2	1 x 2.5	1 x 6	1 x 25	1 x 50	
	AWG	1 x 14	1 x 10	1 x 10	1 x 10	
Min. przekrój przewodu	mm^2	1 x 0.5	1 x 0.75	1 x 1.5	1 x 4	
	AWG	1 x 18	1 x 18	1 x 16	1 x 12	
Moment obrotowy dokręcania śrub zacisków	Nm	0.8	0.8	2.5	3.5	
Długość odizolowanej końcówki przewodu	mm	8	11	13	20	
Pozostałe dane		**6K.04**	**6K.14**	**6K.13 - 4324/4332**	**6K.13 - 4350**	**6K.13 - 4374**
Wytrzymałość na udary Z/R	g	5/5	10/6	8/—	8/—	8/—
Straty mocy na zestyk AC3-400 V	W	0.20	0.35	1.3	2.2	5.5

A

Dane zestyków

Kategoria łączeniowa i ocena zgodności z EN 60947-4-1

Typ	Kategoria łączeniowa					
	AC-4		AC-6a		AC-6b	
	Prąd znamionowy I_E @ 400V (A)	Moc znamionowa @440V (kW)	Prąd znamionowy I_E @ 400V (A)	Moc znamionowa @400V (kVA)	Prąd znamionowy I_E @ 500V (A)	Moc znamionowa @400V (kVAr)
6K.04-4x09	9	4	—	—	—	—
6K.04-4x12	12	5.5	—	—	—	—
6K.14-4x10	10	4	4.5	3.1	8	5
6K.14-4x18	18	7.5	7.5	5.2	15.5	10
6K.13-4324	24	11	1.5	7.3	23	15
6K.13-4332	32	15	13.5	9.3	32	20
6K.13-4350	50	22	20	13.5	45	29
6K.13-4374	74	37	33	22.5	70	46

Kategorie użytkowe

Rodzaj napięcia	Kategorie użytkowe	Dodatkowe oznaczenie kategorii	Typowe obciążenie
AC	AC-1	Ogólnego stosowania	Obciążenia nieindukcyjne lub lekko indukcyjne
	AC-3		Silnik klatkowy: uruchamianie, wyłączanie silników w czasie pracy, cofanie
	AC-4		Silniki klatkowe: rozruch, podłączanie, impulsowanie
	AC-6a		Transformatory
	AC-6b		Baterie kondensatorów

F 6K - Trwałość elektryczna AC3 (kW) i AC1 (A) - Typ 6K.04

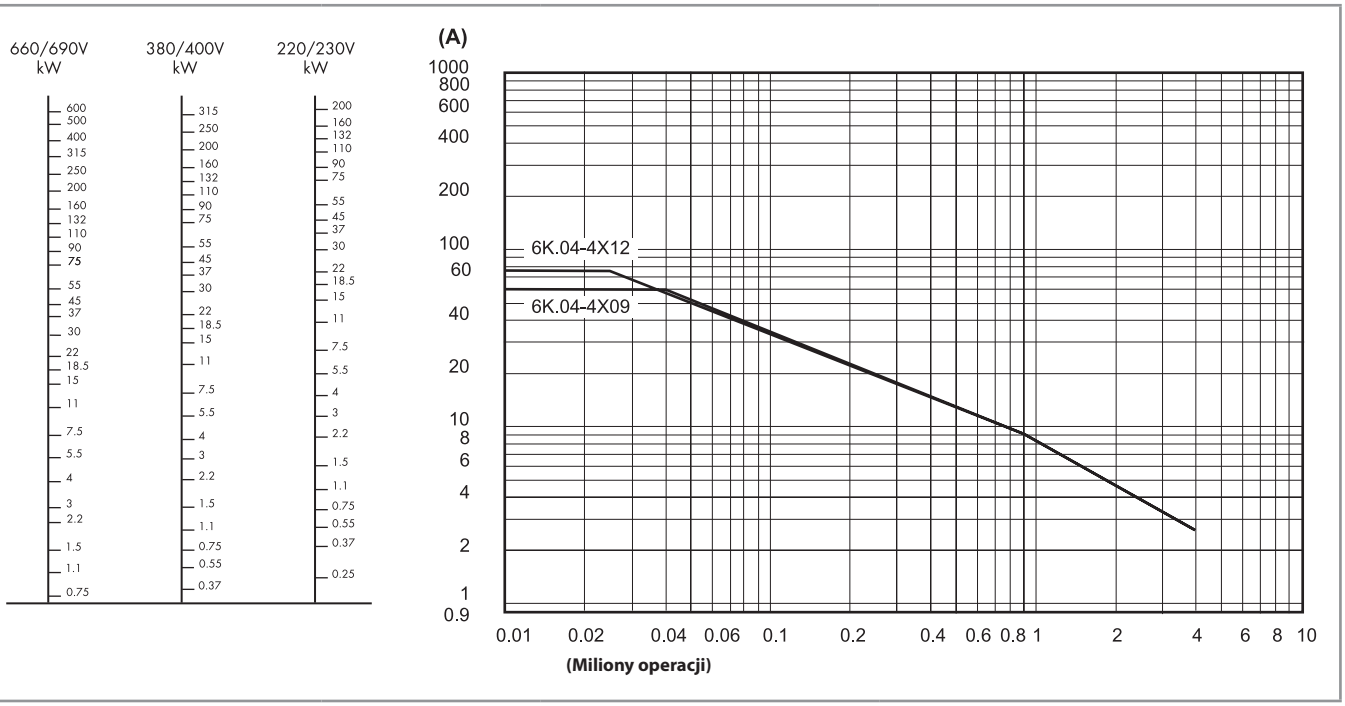

Dane zestyków

F 6K - Trwałość elektryczna AC3 (kW) i AC1 (A) - Typ 6K.13

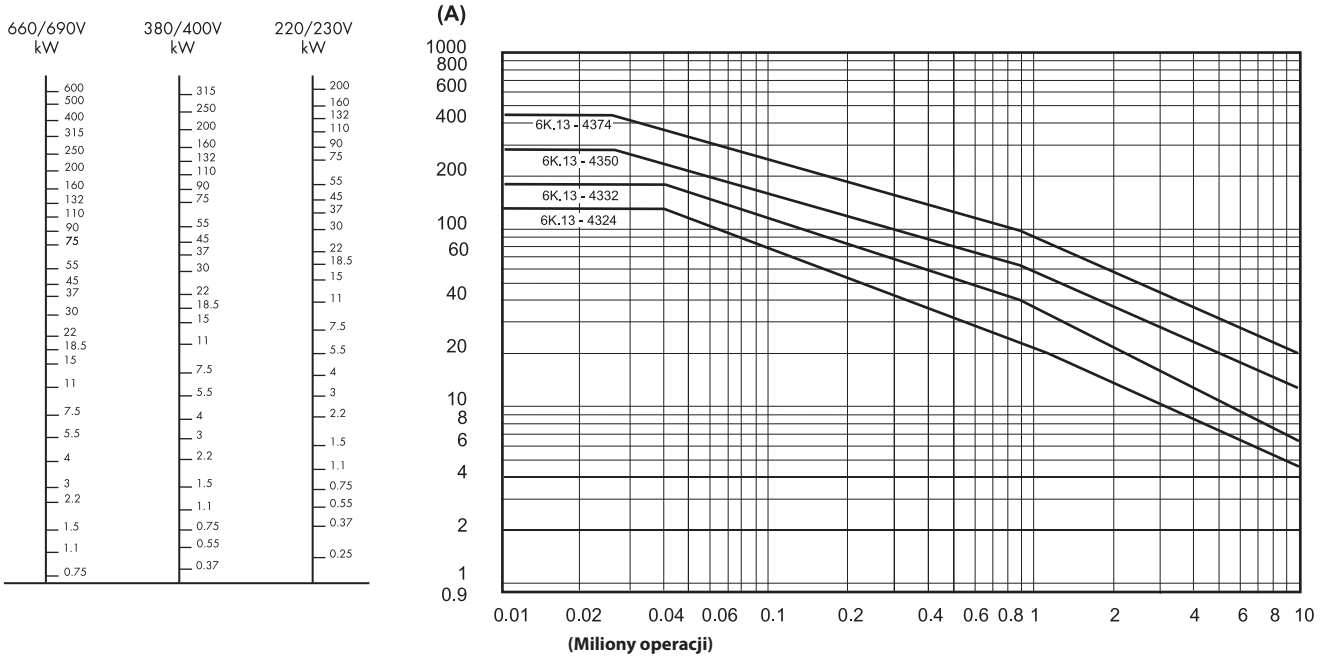

F 6K - Trwałość elektryczna AC3 (kW) i AC1 (A) - Typ 6K.14

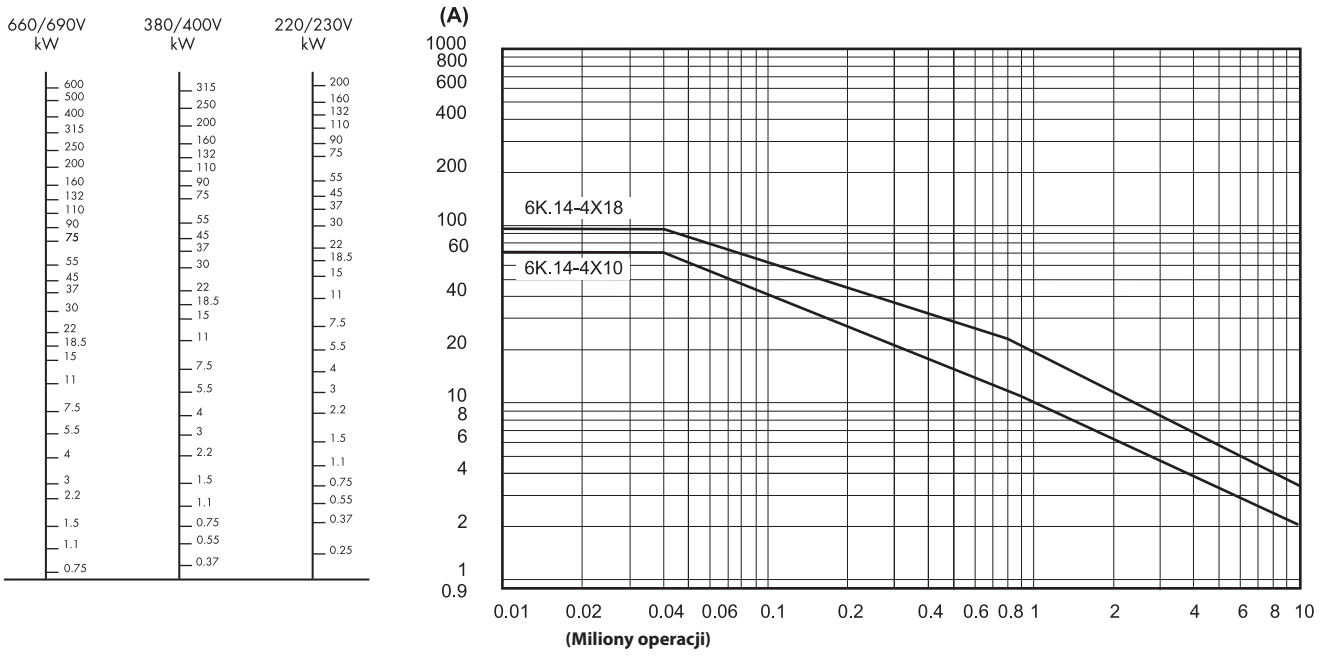

Dane cewki

A

Wykonanie AC (typ 6K.04/14/13)

Napięcie znamionowe U_N	Kod cewki	Zakres napięcia zasilania U_{min}	U_{max}
V		V	V
24	**8**.024	20.4	26.4
110	**8**.110	93.5	132
230	**8**.230	187	253

Wykonanie DC (typ 6K.04)

Napięcie znamionowe U_N	Kod cewki	Zakres napięcia zasilania U_{min}	U_{max}
V		V	V
24	**9**.024	19.2	26.4

Zakres pracy cewki w odniesieniu do temperatury otoczenia

Temperatura	Zakres napięcia zasilania U_N
	Min…Max
70 °C	0.85…1.1
75 °C	0.86…1.08
80 °C	0.88…1.05
85 °C	0.89…1.02
90 °C	0.9…1.0

VI-2024, www.findernet.com

Schemat połączeń

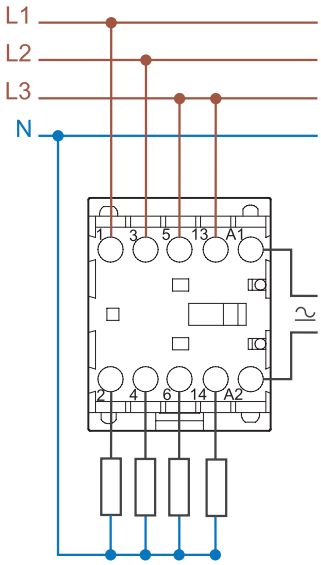

Typ 6K.04-4x09/4x12

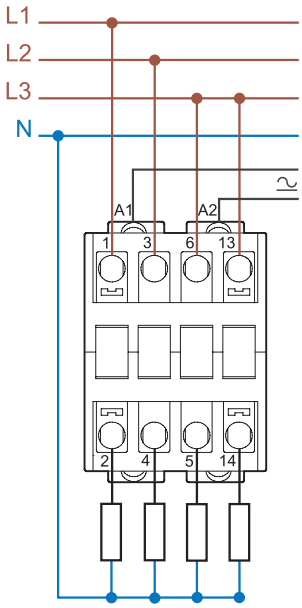

Typ 6K.14-4x10/4x18

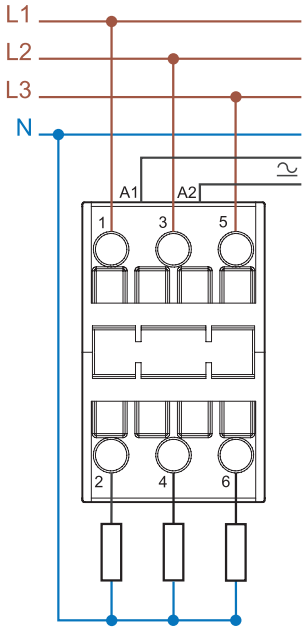

Typ 6K.13-4324/4332

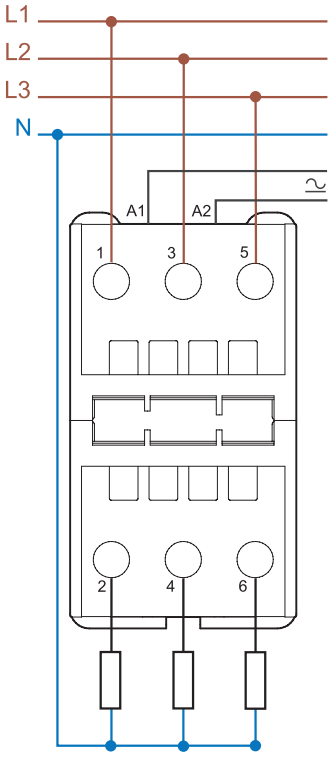

Typ 6K.13-4350/4374

Wymiary

A

Typ 6K.04
Zaciski śrubowe
(koszyczkowe)



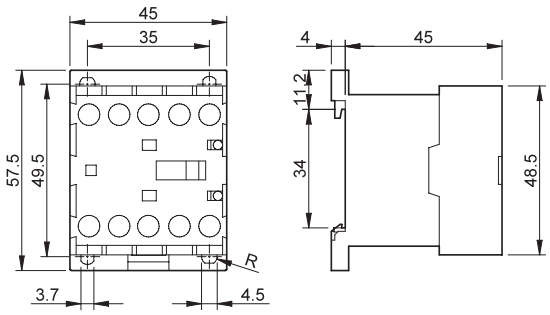

Typ 6K.14
Zaciski śrubowe
(koszyczkowe)



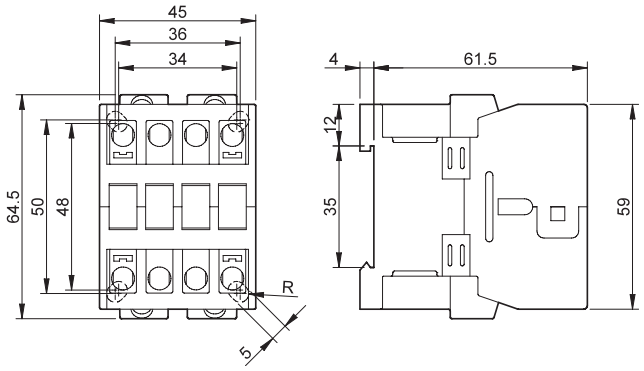

Typ 6K.13-4324/4332
Zaciski śrubowe
(koszyczkowe)



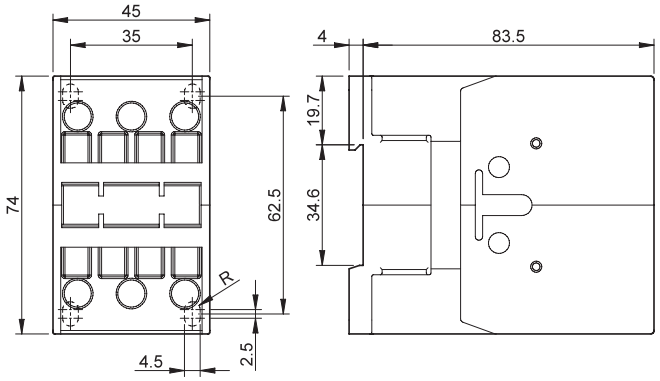

Typ 6K.13-4350/4374
Zaciski śrubowe
(koszyczkowe)



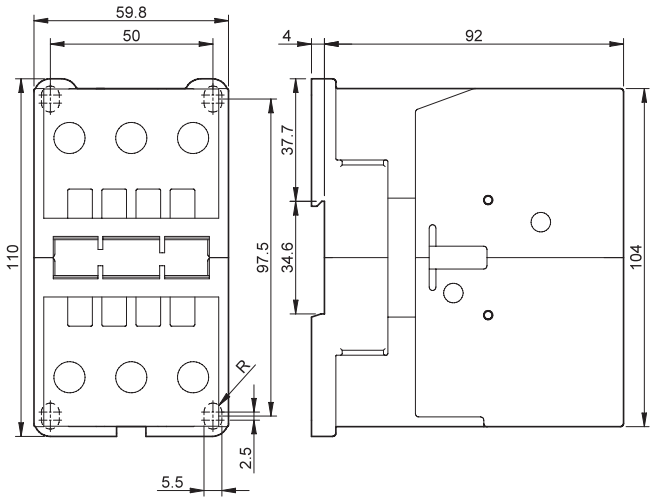

Typ 06K.03/06

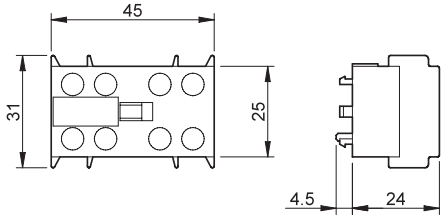

Typ 06K11

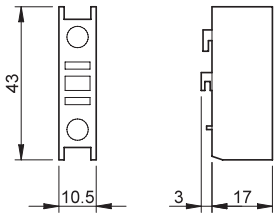

Typ 06K12

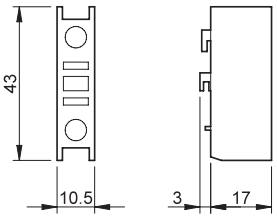

VI-2024, www.findernet.com

Styki pomocnicze

Styki połączone mechanicznie zgodnie z EN 60947-5-1, IEC 947-5-1

		06K.11	06K.12	06K.03 / 06K.06
				
				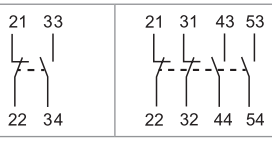
Typ stycznika		Typ 6K.13 i 6K.14	Typ 6K.13 i 6K.14	Typ 6K.04
Dane zestyków				
Ilość zestyków (Rozwidlony)		1 Z	1 R	1 Z + 1 R lub 2 Z + 2 R
Prąd znamionowy dla 400 V AC15	A	2	2	2
Termiczny prąd znamionowy	A	10	10	10
Zdolność rozłączania DC13: 24/110/220 V	A	2/0.4/0.1	2/0.4/0.1	2/0.4/0.1
Materiał styków		AgNi	AgNi	AgNi
Zabezpieczenie przed zwarciem				
Maks. rozmiar bezpiecznika gL (gG)	A	20	20	20
Połączenia				
Maks. przekrój przewodu	mm^2	2.5	2.5	2.5
	AWG	12	12	14
Min. przekrój przewodu	mm^2	0.75	0.75	0.5
	AWG	14	14	18
Moment obrotowy dokręcania śrub zacisków	Nm	0.8	0.8	0.8
Długość odizolowanej końcówki przewodu	mm	8	8	8
Straty mocy				
z prądem znamionowym na zestyk @ AC1	W	0.5	0.5	1.2
Certyfikaty i dopuszczenia (wg typu)		CE UKCA cULus	CE UKCA cULus	CE UKCA cULus