Arkusz danych produktu

Specyfikacje



Układ nawrotny TeSys D 40A 3P 1NO 1NC cewka 400VAC zaciski EVK skrzynkowe

LC2D40AV7

Parametry podstawowe

gama produktów	TeSys TeSys Deca
Nazwa produktu	TeSys D TeSys Deca
Typ produktu lub komponentu	Stycznik nawrotny
skrócona nazwa urządzenia	LC2D
zastosowanie	Sterowanie silnikiem Obciążenie rezystancyjne
Kategoria użytkowania	AC-1 AC-3
prezentacja urządzenia	Zamontowany z rewersyjną szyną zasiliającą
Opis biegunów	3P
power pole contact composition	3 NO
[Ue] znamionowe napięcie łączeniowe	Obwód zasilający: <= 690 V prąd przemienny (AC) 25...400 Hz Obwód zasilający: <= 300 V prąd stały (DC)
Znamionowy prąd łączeniowy [Ie]	40 A (at <60 °C) at <= 440 V prąd przemienny (AC) AC-3 for Obwód zasilający 60 A (at <60 °C) at <= 440 V prąd przemienny (AC) AC-1 for Obwód zasilający
moc silnika w kW	18,5 kW at 380...400 V prąd przemienny (AC) 50 Hz 11 kW at 220...230 V prąd przemienny (AC) 50 Hz 22 kW at 415...440 V prąd przemienny (AC) 50 Hz 22 kW at 500 V prąd przemienny (AC) 50 Hz 30 kW at 660...690 V prąd przemienny (AC) 50 Hz
motor power HP (UL / CSA)	5 hp at 230/240 V prąd przemienny (AC) 60 Hz for 1 faza motors 10 hp at 230/240 V prąd przemienny (AC) 60 Hz for 3 fazy motors 30 hp at 575/600 V prąd przemienny (AC) 60 Hz for 3 fazy motors 10 hp at 200/208 V prąd przemienny (AC) 60 Hz for 3 fazy motors 3 hp at 115 V prąd przemienny (AC) 60 Hz for 1 faza motors 30 hp at 460/480 V prąd przemienny (AC) 60 Hz for 3 fazy motors
rodzaj napięcia sterującego	AC w 50/60 Hz
napięcie sterujące [Uc]	400 V prąd przemienny (AC) 50/60 Hz
konfiguracja styku pomocniczego	1 NO + 1 NC
znamionowe napięcie udarowe wytrzymywane [Uimp]	6 kV zgodnie z IEC 60947
kategoria przepięciowa	III
Znamionowy prąd cieplny przy konwekcyjnym chłodzeniu powietrznym [Ith]	10 A (at 60 °C) for obwód sygnalizacyjny 60 A (at 60 °C) for Obwód zasilający
Irms znamionowy prąd załączany	140 A prąd przemienny (AC) for obwód sygnalizacyjny conforming to IEC 60947-5-1 250 A prąd stały (DC) for obwód sygnalizacyjny conforming to IEC 60947-5-1 800 A at 440 V for Obwód zasilający conforming to IEC 60947
Znamionowy prąd wyłączalny	800 A at 440 V for Obwód zasilający conforming to IEC 60947

Wyłączenie odpowiedzialności: Niniejsza dokumentacja nie pełni funkcji zastępczej i nie powinna być wykorzystywana do określenia niezawodności lub przydatności opisanych w niej produktów do konkretnych zastosowań użytkownika

[Icw] znamionowy prąd krótkotrwały wytrzymywany	72 A 40 °C - 10 min. for Obwód zasilający 165 A 40 °C - 1 min. for Obwód zasilający 320 A 40 °C - 10 s for Obwód zasilający 720 A 40 °C - 1 s for Obwód zasilający 100 A - 1 s for obwód sygnalizacyjny 120 A - 500 ms for obwód sygnalizacyjny 140 A - 100 ms for obwód sygnalizacyjny
paramtery bezpiecznika dobezpieczającego	10 A gG for obwód sygnalizacyjny conforming to IEC 60947-5-1 80 A gG at <= 690 V coordination typ 1 for Obwód zasilający 80 A gG at <= 690 V coordination typ 2 for Obwód zasilający
srednia impedancja	1,5 mOm - Ith 60 A 50 Hz for Obwód zasilający
Znamionowe napięcie izolacji [Ui]	Obwód zasilający: 690 V zgodnie z IEC 60947-4-1 Obwód zasilający: 600 V CSA certyfikowany Obwód zasilający: 600 V UL certyfikowany Obwód sygnalizacyjny: 690 V zgodnie z IEC 60947-1 Obwód sygnalizacyjny: 600 V CSA certyfikowany Obwód sygnalizacyjny: 600 V UL certyfikowany
trwałość elektryczna	1,5 Mcykli 40 A AC-3 przy Ue <= 440 V 1,4 Mcykli 60 A AC-1 przy Ue <= 440 V
strata mocy na biegun	2,4 W AC-3 5,4 W AC-1
Front cover	Z
typ blokowania	Mechaniczny
Podstawa montażowa	Płyta Szyna
Normy	CSA C22.2 Nr 14 EN 60947-4-1 EN 60947-5-1 IEC 60947-4-1 IEC 60947-5-1 UL 508 IEC 60335-1
Certyfikaty produktu	UL CSA RINA GOST CCC DNV LROS (Lloyds register of shipping) GL BV UKCA
przyłącza - zaciski	Obwód sterowania: zaciski śrubowe 1 kabel (kable) 1…4 mm²elastyczny bez końcówki kablowej Obwód sterowania: zaciski śrubowe 2 kabel (kable) 1…4 mm²elastyczny bez końcówki kablowej Obwód sterowania: zaciski śrubowe 1 kabel (kable) 1…4 mm²elastyczny z końcówką kablową Obwód sterowania: zaciski śrubowe 2 kabel (kable) 1…2,5 mm²elastyczny z końcówką kablową Obwód sterowania: zaciski śrubowe 1 kabel (kable) 1…4 mm²stały Obwód sterowania: zaciski śrubowe 2 kabel (kable) 1…4 mm²stały Obwód zasilający: złącza śrobowe EverLink BTR 1 kabel (kable) 1…35 mm²elastyczny bez końcówki kablowej Obwód zasilający: złącza śrobowe EverLink BTR 2 kabel (kable) 1…25 mm²elastyczny bez końcówki kablowej Obwód zasilający: złącza śrobowe EverLink BTR 1 kabel (kable) 1…35 mm²elastyczny z końcówką kablową Obwód zasilający: złącza śrobowe EverLink BTR 2 kabel (kable) 1…25 mm²elastyczny z końcówką kablową Obwód zasilający: złącza śrobowe EverLink BTR 1 kabel (kable) 1…35 mm²stały Obwód zasilający: złącza śrobowe EverLink BTR 2 kabel (kable) 1…25 mm²stały

Moment dokręcania	Obwód sterowania: 1,7 N.m - w zaciski śrubowe - przy pomocy śrubokręta płaska Ø 6 mm Obwód sterowania: 1,7 N.m - w zaciski śrubowe - przy pomocy śrubokręta Philips nr 2 Obwód zasilający: 8 N.m - w złącza śrobowe EverLink BTR - kabel 25…35 mm² sześciokątny 4 mm Obwód zasilający: 5 N.m - w złącza śrobowe EverLink BTR - kabel 1…25 mm² sześciokątny 4 mm Obwód sterowania: 1,7 N.m - w zaciski śrubowe - przy pomocy śrubokręta Pozi Driv nr 2 Obwód zasilający: 2,5 N.m - w zaciski śrubowe - przy pomocy śrubokręta Pozi Driv nr 2
czas pracy	4...19 ms otwieranie 12...26 ms zamykanie
poziom bezpieczeństwa i niezawodności	B10d = 1369863 cykl contactor with nominal load zgodnie z EN/ISO 13849-1 B10d = 20000000 cykl contactor with mechanical load zgodnie z EN/ISO 13849-1
trwałość mechaniczna	6 Mcykli
Maximum operating rate	3600 cykl/h w <60 °C

Parametry uzupełniające

technologia cewki	Bez wbudowanego modułu ogranicznika przepięć
zakres napięcia sterującego	0,3...0,6 Uc -40…70 °C zniknięcie, odcięcie prąd przemienny (AC) 50/60 Hz 0.8...1.1 Uc -40…60 °C eksploatacyjny prąd przemienny (AC) 50 Hz 0.85...1.1 Uc -40…60 °C eksploatacyjny prąd przemienny (AC) 60 Hz 1...1.1 Uc 60…70 °C eksploatacyjny prąd przemienny (AC) 50/60 Hz
pobór mocy przyciąganie w VA	140 VA 60 Hz cos phi 0,75 (at 20 °C) 160 VA 50 Hz cos phi 0,75 (at 20 °C)
pobór mocy przy podtrzymaniu w VA	13 VA 60 Hz cos phi 0,3 (at 20 °C) 15 VA 50 Hz cos phi 0,3 (at 20 °C)
rozpraszanie ciepła	4…5 W w 50/60 Hz
rodzaj styków pomocniczych	typ połączony mechanicznie 1 NO + 1 NC zgodnie z IEC 60947-5-1 typ zestyk lustrzany 1 NC zgodnie z IEC 60947-4-1
częstotliwość obwodu sygnalizacyjnego	25...400 Hz
minimalny prąd łączeniowy	5 mA for obwód sygnalizacyjny
minimalne napięcie wyłączeniowe	17 V for obwód sygnalizacyjny
czas bez sygnalizacji	1,5 ms podczas wyłączenia pomiędzy stykiem NZ a NO 1,5 ms podczas załączenia pomiędzy stykiem NZ a NO
rezystancja izolacji	> 10 MΩ for obwód sygnalizacyjny

Środowisko pracy

stopień ochrony IP	IP20 płyta czołowa zgodnie z IEC 60529
odporność klimatyczna	zgodnie z IACS E10 zgodnie z IEC 60947-1 Annex Q category D
działanie ochronne	TH zgodnie z IEC 60068-2-30
Stopień zabrudzenia	3
temperatura otoczenia dla pracy	-40…60 °C 60…70 °C ze zmniejszeniem
Temepratura otoczenia dla przechowywania	-60…80 °C
wysokość pracy (w metrach nad poziomem morza)	0...3000 m
odpornośc ogniowa	850 °C zgodnie z IEC 60695-2-1
ognioodporność	V1 zgodnie z UL 94

odporność mechaniczna	Wibracje stycznik otwarty: 2 Gn, 5...300 Hz Wibracje stycznik zamknięty: 4 Gn, 5...300 Hz Wstrząsy stycznik otwarty: 10 Gn przez 11 ms Wstrząsy stycznik zamknięty: 15 Gn for 11 ms
wysokość	122 mm
Szerokość	119 mm
głębokość	120 mm
Masa produktu	1,87 kg

Jednostka opakowania

Jednostka miary opakowania 1	PCE
Ilość jednostek w opakowaniu 1	1
Wysokość opakowania 1	14,0 cm
Szerokość opakowania 1	16,2 cm
Długość opakowania 1	19,8 cm
Waga opakowania 1	2,1 kg

Warunki gwarancji

Gwarancja	18 miesięcy

Environmental Data

Firma Schneider Electric dąży do osiągnięcia statusu zerowej emisji netto do 2050 r. dzięki partnerstwom w łańcuchu dostaw, materiałom o mniejszym wpływie na środowisko i gospodarce obiegu zamkniętego za pośrednictwem naszej trwającej kampanii "Use Better, Use Longer, Use Again" w celu wydłużenia żywotności produktów i możliwości recyklingu.

W jaki sposób informacje te pomagają

Wpływ na środowisko

Emisja dwutlenku węgla (kg CO2 eq.)	**101**
Ujawnienie informacji o wpływie na środowisko	**Środowiskowy profil produktu**

Use Better

Materiały i opakowania

Opakowanie z tekturą pochodzącą z recyklingu	**Tak**
Opakowanie bez tworzywa sztucznego	**Tak**
Dyrektywa RoHS UE	**Zgodność**
Rozporządzenie REACh	**Deklaracja REACh**
Chińskie rozporządzenie RoHS	**Dyrektywa RoHS Chiny**
Bez PCV	**Tak**

Use Again

Przepakowanie i regeneracja

Profil cyklu życia produktu (PEP)	Informacja o żywotności
WEEE	 **Produkt musi być utylizowany na rynkach Unii Europejskiej zgodnie wytycznymi dotyczącymi zbiórki odpadów i nigdy nie może trafiać do pojemników na śmieci.**
Odbiór produktów	**No**

Dimensions Drawings

Dimensions

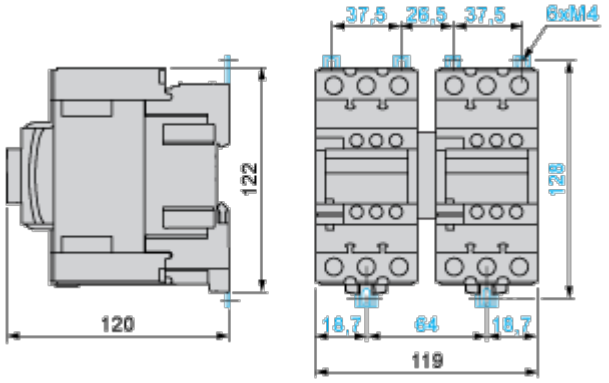

Connections and Schema

Wiring

