Obudowy multimedialne PMF-MM



- **Podtynkowe obudowy PMF-MM**
- **Wykonanie zgodne z EN 62208 i EN 60670**
- **Prąd znamionowy do 63 A**
- **Stopień ochrony IP30 (IP40 dla drzwi plastikowych)**
- **1 do 5 rzędów**
- **Drzwi metalowe perforowane rozpraszające ciepło lub plastikowe drzwi**
- **Biały kolor drzwi (RAL 9016) lub przezroczyste plastikowe drzwi**
- **Łatwy montaż we wnękach ścian**
- **Głębokość montażu tylko 87 mm**
- **Możliwość montażu routerów oraz modemów**

Obudowy multimedialne PMF-MM są przeznaczone głównie do zastosowań domowych. Ich konstrukcja nadaje się do montażu podtynkowego. Podwójny system montażu pozwala na zastosowanie również do ścian pustych. Testowane rozżarzonym prętem w temperaturze 850°C. Regulowana wysokość przedniej ramy pozwala zrekompensować niedoskonałości powierzchni ściany.

Obudowy dostępne są w wersjach od 1 do 5 rzędów. Stopień ochrony wynosi IP40 dla plastikowych drzwi i IP30 dla metalowych perforowanych drzwi, odporność na uderzenia mechaniczne IK08.

Dostawa składa się z obudowy, metalowych perforowanych drzwi lub plastikowych drzwi, płyty montażowej, elementów do montażu i instrukcji.

Możliwość dodatkowego wyposażenia w zaciski N+PE i szyny TH-35 mm.

Klucz doboru

PM	F	MM	24	
Rodzina produktów	Wersja	Wersja specjalna	Liczba modułów	Materiał drzwi
PM: Plastikowa obudowa z drzwiami metalowymi	F: Podtynkowa	MM: multimedialna	12 — 60	_: metalowe PW: plastikowe białe PT: plastikowe przezroczyste

Certyfikaty

CE

Obudowy multimedialne PMF-MM

Obudowy multimedialne PMF-MM z metalowymi perforowanymi drzwiami

- Wersja podtynkowa
- 1 płyta montażowa na rząd
- 1 do 5 rzędów
- Dostawa składa się z: obudowy, metalowej ramy z perforowanymi drzwiami, płyty montażowej, elementów do montażu i instrukcji
- Możliwość instalacji akcesoriów (zaciski N+PE, szyna TH-35 mm)



Materiał drzwi	Liczba rzędów	Płyta montażowa	Nr artykułu	Typ	Pakowanie
Metalowe, perforowane	1	1	107264	PMF-MM 12	1
Metalowe, perforowane	2	2	107265	PMF-MM 24	1
Metalowe, perforowane	3	3	107266	PMF-MM 36	1
Metalowe, perforowane	4	4	107267	PMF-MM 48	1
Metalowe, perforowane	5	5	107268	PMF-MM 60	1

Obudowy multimedialne PMF-MM z plastikowymi drzwiami

- Wersja podtynkowa
- 1 płyta montażowa na rząd
- 1 do 3 rzędów
- Dostawa składa się z: obudowy, plastikowej ramy z plastikowymi drzwiami, płyty montażowej, elementów do montażu i instrukcji
- Możliwość instalacji akcesoriów (zaciski N+PE, szyna TH-35 mm)



Materiał drzwi	Liczba rzędów	Płyta montażowa	Nr artykułu	Typ	Pakowanie
Plastikowe, białe	1	1	111143	PMF-MM 12 PW	1
Plastikowe, białe	2	2	111144	PMF-MM 24 PW	1
Plastikowe, białe	3	3	110708	PMF-MM 36 PW	1
Plastikowe, przezroczyste	1	1	111141	PMF-MM 12 PT	1
Plastikowe, przezroczyste	2	2	111142	PMF-MM 24 PT	1
Plastikowe, przezroczyste	3	3	110707	PMF-MM 36 PT	1

Dodatkowa metalowa ramka z perforowanymi drzwiami

- Dodatkowa metalowa ramka z perforowanymi drzwiami do obudów multimedialnych PMF-MM
- Zamawiane oddzielnie



Dla obudowy multimedialnej	Nr artykułu	Typ	Pakowanie
PMF-MM 12	107269	DR PMF-MM 12	1
PMF-MM 24	107270	DR PMF-MM 24	1
PMF MM-36	107271	DR PMF-MM 36	1
PMF MM 48	107272	DR PMF-MM 48	1
PMF-MM 60	107273	DR PMF-MM 60	1

Obudowy multimedialne PMF-MM

Zamek z kluczem

- Zamek z kluczem
- Do zastosowania w drzwiach obudowy



Wersja	Dla obudowy instalacyjnej	Nr artykułu	Typ	Pakowanie
Metalowa	PMF, PNS-SD	105494	LK PM M	1

Dodatkowa blokada

- Dla obudów instalacyjnych PMF, PNS-SD
- Blokada w standardowym zakresie dostawy



Opis	Nr artykułu	Typ	Pakowanie
Dodatkowa blokada dla PMF, PNS-SD	107121	SL PMF	1

Perforowana płyta montażowa

- Materiał: ocynkowana blacha lub plastik
- Wysokość 110 mm
- Jedna płyta montażowa na rząd



Materiał	Wysokość	Nr artykułu	Typ	Pakowanie
Blacha ocynkowana	110 mm	108052	MP PM	1
Plastik	110 mm	116936	MP PM P	1

Szyna TH-35 mm

- Pojedyncza szyna TH-35 mm na 12 modułów



Opis	Nr artykułu	Typ	Pakowanie
TH-35 mm (12 modułów), PMF	108093	MF PNF 12	1

Uchwyt przyłączeniowy

- Dla obudów instalacyjnych PMF
- Uchwyty do montażu kilku obudów
- Wykonana z ocynkowanej blachy stalowej
- Instalacja: 2 sztuki na dwie obudowy



Opis	Nr artykułu	Typ	Pakowanie
Uchwyt pionowy PMF	107280	VCBP M	1
Uchwyt poziomy PMF	108053	HCB PM	1

Obudowy multimedialne PMF-MM

Uchwyt do urządzeń sieciowych

- Wielofunkcyjny uchwyt do routerów, switchów do 5 cm szerokości



Opis	Nr artykułu	Typ	Pakowanie
Uchwyt do urządzeń sieciowych	109047	RH PMF-MM	1

Dodatkowe zaciski

- Dodatkowe zaciski z uchwytem, jedna szyna zacisków N+PE w standardowym zakresie dostawy
- Kolor szary
- Zaciski 2 x 10 lub 2 x 15
- Możliwy montaż zacisków na górze jak i na dole



Opis	Liczba zacisków N + PE	Nr artykułu	Typ	Pakowanie
Zaciski	10 + 10	109053	TH CUB D	1
Zaciski	15 + 15	101577	TH CUB P	1

Uchwyt dla podwójnych zacisków

- Pozwala na połączenie dwóch izolowanych zacisków
- 1 zestaw = 2 sztuki (jeden uchwyt na stronę)



Opis	Nr artykułu	Typ	Pakowanie
Uchwyt dla podwójnych zacisków	110820	DTH	1 zestaw

Dodatkowe akcesoria montażowe

- Dla obudów instalacyjnych PMF
- W zakresie dostawy SMM PMF: uchwyty ścienne, naklejki, zaślepka, śruby montażowe
  SDDA PMF: podkładka do regulacji wysokości i części zamka przedniej pokrywy, śruby montażowe
- Obydwa pakiety w standardowym zakresie dostawy



Opis	Nr artykułu	Typ	Pakowanie
Dodatkowe akcesoria montażowe dla PMF	107120	SMM PMF	1 zestaw
Podkładka do regulacji wys. przedniej pokrywy	107122	SDDA PMF	1 zestaw

Dane techniczne PMF-MM

Podtynkowe obudowy multimedialne PMF-MM

Parametry ogólne

Obudowy multimedialne głównie do zastosowań domowych
Wersja podtynkowa
W zakresie dostawy: obudowa, rama z perforowanymi drzwiami lub plastikowymi drzwiami, płyty montażowej, elementy do montażu i instrukcja

Parametry elektryczne

Wykonanie zgodne z	EN 62208, EN 60670
Napięcie znamionowe łączeniowe U_e	400 V AC
Prąd znamionowy I_e	do 63 A
Częstotliwość	50 Hz
Napięcie znamionowe izolacji U_i	400 V AC
Stopień ochrony	IP30 (IP40 dla drzwi plastikowych)
Odporność na uderzenia mechaniczne	IK08
Klasa ochrony	II
Temperatura robocza	-25°C – +60°C
Maksymalna strata mocy, dla średniej temperatury otoczenia 30 °C	
PMF-MM 12	31 W
PMF-MM 24	40 W
PMF-MM 36	50 W
PMF-MM 48	60 W
PMF-MM 60	70 W

Parametry mechaniczne

Próba rozżarzonym prętem	850°C
Użyty plastik	bezhalogenowy
Kolor metalowych części	malowane proszkowo, kolor biały, RAL 9016

Parametry mechaniczne

1.	Obudowa
2.	Płyta montażowa
3.	Metalowa lub plastikowa rama
4.	Metalowe perforowane drzwi lub drzwi plastikowe

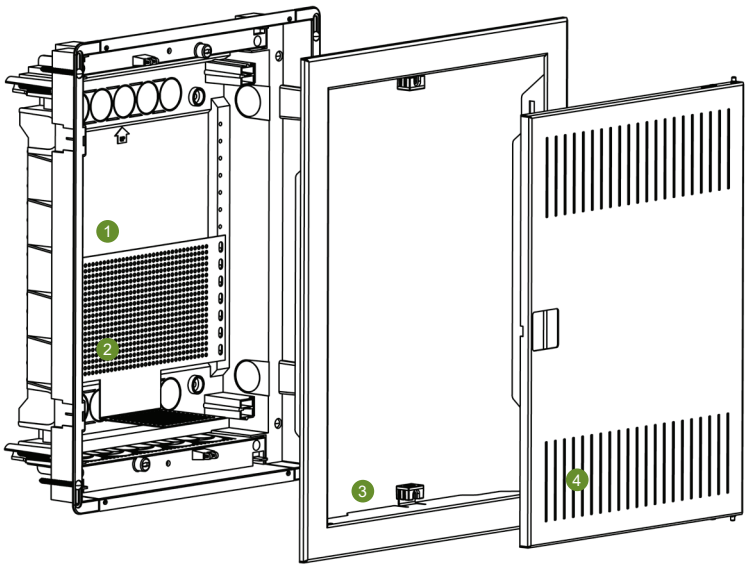

Dane techniczne PMF-MM

Podtynkowe obudowy multimedialne PMF-MM

Rysunki wymiarowe

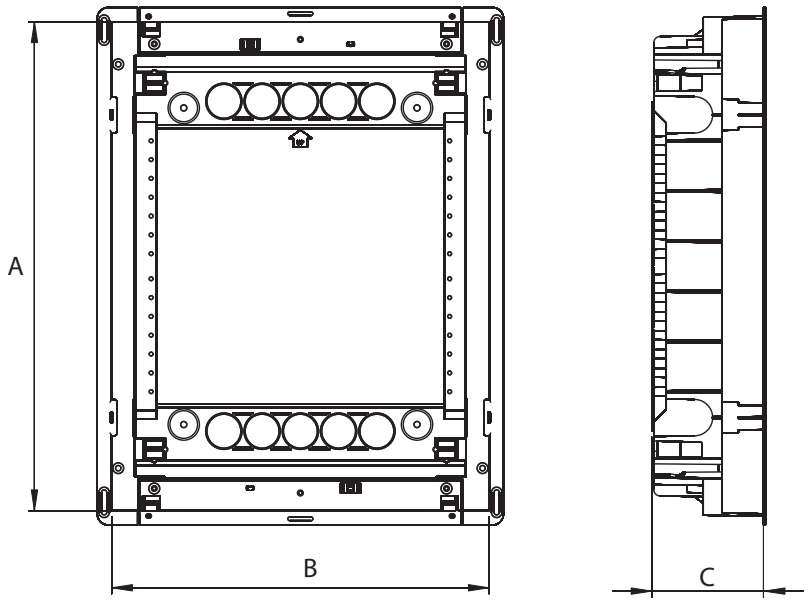

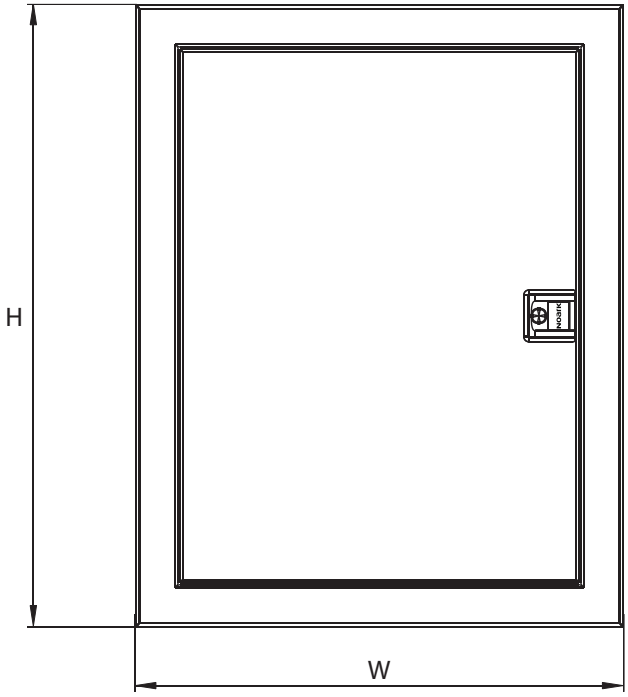

Wymiary

Typ	Wymiary [mm]					Waga [kg]	
	A	B	C	H	W	Metalowe drzwi	Plastikowe drzwi
PMF-MM 12	274	306	87	317	346	1.8	1.75
PMF-MM 24	399	306	87	442	346	2.3	2.2
PMF-MM 36	549	306	87	592	346	2.8	2.7
PMF-MM 48	673	306	87	717	346	3.3	-
PMF-MM 60	799	306	87	842	346	3.8	-