# Arkusz danych produktu

Specyfikacje



## Układ nawrotny TeSys D 50A 3P 1NO 1NC cewka 115VAC zaciski EVK skrzynkowe

LC2D50AFE7

## Parametry podstawowe

| | |
|---|---|
| **gama produktów** | TeSys<br>TeSys Deca |
| **Nazwa produktu** | TeSys D<br>TeSys Deca |
| **Typ produktu lub komponentu** | Stycznik nawrotny |
| **skrócona nazwa urządzenia** | LC2D |
| **zastosowanie** | Obciążenie rezystancyjne<br>Sterowanie silnikiem |
| **Kategoria użytkowania** | AC-3<br>AC-1<br>AC-3e |
| **prezentacja urządzenia** | Zamontowany z rewersyjną szyną zasiliającą |
| **Opis biegunów** | 3P |
| **power pole contact composition** | 3 NO |
| **[Ue] znamionowe napięcie łączeniowe** | Obwód zasilający: <= 690 V prąd przemienny (AC) 25...400 Hz<br>Obwód zasilający: <= 300 V prąd stały (DC) |
| **Znamionowy prąd łączeniowy [Ie]** | 50 A (at <60 °C) at <= 440 V prąd przemienny (AC) AC-3 for Obwód zasilający<br>80 A (at <60 °C) at <= 440 V prąd przemienny (AC) AC-1 for Obwód zasilający<br>50 A (at <60 °C) at <= 440 V prąd przemienny (AC) AC-3e for Obwód zasilający |
| **moc silnika w kW** | 15 kW at 220...230 V prąd przemienny (AC) 50...60 Hz<br>22 kW at 380...400 V prąd przemienny (AC) 50...60 Hz<br>30 kW at 500 V prąd przemienny (AC) 50...60 Hz<br>33 kW at 660...690 V prąd przemienny (AC) 50...60 Hz<br>25 kW at 415 V prąd przemienny (AC) 50...60 Hz<br>30 kW at 440 V prąd przemienny (AC) 50...60 Hz |
| **motor power HP (UL / CSA)** | 3 hp at 115 V prąd przemienny (AC) 60 Hz for 1 faza motors<br>7,5 hp at 230/240 V prąd przemienny (AC) 60 Hz for 1 faza motors<br>15 hp at 200/208 V prąd przemienny (AC) 60 Hz for 3 fazy motors<br>15 hp at 230/240 V prąd przemienny (AC) 60 Hz for 3 fazy motors<br>40 hp at 460/480 V prąd przemienny (AC) 60 Hz for 3 fazy motors<br>40 hp at 575/600 V prąd przemienny (AC) 60 Hz for 3 fazy motors |
| **rodzaj napięcia sterującego** | AC w 50/60 Hz |
| **napięcie sterujące [Uc]** | 115 V prąd przemienny (AC) 50/60 Hz |
| **konfiguracja styku pomocniczego** | 1 NO + 1 NC |
| **znamionowe napięcie udarowe wytrzymywane [Uimp]** | 6 kV zgodnie z IEC 60947 |
| **kategoria przepięciowa** | III |
| **Znamionowy prąd cieplny przy konwekcyjnym chłodzeniu powietrznym [Ith]** | 10 A (at 60 °C) for obwód sygnalizacyjny<br>80 A (at 60 °C) for Obwód zasilający |
| **Irms znamionowy prąd załączany** | 140 A prąd przemienny (AC) for obwód sygnalizacyjny conforming to IEC 60947-5-1<br>250 A prąd stały (DC) for obwód sygnalizacyjny conforming to IEC 60947-5-1<br>900 A at 440 V for Obwód zasilający conforming to IEC 60947 |

Wyłączenie odpowiedzialności: Niniejsza dokumentacja nie pełni funkcji zastępczej i nie powinna być wykorzystywana do określenia niezawodności lub przydatności opisanych w niej produktów do konkretnych zastosowań użytkownika

| | |
|---|---|
| **Znamionowy prąd wyłączalny** | 900 A at 440 V for Obwód zasilający conforming to IEC 60947 |
| **[Icw] znamionowy prąd krótkotrwały wytrzymywany** | 400 A 40 °C - 10 s for Obwód zasilający<br>810 A 40 °C - 1 s for Obwód zasilający<br>84 A 40 °C - 10 min. for Obwód zasilający<br>208 A 40 °C - 1 min. for Obwód zasilający<br>100 A - 1 s for obwód sygnalizacyjny<br>120 A - 500 ms for obwód sygnalizacyjny<br>140 A - 100 ms for obwód sygnalizacyjny |
| **paramtery bezpiecznika dobezpieczającego** | 10 A gG for obwód sygnalizacyjny conforming to IEC 60947-5-1<br>100 A gG at <= 690 V coordination typ 1 for Obwód zasilający<br>100 A gG at <= 690 V coordination typ 2 for Obwód zasilający |
| **srednia impedancja** | 1,5 mOm - Ith 80 A 50 Hz for Obwód zasilający |
| **Znamionowe napięcie izolacji [Ui]** | Obwód zasilający: 690 V zgodnie z IEC 60947-4-1<br>Obwód zasilający: 600 V CSA certyfikowany<br>Obwód zasilający: 600 V UL certyfikowany<br>Obwód sygnalizacyjny: 690 V zgodnie z IEC 60947-1<br>Obwód sygnalizacyjny: 600 V CSA certyfikowany<br>Obwód sygnalizacyjny: 600 V UL certyfikowany |
| **trwałość elektryczna** | 1,45 Mcykli 50 A AC-3 przy Ue <= 440 V<br>1,1 Mcykli 80 A AC-1 przy Ue <= 440 V<br>1,45 Mcykli 50 A AC-3e przy Ue <= 440 V |
| **strata mocy na biegun** | 3,7 W AC-3<br>9,6 W AC-1<br>3,7 W AC-3e |
| **Front cover** | Z |
| **typ blokowania** | Mechaniczny |
| **Podstawa montażowa** | Szyna<br>Płyta |
| **Normy** | CSA C22.2 Nr 14<br>EN 60947-4-1<br>EN 60947-5-1<br>IEC 60947-4-1<br>IEC 60947-5-1<br>UL 508<br>IEC 60335-1 |
| **Certyfikaty produktu** | UL<br>CSA<br>RINA<br>GOST<br>CCC<br>DNV<br>LROS (Lloyds register of shipping)<br>GL<br>BV<br>UKCA |
| **przyłącza - zaciski** | Obwód sterowania: zaciski śrubowe 1 kabel (kable) 1…4 mm²elastyczny bez końcówki kablowej<br>Obwód sterowania: zaciski śrubowe 2 kabel (kable) 1…4 mm²elastyczny bez końcówki kablowej<br>Obwód sterowania: zaciski śrubowe 1 kabel (kable) 1…4 mm²elastyczny z końcówką kablową<br>Obwód sterowania: zaciski śrubowe 2 kabel (kable) 1…2,5 mm²elastyczny z końcówką kablową<br>Obwód sterowania: zaciski śrubowe 1 kabel (kable) 1…4 mm²stały<br>Obwód sterowania: zaciski śrubowe 2 kabel (kable) 1…4 mm²stały<br>Obwód zasilający: złącza śrobowe EverLink BTR 1 kabel (kable) 1…35 mm²elastyczny bez końcówki kablowej<br>Obwód zasilający: złącza śrobowe EverLink BTR 2 kabel (kable) 1…25 mm²elastyczny bez końcówki kablowej<br>Obwód zasilający: złącza śrobowe EverLink BTR 1 kabel (kable) 1…35 mm²elastyczny z końcówką kablową<br>Obwód zasilający: złącza śrobowe EverLink BTR 2 kabel (kable) 1…25 mm²elastyczny z końcówką kablową<br>Obwód zasilający: złącza śrobowe EverLink BTR 1 kabel (kable) 1…35 mm²stały<br>Obwód zasilający: złącza śrobowe EverLink BTR 2 kabel (kable) 1…25 mm²stały |

| | |
|---|---|
| **Moment dokręcania** | Obwód sterowania: 1,7 N.m - w zaciski śrubowe - przy pomocy śrubokręta płaska Ø 6 mm<br>Obwód sterowania: 1,7 N.m - w zaciski śrubowe - przy pomocy śrubokręta Philips nr 2<br>Obwód zasilający: 8 N.m - w złącza śrobowe EverLink BTR - kabel 25…35 mm² sześciokątny 4 mm<br>Obwód zasilający: 5 N.m - w złącza śrobowe EverLink BTR - kabel 1…25 mm² sześciokątny 4 mm<br>Obwód sterowania: 1,7 N.m - w zaciski śrubowe - przy pomocy śrubokręta Pozi Driv nr 2<br>Obwód zasilający: 2,5 N.m - w zaciski śrubowe - przy pomocy śrubokręta Pozi Driv nr 2 |
| **czas pracy** | 4...19 ms otwieranie<br>12...26 ms zamykanie |
| **poziom bezpieczeństwa i niezawodności** | B10d = 1369863 cykl contactor with nominal load zgodnie z EN/ISO 13849-1<br>B10d = 20000000 cykl contactor with mechanical load zgodnie z EN/ISO 13849-1 |
| **trwałość mechaniczna** | 6 Mcykli |
| **Maximum operating rate** | 3600 cykl/h w <60 °C |

## Parametry uzupełniające

| | |
|---|---|
| **technologia cewki** | Bez wbudowanego modułu ogranicznika przepięć |
| **zakres napięcia sterującego** | 0,3...0,6 Uc -40…70 °C zniknięcie, odcięcie prąd przemienny (AC) 50/60 Hz<br>0.8...1.1 Uc -40…60 °C eksploatacyjny prąd przemienny (AC) 50 Hz<br>0.85...1.1 Uc -40…60 °C eksploatacyjny prąd przemienny (AC) 60 Hz<br>1...1.1 Uc 60…70 °C eksploatacyjny prąd przemienny (AC) 50/60 Hz |
| **pobór mocy przyciąganie w VA** | 140 VA 60 Hz cos phi 0,75 (at 20 °C)<br>160 VA 50 Hz cos phi 0,75 (at 20 °C) |
| **pobór mocy przy podtrzymaniu w VA** | 13 VA 60 Hz cos phi 0,3 (at 20 °C)<br>15 VA 50 Hz cos phi 0,3 (at 20 °C) |
| **rozpraszanie ciepła** | 4…5 W w 50/60 Hz |
| **rodzaj styków pomocniczych** | typ połączony mechanicznie 1 NO + 1 NC zgodnie z IEC 60947-5-1<br>typ zestyk lustrzany 1 NC zgodnie z IEC 60947-4-1 |
| **częstotliwość obwodu sygnalizacyjnego** | 25...400 Hz |
| **minimalny prąd łączeniowy** | 5 mA for obwód sygnalizacyjny |
| **minimalne napięcie wyłączeniowe** | 17 V for obwód sygnalizacyjny |
| **czas bez sygnalizacji** | 1,5 ms podczas wyłączenia pomiędzy stykiem NZ a NO<br>1,5 ms podczas załączenia pomiędzy stykiem NZ a NO |
| **rezystancja izolacji** | > 10 MΩ for obwód sygnalizacyjny |

## Środowisko pracy

| | |
|---|---|
| **stopień ochrony IP** | IP20 płyta czołowa zgodnie z IEC 60529 |
| **odporność klimatyczna** | zgodnie z IACS E10<br>zgodnie z IEC 60947-1 Annex Q category D |
| **działanie ochronne** | TH zgodnie z IEC 60068-2-30 |
| **Stopień zabrudzenia** | 3 |
| **temperatura otoczenia dla pracy** | -40…60 °C<br>60…70 °C ze zmniejszeniem |
| **Temepratura otoczenia dla przechowywania** | -60…80 °C |
| **wysokość pracy (w metrach nad poziomem morza)** | 0...3000 m |
| **odpornośc ogniowa** | 850 °C zgodnie z IEC 60695-2-1 |
| **ognioodporność** | V1 zgodnie z UL 94 |

| | |
|---|---|
| **odporność mechaniczna** | Wibracje stycznik otwarty: 2 Gn, 5...300 Hz<br>Wibracje stycznik zamknięty: 4 Gn, 5...300 Hz<br>Wstrząsy stycznik otwarty: 10 Gn przez 11 ms<br>Wstrząsy stycznik zamknięty: 15 Gn for 11 ms |
| **wysokość** | 122 mm |
| **Szerokość** | 119 mm |
| **głębokość** | 120 mm |
| **Masa produktu** | 1,88 kg |

## Jednostka opakowania

| | |
|---|---|
| **Jednostka miary opakowania 1** | PCE |
| **Ilość jednostek w opakowaniu 1** | 1 |
| **Wysokość opakowania 1** | 14,0 cm |
| **Szerokość opakowania 1** | 16,2 cm |
| **Długość opakowania 1** | 19,8 cm |
| **Waga opakowania 1** | 2,1 kg |

## Warunki gwarancji

| | |
|---|---|
| **Gwarancja** | 18 miesięcy |

# Environmental Data

Firma Schneider Electric dąży do osiągnięcia statusu zerowej emisji netto do 2050 r. dzięki partnerstwom w łańcuchu dostaw, materiałom o mniejszym wpływie na środowisko i gospodarce obiegu zamkniętego za pośrednictwem naszej trwającej kampanii "Use Better, Use Longer, Use Again" w celu wydłużenia żywotności produktów i możliwości recyklingu.

W jaki sposób informacje te pomagają

### Wpływ na środowisko

| | |
|---|---|
| Emisja dwutlenku węgla (kg CO2 eq.) | **113** |
| Ujawnienie informacji o wpływie na środowisko | **Środowiskowy profil produktu** |

## Use Better

### Materiały i opakowania

| | |
|---|---|
| Opakowanie z tekturą pochodzącą z recyklingu | **Tak** |
| Opakowanie bez tworzywa sztucznego | **Tak** |
| Dyrektywa RoHS UE | **Zgodność** |
| Rozporządzenie REACh | **Deklaracja REACh** |
| Chińskie rozporządzenie RoHS | **Dyrektywa RoHS Chiny** |
| Bez PCV | **Tak** |

## Use Again

### Przepakowanie i regeneracja

| | |
|---|---|
| Profil cyklu życia produktu (PEP) | Informacja o żywotności |
| WEEE |  **Produkt musi być utylizowany na rynkach Unii Europejskiej zgodnie wytycznymi dotyczącymi zbiórki odpadów i nigdy nie może trafiać do pojemników na śmieci.** |
| Odbiór produktów | **No** |

Dimensions Drawings

## Dimensions

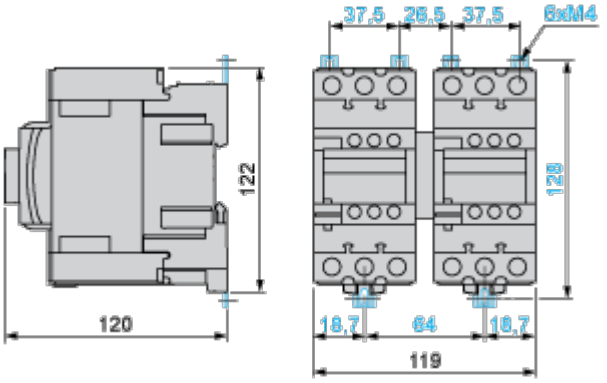

Connections and Schema

**Wiring**

