LPXLPE8

LAMPKA LED, BIAŁA, ŚWIATŁO CIĄGŁE, BEZ ADAPTERA, WBUDOWANE ZABEZPIECZENIE, 85-140VAC



Przeznaczenie produktu			Źródło światła LED, światło ciągłe
Seria produktu			LPXLP
Charakterystyka ogólna			
Kolor			Biały
Właściwości elektryczne			
Napięcie zasilania (AC)		V	85…140
Trwałość			
elektryczna		hours	100000
Właściwości mechaniczne			
Moment obrotowy dokręcania zacisków maks.		Nm	1
Przekrój przewodu			
	Przekrój przewodu AWG/kcmil		
	maks.		12
	IEC		
	maks.	mm²	1 or 2 / 2.5
Adapter do montażu			LPXAU120
Masa		g	16
Warunki otoczenia			
Temperatura			
	Temperatura pracy		
	min.	°C	-25
	maks.	°C	+70
	Temperatura składowania		
	min.	°C	-40
	maks.	°C	+85

Wymiary

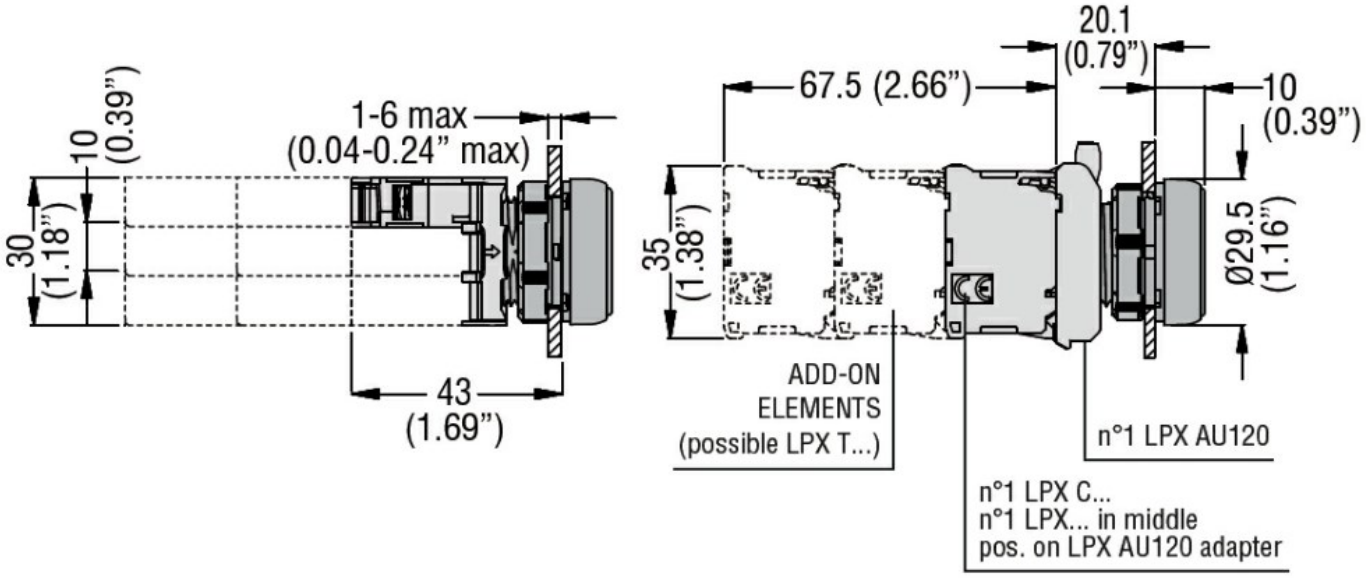

The characteristics described in this document are subject to updates or modifications at any time. The descriptions, technical and functional information, illustrations and instructions in this brochure are purely illustrative, and are consequently not contractually binding

LPXLPE8

LAMPKA LED, BIAŁA, ŚWIATŁO CIĄGŁE, BEZ ADAPTERA, WBUDOWANE ZABEZPIECZENIE, 85-140VAC

Schemat połączeń elektrycznych

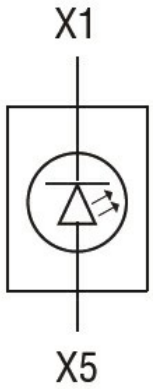

Certyfikaty i zgodność

Zgodność

CSA C22.2 n° 14
IEC/EN/BS 60947-1
IEC/EN/BS 60947-5-1
UL508

Certyfikaty

CCC
cULus
EAC
RINA
UL

Klasyfikacja ETIM

ETIM 8,0	EC000204 - Blok oprawek źródeł światła do urządzeń sterowniczych i sygnalizacyjnych

The characteristics described in this document are subject to updates or modifications at any time. The descriptions, technical and functional information, illustrations and instructions in this brochure are purely illustrative, and are consequently not contractually binding