IR Quattro MICRO 6m

COM1 – czarny
EAN 4007841 068639
Indeks 068639




Czujnik podczerwieni 360 °


Maks. 4 x 4 m



Max 1000 W (z obsługą LED)


IP65


2 – 1000 Lux


5 s – 60 min



Gwarancja Producenta


CE


VDE

Opis

Mały czujnik. Doskonała wydajność. IR Quattro MICRO spełnia oczekiwania wielu architektów i projektantów w zakresie czujnika, który jest tak niepozorny, jak to tylko możliwe. Imponuje kompaktowym rozmiarem po instalacji, niską wysokością całkowitą i precyzyjnym obiektywem (15 x 15 mm). Jednocześnie niewielki czujnik podczerwieni 360° zapewnia doskonałą wydajność, pokrywając 36 m². Certyfikat IP65 sprawia, że nadaje się również do pomieszczeń narażonych na wilgoć.

IR Quattro MICRO 6m

COM1 – czarny
EAN 4007841 068639
Indeks 068639

Specyfikacja techniczna

Wymiary (Ø x H)	43x 75 mm
Czujnik ruchu	Tak
Gwarancja Producenta	5 lat
Parametryzacja przez	Pilot, Smart Remote
Pilot w zestawie	Nie
Wersja	COM1 – czarny
PU1, EAN	4007841068639
Rodzaj	Czujnik ruchu, obecności
Zastosowanie	Wewnątrz
Zastosowanie, pomieszczenia	Biuro jednoosobowe, pokój hotelowy, pokój opieki, pokój funkcyjny / pomieszczenie pomocnicze, WC / umywalnia, Wnętrza
Kolor	czarny
Kolor RAL	9005
Załączony adapter do narożników	Nie
Miejsce montażu	sufit
Montaż	Do montażu sufitowego, sufit
Klasa szczelności	IP65
Temperatura otoczenia	-25 – 55 °C
Materiał	Plastik
Zasilanie sieciowe	220 - 240 V / 50 – 60 Hz
Wyjście przełączające 1, rezystancyjne	1000 W
Wyjście przełączające 1, liczba Diody LED / lampy fluorescencyjne	8 szt.
Wyjście przełączające 1, bezpotencjałowe	Nie
Świetlówki, statecznik elektroniczny	500 W
Świetlówki, bez korekcji	400 VA
Świetlówki z korekcją szeregową	400 VA
Świetlówki z korekcją równoległą	400 VA
Wyjście przełączające 1, niskonapięciowe lampy halogenowe	1000 VA
Lampy LED < 2 W	100 W
Lampy LED > 2 W < 8 W	300 W
Lampy LED > 8 W	600 W
Obciążenie pojemnościowe w µF	176 µF
Zużycie energii	0,5 W
Technologia czujników	Pasywna podczerwień, czujnik światła
Wysokość montażu	2,00 – 5,00 m
Max wysokość montażu	5,00 m
Optymalna wysokość montażu	2,8 m
Kąt wykrywania	360°
Kąt rozwarcia	90°
Zabezpieczenie przez podpełazaniem	Tak
Możliwość maskowania poszczególnych segmentów	Nie
Regulacja elektroniczna	Nie
Regulacja mechaniczna	Nie
Zasięg, promieniowy	4 x 4 m (16 m²)
Zasięg, styczny	6 x 6 m (36 m²)
Zasięg, obecność	4 x 4 m (16 m²)
Strefy przełączania	168
Funkcje	Tryb normalny / testowy, półautomatyczny / w pełni automatyczny, ręczny ON / ON-OFF
Natężenie światła	2 – 1000 lux
Ustawienia czasu	5 s – 60 Min.
Funkcja podstawowego poziomu oświetlenia	Nie
Regulowane światło główne	Nie
Ustawienie zmierzchu TEACH	Tak
Stałe sterowanie oświetleniem	Nie
Połączenie międzysystemowe	Tak
Typ połączenia międzysystemowego	Master/master, Master/slave
Połączenie przez	Kabel

IR Quattro MICRO 6m

COM1 – czarny
EAN 4007841 068639
Indeks 068639

Akcesoria

EAN 4007841 592806	Pilot Smart Remote
EAN 4007841 009151	Pilot zdalnego sterowania Smart Remote
EAN 4007841 559410	Pilot serwisowy RC8

Strefa wykrywania

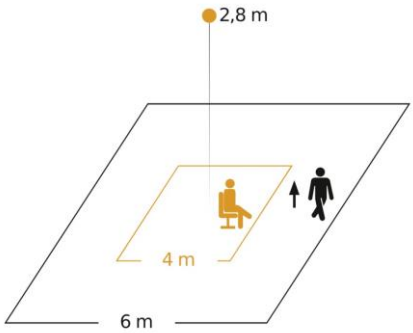

Possible mounting height: 2,50 m – 4,00 m
Orange: presence
Black: tangential

Rysunek wymiarowy

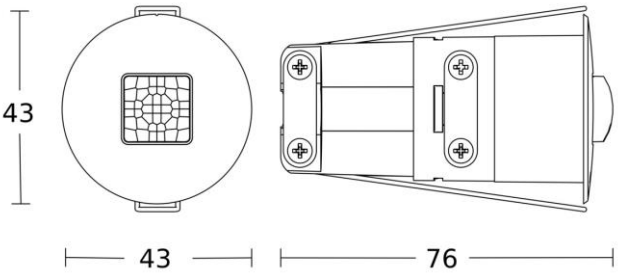

Schemat połączeń

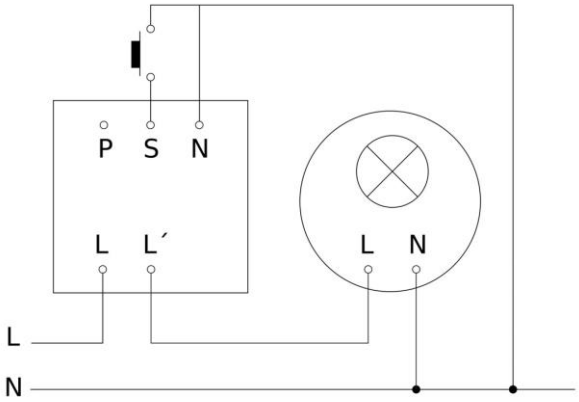

IR Quattro MICRO 6m

COM1 – czarny
EAN 4007841 068639
Indeks 068639

Schemat połączeń master/master

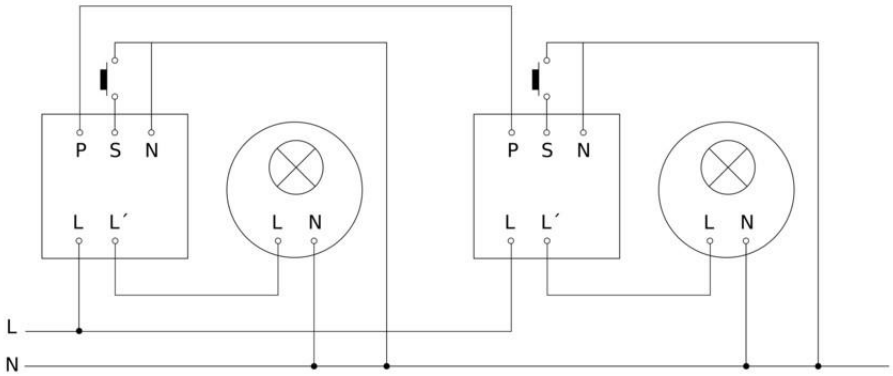

Schemat połączeń master/slave

