Czujnik obecności- Professional Line

IR Quattro MICRO 6m

COM1 - biały
EAN 4007841 053789
Indeks ST053789




Czujnik PIR 360°


max. 4 x 4 m obecność



1000 W max. (LED$_{ready}$)


IP65


2 - 1000 lux


5 sec - 60 min



5 lat gwarancji


CE


VDE

Opis funkcji

Mały czujnik. Świetna dokładność. IR Quattro MICRO spełnia życzenia wielu architektów i planistów dotyczące czujnika, który jest mały, jak to tylko możliwe. Zachwyca kompaktowymi rozmiarami po instalacji, niską wysokością całkowitą i mikro precyzyjną soczewką (15 x 15 mm). Jednocześnie czujnik podczerwieni 360° zapewnia doskonałą wydajność, obejmując 36 m². Certyfikat IP65 sprawia, że nadaje się również do pomieszczeń narażonych na wilgoć.

Specyfikacja techniczna

Wymiary (Ø x H)	43 x 75 mm
Z czujnikiem ruchu	Tak
Gwarancja Producenta	5 lat
Parametryzacja przez	Pilot, Smart Remote
Z pilotem w komplecie	Nie
Wersja	COM1 - biała
EAN	4007841053789
Rodzaj	Czujnik obecności
Zastosowanie przestrzeń	Wewnątrz
Zastosowania, pomieszczenia	Małe biuro, pokój hotelowy, , pomieszczenie gospodarcze, WC / łaźnia
Kolor	biały
Kolor, RAL	9003
Załączony adapter narożny	Nie
Miejsce montażu	sufit
Instalacja	W suficie.

LED źródła > 2 W < 8 W	300 W
LED źródła > 8 W	600 W
Pojemność µF	176 µF
Pobór mocy w stand-by	0,5 W
Technologia czujnika	Pasywna podczerwień, czujnik światła
Wysokość montażu	2,50 – 4,00 m
Max. wysokość montażu	4,00 m
Optymalna wysokość montażu	2,8 m
Kąt wykrywania	360 °
Kąt rozwarcia	90 °
Zabezp. przed podpełzaniem	Yes
Możliwość segmentowego Zmniejszenia zasięgu	No
Regulacja elektroniczna	No
Regulacja mechaniczna	No
Zasięg, promieniowy	4 x 4 m (16 m²)
Zasięg, styczny	6 x 6 m (36 m²)

IR Quattro MICRO 6m

COM1 - biały
EAN 4007841 053789
Indeks ST053789

Specyfikacja techniczna

Klasa szczelności	IP65
Temperatura otoczenia	-25 – 55 °C
Materiał obudowy	Tworzywo sztuczne
Zasilanie	220 – 240 V / 50 – 60 Hz
Wyjście 1, obciążenie rezystancyjne	1000 W
Wyjście 1, ilość źródeł LED / świetlówki	8 szt.
Wyjście 1, świetlówki	No
Zasilacz elektroniczny	500 W
Świetlówki, nieskompensowane	400 VA
Świetlówki, kompensacja szeregowa	400 VA
Świetlówki, kompensacja równoległa	400 VA
Wyjście 1, halogeny niskonapięciowe	1000 VA
LED źródła < 2 W	100 W

Zasięg, obecność	4 x 4 m (16 m²)
Strefy przełączania	168
Funkcje	Normal / test mode, Semi-/fully automatic, Ręczne ON / ON-OFF
Próg czułości zmierzchowej	2 – 1000 lx
Czas zwłoki	5 s – 60 Min.
Światło bazowe	Nie
Regulacja światła głównego	Nie
Tryb uczenia poziomy światła	Tak
Utrzymywanie stałego poziomu światła	Nie
Łączenie w sieć	Tak
Rodzaj łączenia w sieć	Master/master, Master/slave
Łączenie poprzez	Przewód

Akcesoria

EAN 4007841 009151	Pilot Smart Remote
EAN 4007841 592806	Pilot użytkownika RC5
EAN 4007841 559410	Pilot serwisowy RC8

IR Quattro MICRO 6m

COM1 - biały
EAN 4007841 053789
Indeks ST053789

Strefa wykrywania

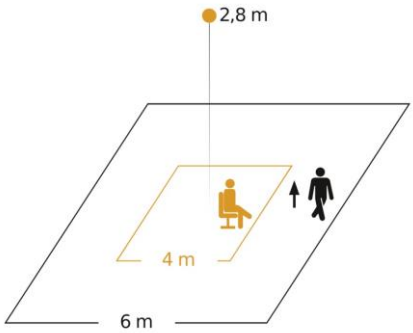

Possible mounting height: 2,50 m – 4,00 m
Orange: presence
Black: tangential

Wymiary

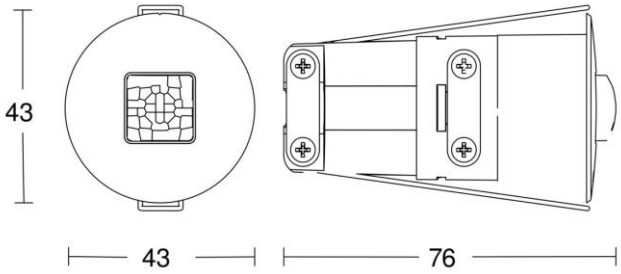

Podłączenie elektryczne

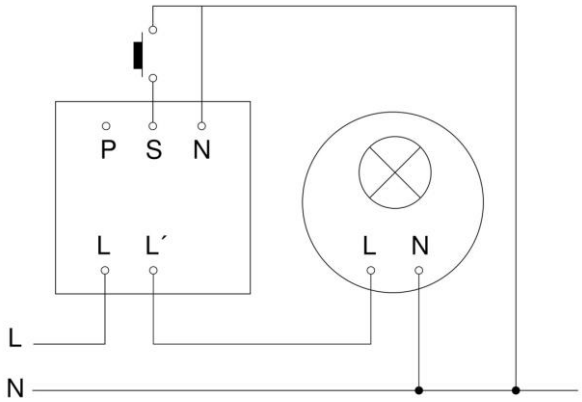

IR Quattro MICRO 6m

COM1 - biały
EAN 4007841 053789
Indeks ST053789

Podłączenie elektryczne – Master/Master

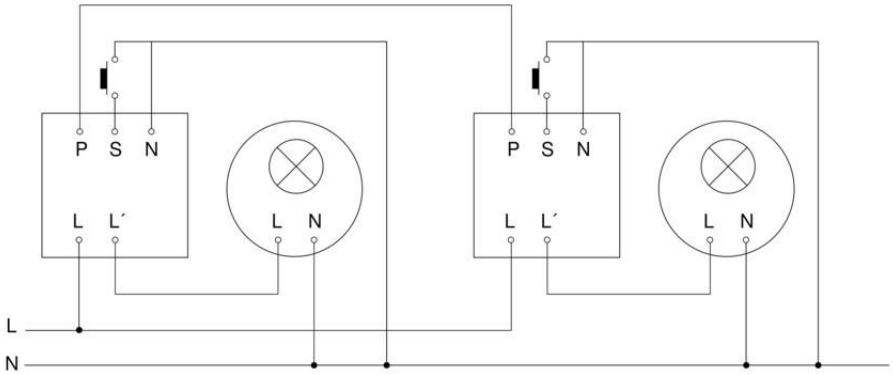

Podłączenie elektryczne Master/Slave

