SIEMENS

Karta informacyjna 3RS2500-1AW30



Przekaźnik nadzorczy temperatury PT100, Termoelement J, K 1 wartość progowa, szerokość 22,5 mm przekroczenie progu w górę i w dół AC/DC 24 - 240 V 1 zestyk przełączny, zasada prądu spoczynkowego przyłącze śrubowe

Nazwa markowa produktu	SIRIUS
oznaczenie produktu	Przekaźnik nadzorczy temperatury
wykonanie produktu	Analogowe urządzenie wielofunkcyjne, 1 czujnik, 1 wartość progowa
oznaczenie typu produktu	3RS2
Ogólne dane techniczne	
funkcja produktu	monitoring temperatury
wykonanie wskaźnika LED	Tak
napięcie izolacji dla kategorii nadnapięciowej II zgodnie z IEC 60664 przy stopniu zanieczyszczenia 3 wartość znamionowa	300 V
Napięcie testowe do testu izolacji	4 kV
stopień zanieczyszczenia	3
odporność na wstrząsy zgodnie z IEC 60068-2-27	11g / 15 ms
wytrzymałość zmęczeniowa zgodnie z IEC 60068-2-6	10 ... 55 Hz: 0,35 mm
żywotność mechaniczna (liczba cykli łączeniowych) typowy	10 000 000
żywotność elektryczna (cykle łączeniowe) przy AC-15 przy 230 V typowa	100 000
prąd termiczny elementów łączeniowych ze stykami maksymalny	5 A
oznaczenie środków roboczych zgodnie z IEC 81346-2:2009	K
wpływ temperatury otoczenia	0,05% na K odchylenia od T20
Mierzona temperatura	
● wartość początkowa	-50 °C
● wartość końcowa	1 000 °C
Dyrektywa RoHS (data)	05/01/2012
SVHC substance name	Lead - 7439-92-1 Lead monoxide (lead oxide) - 1317-36-8
Waga	0,175 kg
funkcja produktu	
● zapamiętywanie błędów	Nie
● zewnętrzny reset	Nie
wykonanie czujnika możliwy do podłączenia	Czujniki rezystancyjne: Pt100 termoelementy: typu J, K
Obwód sterowniczy/ Sterowanie	
rodzaj napięcia zasilającego napięcia sterującego	AC/DC
zasilające napięcie sterujące przy AC	
● przy 50 Hz wartość znamionowa	24 ... 240 V
● przy 60 hz wartość znamionowa	24 ... 240 V
zasilające napięcie sterujące 1 przy AC	
● przy 50 Hz wartość znamionowa	24 V
● przy 50 Hz	24 ... 240 V
● przy 60 hz wartość znamionowa	24 V
● przy 60 hz	24 ... 240 V

Zmiany zastrzeone
© Copyright Siemens

zasilające napięcie sterujące 2 przy AC	
● przy 50 Hz wartość znamionowa	24 V
● przy 60 hz wartość znamionowa	24 V
zasilające napięcie sterujące przy DC wartość znamionowa	24 ... 240 V
zasilające napięcie sterujące 1 przy DC wartość znamionowa	24 V
zasilające napięcie sterujące 1 przy DC	24 ... 240 V
współczynnik zakresu roboczego, zasilające napięcie sterujące, wartość znamionowa przy DC	
● wartość początkowa	0,85
● wartość końcowa	1,1
współczynnik zakresu roboczego, zasilające napięcie sterujące, wartość znamionowa przy AC przy 50 Hz	
● wartość początkowa	0,85
● wartość końcowa	1,1
współczynnik zakresu roboczego, zasilające napięcie sterujące, wartość znamionowa przy AC przy 60 hz	
● wartość początkowa	0,85
● wartość końcowa	1,1
częstotliwość napięcia zasilającego dla obwodu pomocniczego i obwodu prądu sterowania	50 ... 60 Hz
liczba obwodów pomiarowych	1
czas obejścia w przypadku awarii zasilania minimalny	20 ms
Dokładność	
Względna precyzja mierzenia	5 %
Ochrona zwarciowa	
● wykonanie wkładki bezpiecznikowej do ochrony przeciwzwarciowej styków NO wyjść przekaźnika wymagany	gL/gG: 6 A lub wyłącznik nadmiarowo-prądowy typu C: 1 A
● wersja wkładki bezpiecznikowej do zabezpieczenia przeciwzwarciowego zestyków rozwiernych wyjść przekaźnikowych wymagana	gL/gG: 6 A lub wyłącznik nadmiarowo-prądowy typu C: 1 A
wersja wkładki bezpiecznikowej	
● do zabezpieczenia przeciwzwarciowego zestyków zwiernych wyjść przekaźnikowych do zadań bezpieczeństwa wymagana	gL/gG: 2 A lub wyłącznik nadmiarowo-prądowy typu C: 1 A
● do zabezpieczenia przeciwzwarciowego zestyków rozwiernych wyjść przekaźnikowych do zadań bezpieczeństwa wymagana	gL/gG: 2 A lub wyłącznik nadmiarowo-prądowy typu C: 1 A
Komunikacja/ Protokół	
protokół obsługiwany protokół IO-Link	Nie
Obwód pomocniczy	
materiał styków łączeniowych	AgSnO2
liczba zestyków rozwiernych dla styków pomocniczych	0
liczba zestyków zwiernych dla styków pomocniczych	0
liczba zestyków przełącznych dla styków pomocniczych	1
prąd roboczy styków pomocniczych przy DC-13	
● przy 24 V	1 A
● przy 125 V	0,2 A
● przy 250 V	0,1 A
niezawodność styku styków pomocniczych	Jedna awaria styku na 100 milionów (17 V, 5 mA)
Wytrzymałość styków styków pomocniczych zg. z UL	R300 / B300
częstotliwość robocza wartość znamionowa	50 ... 60 Hz
obciążalność prądowa przekaźnika wyjściowego przy AC-15 przy 250 V przy 50/60 Hz	3 A
obciążalność prądowa przekaźnika wyjściowego przy DC-13	
● przy 24 V	1 A
● przy 125 V	0,2 A
prąd ciągły bezpiecznika DIAZED na przekaźniku wyjściowym	6 A
prąd ciągły wkładki bezpiecznikowej DIAZED przekaźnika wyjściowego do zadań bezpieczeństwa	2 A
Kompatybilnośc elektromagnetyczna	
kompatybilność elektromagnetyczna - emisja zakłóceń zg. z IEC	Class B

Zmiany zastrzeone
© Copyright Siemens

60947-1	
● powiązane z przewodem sprzężenie zakłócające w wyniku szybkich zakłóceń impulsowych zgodnie z IEC 61000-4-4	2 kV (power ports), 1 kV (signal ports)
● Zakłócenia przewodzone jako przepięcie przewód-ziemia zgodnie z IEC 61000-4-5	2 kV (linia - ziemia)
● Zakłócenia przewodzone jako przepięcie przewód-przewód zgodnie z IEC 61000-4-5	1 kV (linia-linia)
związane z polem sprzężenie pasożytnicze zgodnie z IEC 61000-4-3	10 V/m
rozładowanie elektrostatyczne zgodnie z IEC 61000-4-2	6 kV wyładowanie stykowe / 8 kV wyładowanie powietrzne
Separacja galwaniczna	
Wykonanie izolacji elektrycznej	separacja elektryczna
separacja galwaniczna	
● między wejściem a wyjściem	Tak
● pomiędzy napięciem zasilania a innymi obwodami	Tak
Przyłącza/ Zaciski	
część składowa produktu zdejmowany zacisk do obwodu pomocniczego i prądu sterowania	Tak
wykonanie przyłącza elektrycznego	Przyłącze śrubowe
● dla obwodu pomocniczego i obwodu prądu sterowania	Przyłącze śrubowe
rodzaj przekrojów poprzecznych możliwych do podłączenia przewodów	
● jednożyłowy	1x (0,5 ... 4,0 mm²), 2x (0,5 ... 2,5 mm²)
● typu linka z tulejką kablową	1x (0,5 ... 4 mm²), 2x (0,5 ... 2,5 mm²)
● przy przewodach AWG jednożyłowy	1x (20 ... 12), 2x (20 ... 14)
przekrój możliwego do podłączenia przewodu	
● jednożyłowy	0,5 ... 4 mm²
● typu linka z tulejką kablową	0,5 ... 4 mm²
numer AWG jako zakodowany przekrój przyłączanego przewodu	
● jednożyłowy	20 ... 12
● wielożyłowy	20 ... 12
moment dokręcenia przy zacisku śrubowym minimalny ... moment dokręcania w przypadku przyłącza śrubowego maksymalny	0,6 ... 0,8 N·m
Instalacja/ Mocowanie/ Wymiary	
pozycja montażowa	Dowolny
rodzaj montażu	Mocowanie śrubowe i zatrzaskowe na szynie montażowej 35 mm
wysokość	100 mm
szerokość	22,5 mm
głębokość	90 mm
odległość do zachowania	
● przy montażu szeregowym	
— do przodu	0 mm
— do tyłu	0 mm
— w górę	0 mm
— w dół	0 mm
— na boki	0 mm
● do części uziemionych	
— do przodu	0 mm
— do tyłu	0 mm
— w górę	0 mm
— na boki	0 mm
— w dół	0 mm
● do części czynnych	
— do przodu	0 mm
— do tyłu	0 mm
— w górę	0 mm
— w dół	0 mm
— na boki	0 mm
Warunki środowiska	

Zmiany zastrzeone
© Copyright Siemens

wysokość montażu przy wysokości nad poziomem morza maksymalny	2 000 m
temperatura otoczenia	
● podczas pracy	-25 ... +60 °C
● podczas magazynowania	-40 ... +85 °C
● podczas transportu	-40 ... +85 °C
względna wilgotność powietrza podczas pracy maksymalny	70 %

Zezwolenia Certyfikaty

General Product Approval





Confirmation






EMV	Marine / Shipping	other	Environment
 KC	 DNV	Confirmation	Environmental Confirmations

Więcej informacji

Informacje dotyczące opakowania
Informacje dotyczące opakowania
Information- and Downloadcenter
https://www.siemens.com/ic10
Industry Mall (System zamawiania online)
https://mall.industry.siemens.com/mall/pl/pl/Catalog/product?mlfb=3RS2500-1AW30
CAx-Online-Generator
http://support.automation.siemens.com/WW/CAXorder/default.aspx?lang=en&mlfb=3RS2500-1AW30
Service&Support
https://support.industry.siemens.com/cs/ww/en/ps/3RS2500-1AW30
Image database (product images, 2D dimension drawings, 3D models, device circuit diagrams, EPLAN macros, ...)
http://www.automation.siemens.com/bilddb/cax_de.aspx?mlfb=3RS2500-1AW30&lang=en
Charakterystyka: Derating
https://support.industry.siemens.com/cs/ww/en/ps/3RS2500-1AW30/manual

Zmiany zastrzeone
© Copyright Siemens

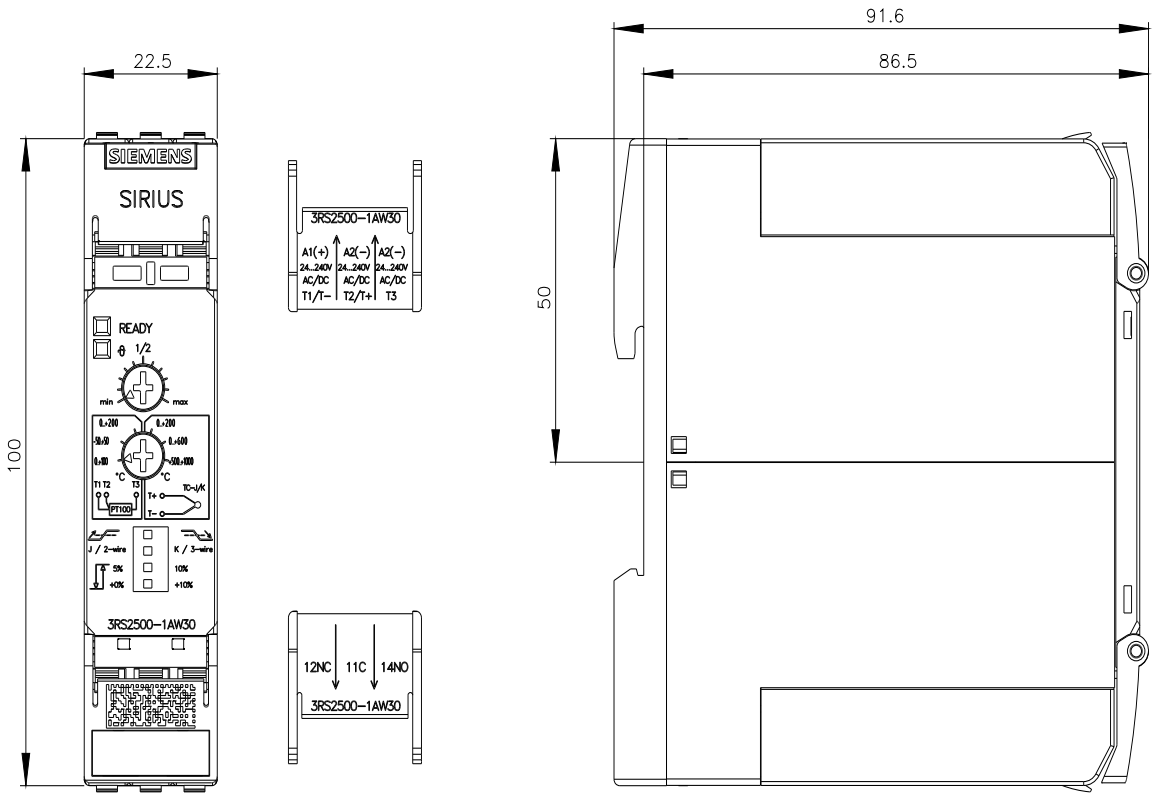

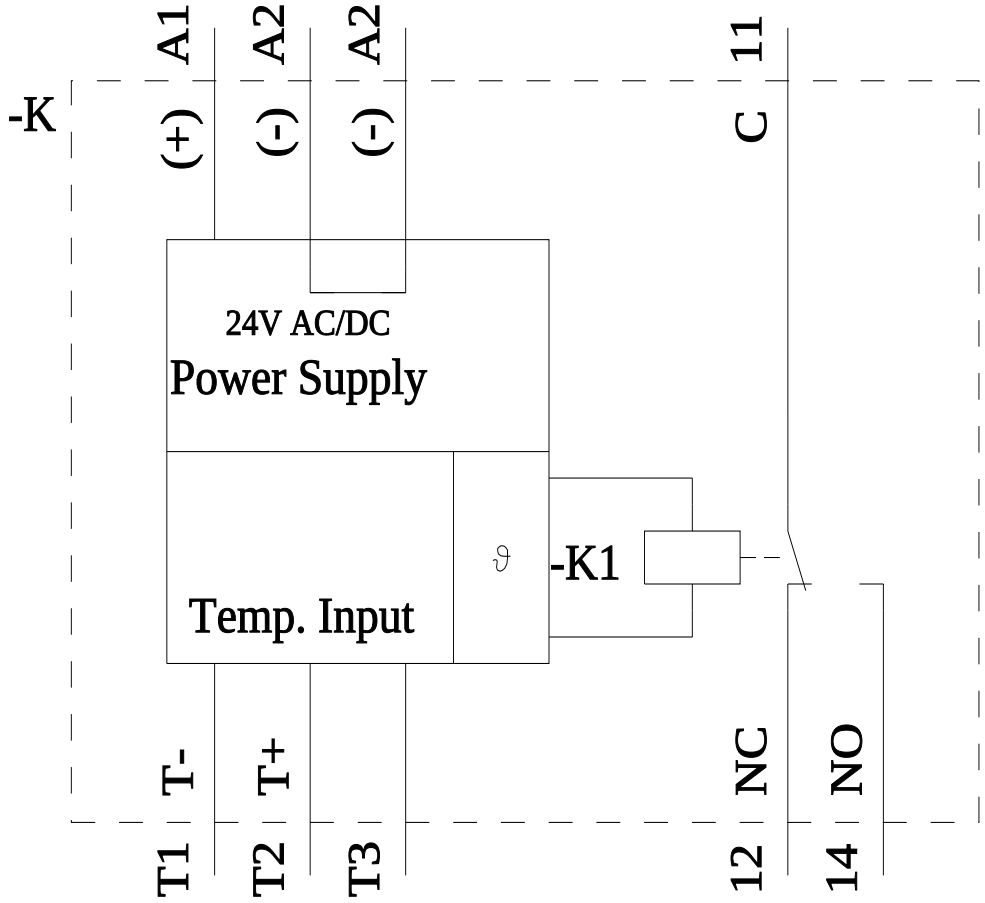

Ostatnia zmiana: 11.03.2024

Zmiany zastrzeone
© Copyright Siemens

Zmiany zastrzeone
© Copyright Siemens