8796 LA Przedłużacz Zyklop z systemem blokującym i tuleją obrotową, długi, 1/4", 1/4" x 150 mm



EAN:	4013288121059	**Wymiar:**	215x44x20 mm
Numer części:	05003531001	**Waga:**	72 g
Numer artykułu:	8796 LA	**Kraj pochodzenia:**	CZ
		Numer taryfy celnej:	82042000

- Przedłużacz Zyklop 1/4" z tuleją obrotową i systemem blokującym Flexible-Lock, długi
- Do kluczy nasadowych czworokątnych 1/4" z kulką
- System Flexible-Lock pozwala na zablokowanie lub szybką wymianę klucza nasadowego
- Tulejka obrotowa umożliwia szybkie pokręcanie
- Stal chromowo-wanadowa, chromowana

Przedłużacz Zyklop z systemem blokującym flexible-lock: kiedy system jest włączony, klucz nasadowy jest na stałe zamocowany na przedłużaczu, co zapobiega przypadkowemu wypięciu narzędzia. Zwolnienie blokady systemu powoduje powrót do możliwości szybkiej wymiany nasadek. Z tuleją obrotową do szybkiego dokręcania lub odkręcania śrub i nakrętek.

Link

Wera Werkzeuge GmbH
Korzerter Straße 21-25
D-42349 Wuppertal
Tel: +49 (0)2 02 / 40 45-0
E-Mail: info@wera.de

8796 LA Przedłużacz Zyklop z systemem blokującym i tuleją obrotową, długi, 1/4", 1/4" x 150 mm

System blokujący Flexible-Lock

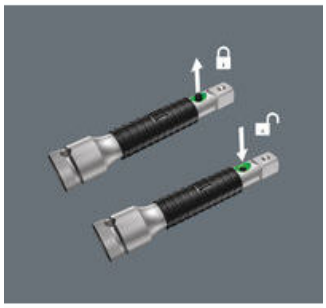

Przedłużacze serii Top wyposażone są dodatkowo w system blokujący Flexible-Lock. Kiedy system jest włączony, nasadki i inne narzędzia są na stałe zamocowane na przedłużaczu, co zapobiega np. przypadkowemu spadaniu lub "wyślizgiwaniu się" narzędzia. Zwolnienie blokady systemu powoduje powrót do możliwości szybkiej wymiany nasadek.

Przedłużacze posiadają obrotową tulejkę



Tulejka obrotowa w grzechotce Zyklop Speed oraz w przedłużaczach skutecznie przyspiesza dokręcanie lub odkręcanie śrub i nakrętek.

Kolejne warianty wybranej rodziny produktów:

	inch	mm
05003531001	1/4"	150,0

Link

Wera Werkzeuge GmbH
Korzerter Straße 21-25
D-42349 Wuppertal
Tel: +49 (0)2 02 / 40 45-0
E-Mail: info@wera.de