SIEMENS

Karta informacyjna 3RM1910-6AA



Akcesoria do SIRIUS 3RM1 Pokrywa do szyn zbiorczych

Ogólne dane techniczne		
Nazwa markowa produktu		SIRIUS
oznaczenie produktu		Pokrywa
wykonanie produktu		do 3 pustych przestrzeni przyłączeniowych 3-fazowych szyn zbiorczych
możliwość zastosowania		Szyny zbiorcze 3RM1910
funkcja produktu ochrona zwarciowa		Nie
wysokość montażu przy wysokości nad poziomem morza maksymalny	m	2 000
temperatura otoczenia		
● podczas pracy	°C	-25 ... +60
● podczas transportu	°C	-40 ... +70
● podczas magazynowania	°C	-40 ... +70
napięcie izolacji wartość znamionowa	V	500
Obwód główny		
względna tolerancja symetryczna napięcia roboczego	%	**10**
Instalacja/ Mocowanie/ Wymiary		
pozycja montażowa		Dowolny
rodzaj montażu		mocowanie zatrzaskowe
szerokość	mm	23
wysokość	mm	26
głębokość	mm	7

Aprobaty/ Certyfikaty

General Product Approval					EMV
UKCA	CE EG-Konf.	Confirmation	UL	EAC	RCM

Test Certificates	other	Railway	Environment
Type Test Certificates/Test Report	Confirmation	Special Test Certificate	Environmental Confirmations

Więcej informacji

Informacje dotyczące opakowania
Informacje dotyczące opakowania
Information- and Downloadcenter

Zmiany zastrzeone
© Copyright Siemens

https://www.siemens.com/ic10

Industry Mall (System zamawiania online)
https://mall.industry.siemens.com/mall/pl/pl/Catalog/product?mlfb=3RM1910-6AA

CAx-Online-Generator
http://support.automation.siemens.com/WW/CAXorder/default.aspx?lang=en&mlfb=3RM1910-6AA

Service&Support
https://support.industry.siemens.com/cs/ww/en/ps/3RM1910-6AA

Image database (product images, 2D dimension drawings, 3D models, device circuit diagrams, EPLAN macros, ...)
http://www.automation.siemens.com/bilddb/cax_de.aspx?mlfb=3RM1910-6AA&lang=en

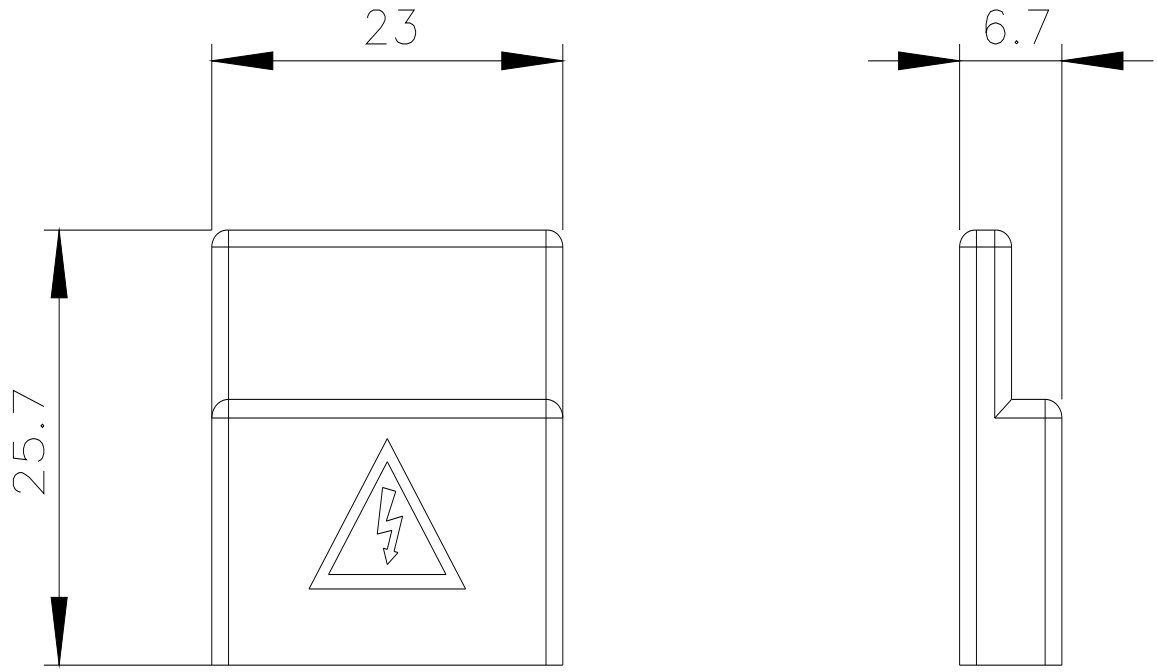

Ostatnia zmiana: 16.12.2020

Zmiany zastrzeone
© Copyright Siemens