VENTO ECO A50-4 S11 PRO

WENTYLACJA DECENTRALNA - POMIESZCZENIA POJEDYNCZE

Zastosowanie

- Skuteczna i energooszczędna wentylacja nawiewno-wywiewnych pomieszczeń mieszkalnych, domów oraz pomieszczeń socjalnych i użytkowych.
- Filtracja cząsteczek PM2.5 – do 70% za pomocą filtra F7.
- Ochrona przed hałasem zewnętrznym.
- Zmniejszenie strat ciepła spowodowanych wentylacją grawitacyjną, dzięki odzyskowi ciepła.
- Zbilansowany przepływ świeżego powietrza i wilgotności tworzą kontrolowany mikroklimat.

Wydajność:
do 50 m³/h
14 l/s

Sprawność odzysku ciepła:
do 92 %

Moc:
od 1,0 W

Poziom hałasu:
od 12 dB(A)

EC motor · ErP 2016 · ErP 2018



Konstrukcja

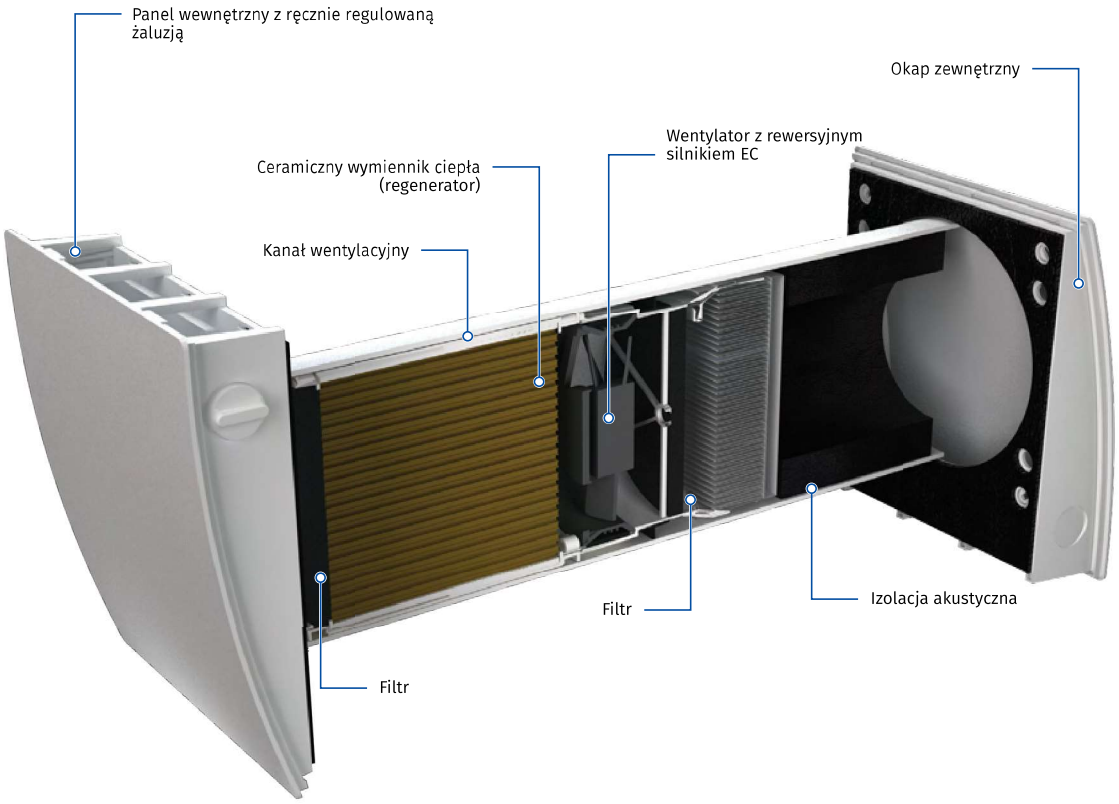

Podstawowe oznaczenie

Model	Kanał wentylacyjny	Nominalny przepływ powietrza [m³/h]	Typ kratki wewnętrznej	Okap zewnętrzny	Sterowanie
VENTO Eco	**A:** okrągły kanał wentylacyjny	**50**	**4**	**S11**: okap zewnętrzny z tworzywa (standardowa grubość ścian)	**Pro:** dotykowy panel sterowania

VENTO ECO A50-4 S11 PRO

Odzysk ciepła i wilgoci

ZASADA DZIAŁANIA W SEZONIE ZIMOWYM

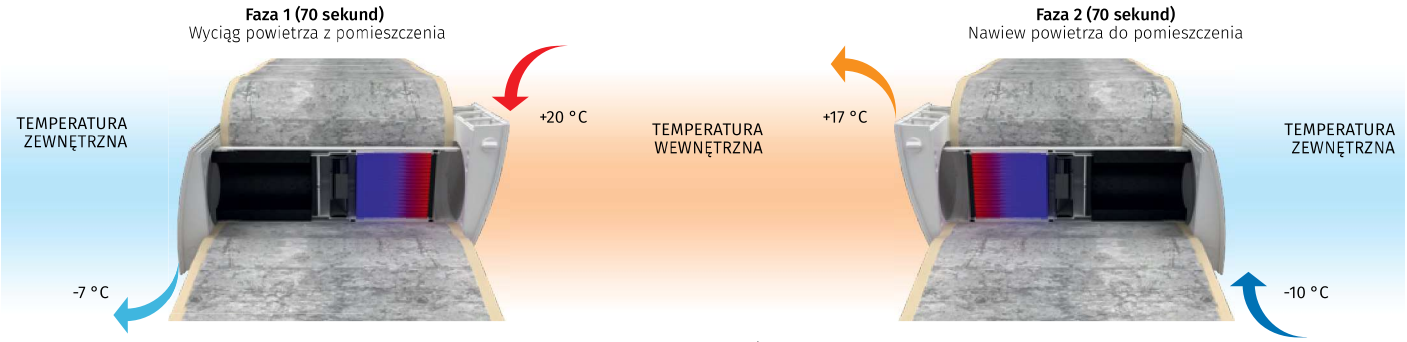

- Zanieczyszczone, ciepłe powietrze usuwane z pomieszczenia przepływa przez ceramiczny wymiennik ciepła, stopniowo go nagrzewając i oddając część wilgoci.
- Po nagrzaniu wymiennika urządzenie rozpoczyna pracę w trybie nawiewnym.
- Świeże, chłodne powietrze przepływa przez wymiennik ciepła, pochłaniając nagromadzone w nim ciepło i wilgoć.
- Po 70 sekundach wymiennik ciepła stygnie, a urządzenie przełącza się w tryb I - wywiew powietrza wewnętrznego.

Sterowanie

- Sterowanie trybem pracy urządzenia odbywa się za pomocą dotykowego panelu sterowania.

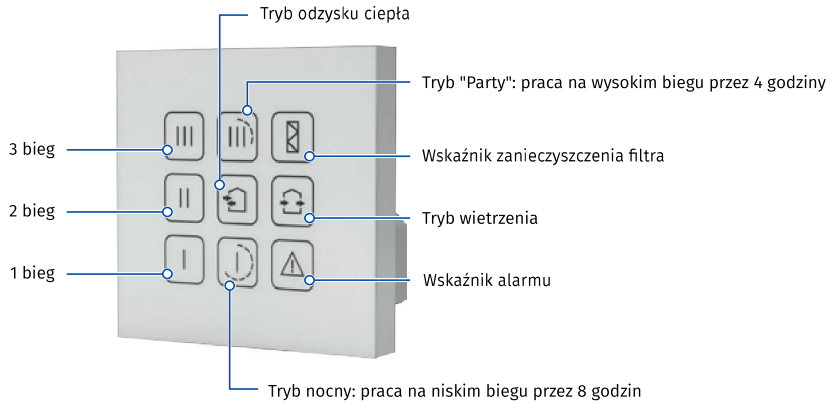

- Jeden panel sterowania może sterować pracą dwóch jednostek wentylacyjnych.
- Niskonapięciowe zasilanie (12V) między panelem sterowania i jednostką VENTO Eco.



Vento ECO A50-4 S11 Pro



Vento ECO2 A50-4 S11 Pro

VENTO ECO A50-4 S11 PRO

Montaż

- Urządzenie jest przeznaczone do montażu wewnątrzściennego, w otworze przelotowym wykonanym w ścianie zewnętrznej budynku.
- Jedno urządzenie może zapewnić efektywną wentylację pomieszczenia o powierzchni do 25 m². W przypadku większych pomieszczeń istnieje konieczność instalacji dwóch lub więcej jednostek wentylacyjnych.

Wymiary [mm]

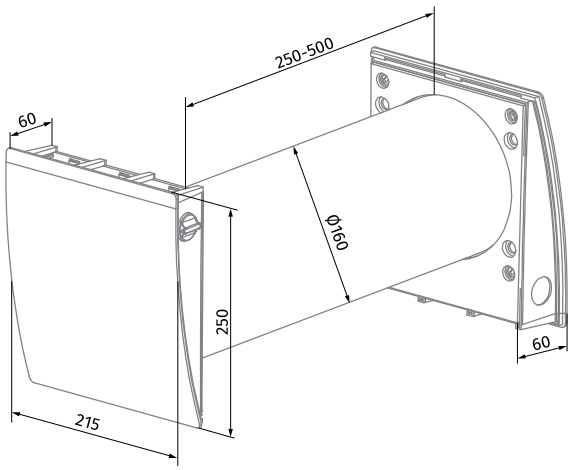

VENTO ECO A50-4 S11 Pro

Zestaw podstawowy

Nazwa	VENTO ECO A50-4 S11
Kanał wentylacyjny	1 szt.
Izolator akustyczny	1 szt.
Panel sterowania	1 szt.
Panel wewnętrzny	1 szt.
Okap zewnętrzny	1 szt.
Zestaw montażowy	1 szt.
Puszka instalacyjna	1 szt.
Podręcznik użytkownika	1 szt.
Opakowania	1 szt.

Wymiary [mm]

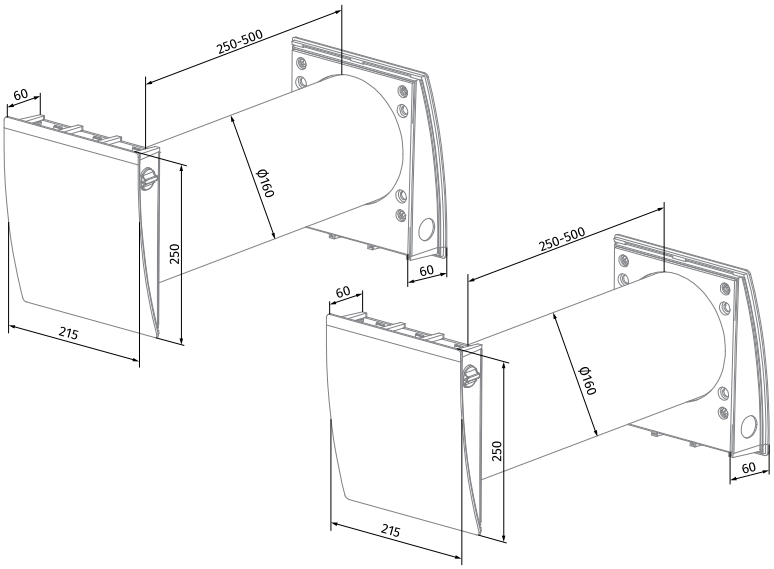

VENTO ECO2 A50-4 S11 Pro

Zestaw podstawowy

Nazwa	VENTO ECO A50-4 S11
Kanał wentylacyjny	2 szt.
Izolator akustyczny	2 szt.
Panel sterowania	1 szt.
Panel wewnętrzny	2 szt.
Okap zewnętrzny	2 szt.
Zestaw montażowy	2 szt.
Puszka instalacyjna	2 szt.
Podręcznik użytkownika	1 szt.
Opakowania	1 szt.

*Montaż filtra G4 – do minimalnej długości wkładu należy doliczyć 80mm.
Obudowa z filtrem jest dokręcana do wkładu Vento.

VENTO ECO A50-4 S11 PRO

Charakterystyka techniczna

Parametry	VENTO ECO A50-4 S11 Pro / VENTO ECO2 A50-4 S11 Pro		
Bieg	I	II	III
Napięcie zasilania [V/50(60)Hz]		100-240	
Moc [W]	1.00/2,37	2.10/3,8	4.30/7,61
Prąd [A]	0.017/0,033	0.025/0.047	0.041/0.080
Prędkość obrotowa [min^{-1}]	915	1555	2330
Wydajność w trybie wietrzenia [m^3/h;(l/s)]	15(4)	30(8)	50(14)
Wydajność w trybie odzysku ciepła [m^3/h;(l/s)]	8(2)/15(4)	15(4)/30(8)	25(7)/50(14)
Filtr		podstawowy (+Opcja G4 lub F7 PM2,5>70%**)	
Temperatura transportowanego powietrza [°C]		-20... +40	
Poziom ciśnienia akustycznego [dB(A)/~1m]	21	27	29
Poziom ciśnienia akustycznego [dB(A)/~3m]	12	18	20
Tłumienie hałasu zewnętrznego [dB(A)]		41	
Sprawność odzysku ciepła [%]		do 92	
Klasa efektywności energetycznej		A	
Stopień ochrony		IP24	

** maksymalny przepływ powietrza 41 m^3/h

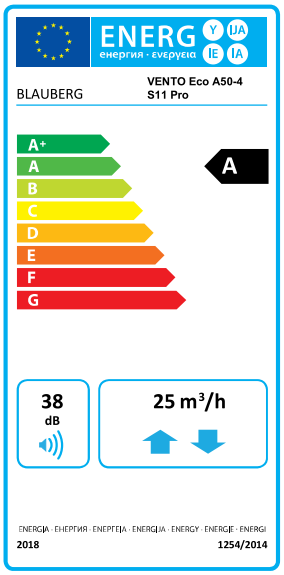

Wyposażenie dodatkowe

MODEL	TYP	OPIS
	AH-11 white 160	Okap zewnętrzny z tworzywa
	AH-10 white 160	Okap zewnętrzny z tworzywa
	AH-10 chrome 160	Okap zewnętrzny z tworzywa (efekt stali szczotkowanej)
	AH-S white 160	Okap zewnętrzny ze stali nierdzewnej pomalowany proszkowo na biało (dla budynków szkieletowych)
	AH-S chrome 160	Okap zewnętrzny ze stali nierdzewnej (dla budynków szkieletowych)
	FP Vento Expert A50	Filtr (2szt.)
	FP Vento Expert A50 G4	Filtr G4
	FP C 150x50 G4	Filtr G4 bez obudowy
	FP2 VENTO F7	Zestaw: kaseta (1szt.), filtr F7 (1szt.)
	KIT BlauPlast white 160	Zestaw do montażu narożnego z kratką zewnętrzną białą
	ROHR 160-700	Kanał wentylacyjny o średnicy 160 i długości 700mm
	PP 160/0.7	Okap zewnętrzny wykonany z tworzywa z kanałem okrągłym o średnicy 160mm i długości 700mm
	SE Vento Eco A50 Pro black/white	Przewodowy sterownik dotykowy do Vento ECO/ECO2 w kolorze białym/czarnym