Arkusz danych produktu

Specyfikacje



Stycznik mocy TeSys F AC3 500A 3P 1NO 1NC cewka 48VAC

LC1F500E7

Prośba o kontakt z COK 16 kwi 2024

Wycofany

Parametry podstawowe

gama produktów	TeSys
Gama produktów	TeSys F
Typ produktu lub komponentu	Stycznik
skrócona nazwa urządzenia	LC1F
zastosowanie	Obciążenie rezystancyjne Sterowanie silnikiem
Kategoria użytkowania	AC-4 AC-1 AC-3
Opis biegunów	3P
[Ue] znamionowe napięcie łączeniowe	<= 1000 V prąd przemienny (AC) 50/60 Hz <= 460 V prąd stały (DC)
napięcie sterujące [Uc]	48 V prąd przemienny (AC) 40...400 Hz
Znamionowy prąd łączeniowy [Ie]	700 A (at <40 °C) at <= 440 V prąd przemienny (AC) AC-1 500 A (at <55 °C) at <= 440 V prąd przemienny (AC) AC-3

Parametry uzupełniające

znamionowe napięcie udarowe wytrzymywane [Uimp]	8 kV
Znamionowy prąd cieplny przy konwekcyjnym chłodzeniu powietrznym [Ith]	700 A (at 40 °C)
Znamionowy prąd wyłączalny	4000 A conforming to IEC 60947-4-1
[Icw] znamionowy prąd krótkotrwały wytrzymywany	4200 A 40 °C - 10 s 3200 A 40 °C - 30 s 2400 A 40 °C - 1 min. 1500 A 40 °C - 3 min. 1200 A 40 °C - 10 min.
paramtery bezpiecznika dobezpieczającego	500 A aM at <= 440 V 800 A gG at <= 440 V
srednia impedancja	0,18 mOm - Ith 700 A 50 Hz
Znamionowe napięcie izolacji [Ui]	1000 V zgodnie z IEC 60947-4-1 1500 V zgodnie z VDE 0110 grupa C
strata mocy na biegun	88 W AC-1 45 W AC-3
kategoria przepięciowa	III
power pole contact composition	3 NO

Wyłączenie odpowiedzialności: Niniejsza dokumentacja nie pełni funkcji zastępczej i nie powinna być wykorzystywana do określenia niezawodności lub przydatności opisanych w niej produktów do konkretnych zastosowań użytkownika

moc silnika w kW	250 kW at 380...400 V prąd przemienny (AC) 50/60 Hz (AC-3) 280 kW at 415 V prąd przemienny (AC) 50/60 Hz (AC-3) 295 kW at 440 V prąd przemienny (AC) 50/60 Hz (AC-3) 355 kW at 500 V prąd przemienny (AC) 50/60 Hz (AC-3) 335 kW at 660...690 V prąd przemienny (AC) 50/60 Hz (AC-3) 335 kW at 1000 V prąd przemienny (AC) 50/60 Hz (AC-3) 147 kW at 220...230 V prąd przemienny (AC) 50/60 Hz (AC-3) 80 kW at 400 V prąd przemienny (AC) 50/60 Hz (AC-4)
zakres napięcia sterującego	Eksploatacyjny: 0.85...1.1 Uc 40...400 Hz 55 °C) Zniknięcie, odcięcie: 0,3...0,5 Uc 40...400 Hz 55 °C)
twałość mechaniczna	10 Mcykli
pobór mocy przyciąganie w VA	1100 VA, 40...400 Hz 0,9 20 °C)
pobór mocy przy podtrzymaniu w VA	18 VA, 40...400 Hz 0,9 20 °C)
Maximum operating rate	2400 cykl/h w <55 °C
czas pracy	40...65 ms zamykanie 100...170 ms otwieranie
przyłącza - zaciski	Obwód sterowania: zaciski śrubowe 1 kabel (kable) 1…4 mm²elastyczny bez końcówki kablowej Obwód sterowania: zaciski śrubowe 2 kabel (kable) 1…4 mm²elastyczny bez końcówki kablowej Obwód sterowania: zaciski śrubowe 1 kabel (kable) 1…4 mm²elastyczny z końcówką kablową Obwód sterowania: zaciski śrubowe 2 kabel (kable) 1…2,5 mm²elastyczny z końcówką kablową Obwód sterowania: zaciski śrubowe 1 kabel (kable) 1…4 mm²stały bez końcówki kablowej Obwód sterowania: zaciski śrubowe 2 kabel (kable) 1…4 mm²stały bez końcówki kablowej Obwód zasilający: drążek 2 kabel (kable) - przekrój poprzeczny szyny zbiorczej: 40 x 5 mm Obwód zasilający: zaciski oczkowo-pierścieniowe 2 kabel (kable) 240 mm² Obwód zasilający: połączenie śrubowe
Moment dokręcania	Obwód sterowania: 1,2 N.m Obwód zasilający: 35 N.m
Podstawa montażowa	Płyta
rozpraszanie ciepła	18 W
motor power range	250…500 kW w 380…440 V 3 fazy 110…220 kW w 380…440 V 3 fazy 110…220 kW w 200…240 V 3 fazy 250…500 kW w 480…500 V 3 fazy
typ układu rozruchu silnika	Stycznik podłączony bezpośrednio
napięcie cewki stycznika	48 V AC STANDARD
Normy	EN 60947-4-1 EN 60947-1 IEC 60947-1 IEC 60947-4-1 JIS C8201-4-1
Certyfikaty produktu	CSA RINA RMRoS DNV CB BV ABS UL LROS (Lloyds register of shipping) UKCA
Kod zgodności	LC1F
rodzaj napięcia sterującego	AC w 40...400 Hz

Środowisko pracy

stopień ochrony IP	IP20 płyta czołowa z osłonami zgodnie z IEC 60529 IP20 płyta czołowa z osłonami zgodnie z VDE 0106
działanie ochronne	TH
Temperatura otoczenia dla pracy urządzenia	-5…55 °C
Temepratura otoczenia dla przechowywania	-60…80 °C
dopuszczalna temperatura otaczającego powietrza wokół urządzenia	-40…70 °C
wysokość	238 mm
Szerokość	233 mm
głębokość	232 mm
wysokość pracy (w metrach nad poziomem morza)	3000 m bez zmniejszania wartości znamionowych
Masa produktu	11,35 kg

Jednostka opakowania

Jednostka miary opakowania 1	PCE
Ilość jednostek w opakowaniu 1	1
Wysokość opakowania 1	26,0 cm
Szerokość opakowania 1	30,0 cm
Długość opakowania 1	29,0 cm
Waga opakowania 1	11,935 kg

Warunki gwarancji

Gwarancja	18 miesięcy

Environmental Data

Firma Schneider Electric dąży do osiągnięcia statusu zerowej emisji netto do 2050 r. dzięki partnerstwom w łańcuchu dostaw, materiałom o mniejszym wpływie na środowisko i gospodarce obiegu zamkniętego za pośrednictwem naszej trwającej kampanii "Use Better, Use Longer, Use Again" w celu wydłużenia żywotności produktów i możliwości recyklingu.

Environmental Data - objaśnienie >

Jak oceniamy zrównoważony rozwój produktów >

Wpływ na środowisko

Emisja dwutlenku węgla (kg CO2 eq.)	**4052**
Ujawnienie informacji o wpływie na środowisko	**Środowiskowy profil produktu**

Use Better

Materiały i opakowania

Dyrektywa RoHS UE	**Zgodność z wyjątkami**
Rozporządzenie REACh	**Deklaracja REACh**
Chińskie rozporządzenie RoHS	**Dyrektywa RoHS Chiny**

Use Again

Przepakowanie i regeneracja

Profil cyklu życia produktu (PEP)	**Informacja o żywotności**

WEEE		**Produkt musi być utylizowany na rynkach Unii Europejskiej zgodnie wytycznymi dotyczącymi zbiórki odpadów i nigdy nie może trafiać do pojemników na śmieci.**

Dimensions Drawings

Dimensions and Drawings

LC1 F400 and F500

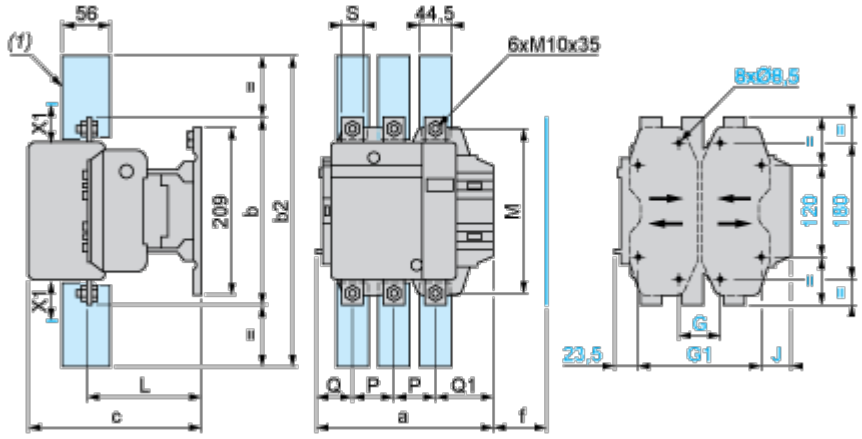

(1) Power terminal protection shroud

NOTE: X1 (mm) = Minimum electrical clearance according to operating voltage and breaking capacity.

LC1	200...500 V	600...1000 V
F400	15	20
F500	15	20

LC1		a	b	b2	c	f	G supplied	G min.	G max.	G1 supplied	G1 min.	G1 max.	J	L	M	P	Q	Q1
F400	2P	213	206	375	219	146	80	66	102	170	156	192	19.5	145	181	48	69	96
	3P	213	206	375	219	146	80	66	102	170	156	192	19.5	145	181	48	43	74
	4P	261	206	375	219	146	80	66	150	170	156	240	67.5	145	181	48	43	74
F500	2P	233	238	400	232	150	80	66	120	170	156	210	39.5	146	208	55	76	102
	3P	233	238	400	232	150	80	66	120	170	156	210	39.5	146	208	55	46	77
	4P	288	238	400	232	150	140	66	175	230	156	265	34.5	146	208	55	46	77

TeSys F reversing contactors and changeover contactor pairs Vertically mounted

NOTE: For customer assembly, with mechanical interlock (MI) LA9 F, fixing recommended on AM1 EC uprights (please consult your Regional Sales Office). 2 x LC1 identical or different ratings (LC1 F115 to F630 and F800).

Assembly A

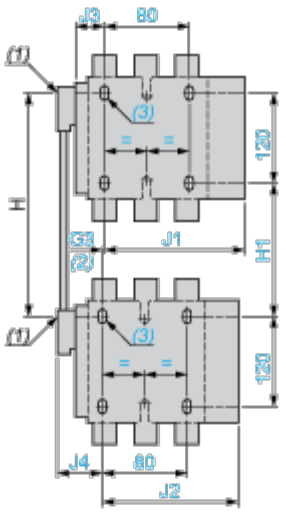

(1) Mechanical interlock shaft.

(2) For assembly of contactors of different ratings only.

(3) 4 x Ø6.5 for LC1 F115 to F225.

Assembly A(7) - Mechanical interlock reference

	G3 3P	G3 4P	H min.	H max.	H1 min.	H1 max.	J1 3P	J1 4P
LA9 FF4F	0	0	200	310	80	190	137	155.5
LA9 FG4F	3	4	210	300	90	180	139.5	159.5
LA9 FG4G	0	0	220	310	100	190	139.5	159.5

	J2 3P	J2 4P	J3 3P	J3 4P	J4 3P	J4 4P
LA9 FF4F	137	155.5	48.5	67	48.5	67
LA9 FG4F	137	155.5	53	73	54	69
LA9 FG4G	139.5	159.5	53	73	53	73

Assembly B

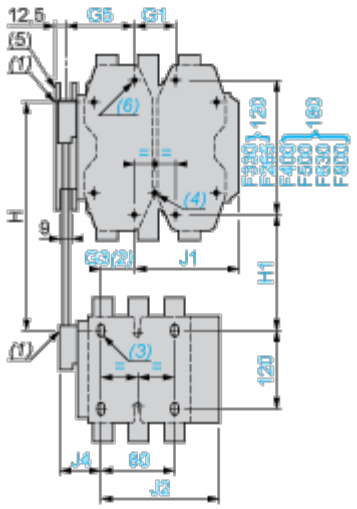

(4) 4 x Ø6.5 for LC1 F265.

(5) Mechanical interlock guide bracket.

Assembly B[7] - Mechanical interlock reference

	G1 3P	G1 4P	G3 3P	G3 4P	G5 3P	G5 4P	H min.	H max.
LA9 FH4F	96	96	21	27	60	83	240	380
LA9 FJ4F	80	80	45	26	83	83	250	380
LA9 FK4F	80	140	45	26	83	83	270	380
LA9 FL4F	180	240	35	17	74	74	310	380
LA9 FH4G	96	96	19	23	60	83	250	380
LA9 FJ4G	80	80	42	22	83	83	250	380
LA9 FK4G	80	140	42	22	83	83	270	380
LA9 FL4G	180	240	33	13	74	74	310	380

	H1 min.	H1 max.	J1 3P	J1 4P	J2 3P	J2 4P	J4 3P	J4 4P
LA9 FH4F	110	250	157.5	181.5	137	155.5	48.5	67
LA9 FJ4F	80	210	144.5	192.5	137	155.5	48.5	67
LA9 FK4F	100	210	164.5	219.5	137	155.5	48.5	67
LA9 FL4F	140	210	248.5	328.5	137	155.5	48.5	67
LA9 FH4G	120	250	157.5	181.5	139.5	159.5	53	73
LA9 FJ4G	90	220	144.5	192.5	139.5	159.5	53	73
LA9 FK4G	110	220	164.5	219.5	139.5	159.5	53	73

	H1 min.	H1 max.	J1 3P	J1 4P	J2 3P	J2 4P	J4 3P	J4 4P
LA9 FL4G	150	220	248.5	328.5	139.5	159.5	53	73

Assembly C

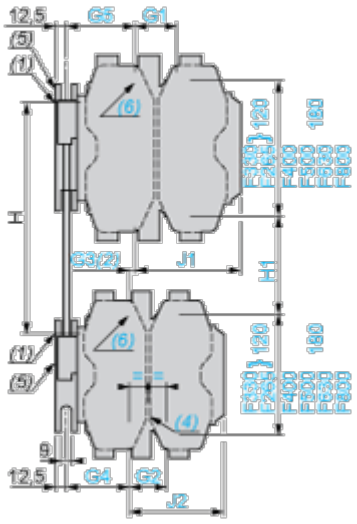

(6) 4 x Ø8.5 for LC1 F400, F500 or 4 x Ø10.5 for LC1 F630 and F800.

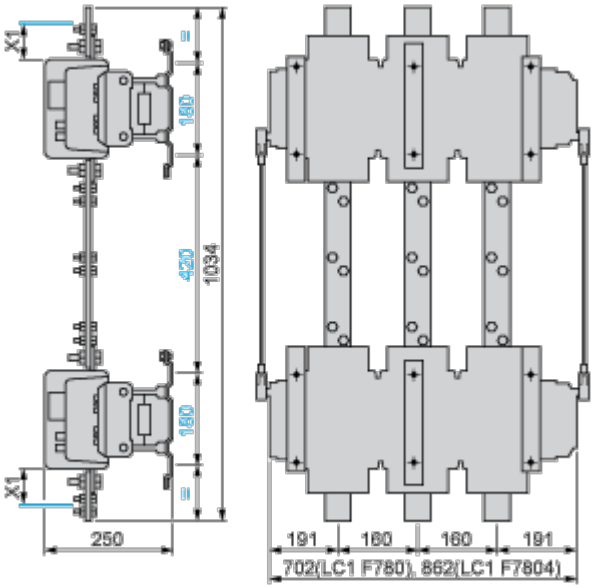

(7) Only 3P for F800.

(8) In this case, G4 is greater than G5.

Assembly C(7)

	G1 3P	G1 4P	G2 3P	G2 4P	G3 3P	G3 4P	G4 3P	G4 4P	G5 3P	G5 4P
LA9 FH4H	96	96	96	96	0	0	60	83	60	83
LA9 FJ4H	80	80	96	96	23	0	60	83	83	83
LA9 FK4H	80	140	96	96	23	0	60	83	83	83

	G1 3P	G1 4P	G2 3P	G2 4P	G3 3P	G3 4P	G4 3P	G4 4P	G5 3P	G5 4P
LA9 FL4H	180	240	96	96	14	9(8)	60	83	74	74
LA9 FJ4J	80	80	80	80	0	0	83	83	83	83
LA9 FK4J	80	140	80	80	0	0	83	83	83	83
LA9 FL4J	180	240	80	80	9(8)	9(8)	83	83	74	74
LA9 FK4K	80	140	80	140	0	0	83	83	83	83
LA9 FL4K	180	240	80	140	9(8)	9(8)	83	83	74	74
LA9 FL4L	180	240	180	240	0	0	74	74	74	74

	H min.	H max.	H1 min.	H1 max.	J1 3P	J1 4P	J2 3P	J2 4P
LA9 FH4H	250	380	130	260	157.5	181.5	157.5	181.5
LA9 FJ4H	260	380	110	230	144.5	192.5	157.5	181.5
LA9 FK4H	280	380	130	230	164.5	219.5	157.5	181.5
LA9 FL4H	330	380	170	220	248.5	328.5	157.5	181.5
LA9 FJ4J	260	380	60	200	144.5	192.5	144.5	192.5
LA9 FK4J	280	380	100	200	164.5	219.5	144.5	192.5
LA9 FL4J	325	380	140	195	248.5	329.5	144.5	192.5
LA9 FK4K	300	380	120	200	164.5	329.5	164.5	219.5
LA9 FL4K	345	380	160	195	248.5	328.5	164.5	219.5
LA9 FL4L	380	380	200	200	248.5	328.5	248.5	328.5

Connections and Schema

Connections and Schema

2, 3, and 4-pole Contactors

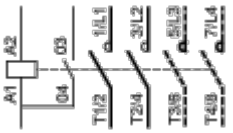

LC1 F115 to F630, F1250(coil LX1 F ~)



LC1 F115 to F630 , F1250 (coil LX4 F ⎓)

LC1 F115 to F265 (coil LX9 F ~)

LC1 F800 (coil LX8 F ~ / ⎓)