USKN Uchwyt korytka siatkowego

1,5 Grubość blachy: 1,5 mm

N Nowość E-90 System E-90

Informacje

Zastosowanie
Montaż koryt siatkowych KDS/KDSO..., KSG... i KDSZ... o szerokości 60 mm do standardowych wysięgników, a także bezpośrednio do ściany i podłogi.

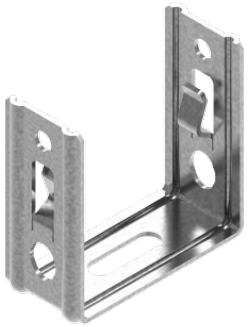

Materiał
G - ocynk galwaniczny
Na zamówienie:
FP - cynkowanie metodą cynku płatkowego PN-EN ISO 10683:2018-11
E - stal nierdzewna
L - lakierowanie w standardowej palecie RAL

Dodatkowe informacje
– wzmocnienie montażu zaciskiem ZS/ZSO
– możliwość montażu koryt siatkowych do ściany w pionie lub poziomie
– montaż koryt siatkowych do wysięgników i ceowników

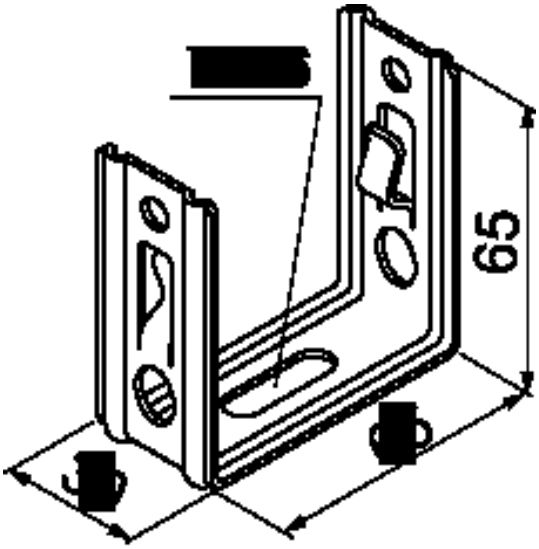

Wersje

Symbol	Numer katalogowy	Waga 1 szt. (kg)	Ilość (szt.)
USKN	900404	0,10	100

Przykłady

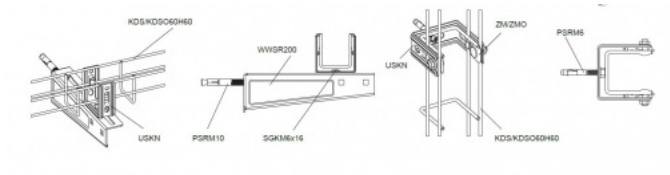
KDS/KDSO60H60
USKN
WWSR200
PSRM10
SGKM6x16
USKN
ZMIZMO
KDS/KDSO60H60
PSRM6