EXP1030

MODUŁ ROZSZERZEŃ. PAMIĘĆ, ZEGAR CZASU RZECZYWISTEGO Z PODTRZYMANIEM



Przeznaczenie produktu			Moduły rozszerzeń do urządzeń tablicowych – różne funkcje
Seria produktu			EXP1030

Charakterystyka ogólna

Opis			Pamięć danych, zegar-kalendarz
Funkcje			Pamięć danych
Kompatybilność z produktami LOVATO Electric			
	Automatyczne regulatory współczynnika mocy		
		DCRG8	Tak
	Automatyczne przełączniki układów SZR		
		ATL800/900	Tak

Właściwości mechaniczne

Masa		g	50

Wymiary

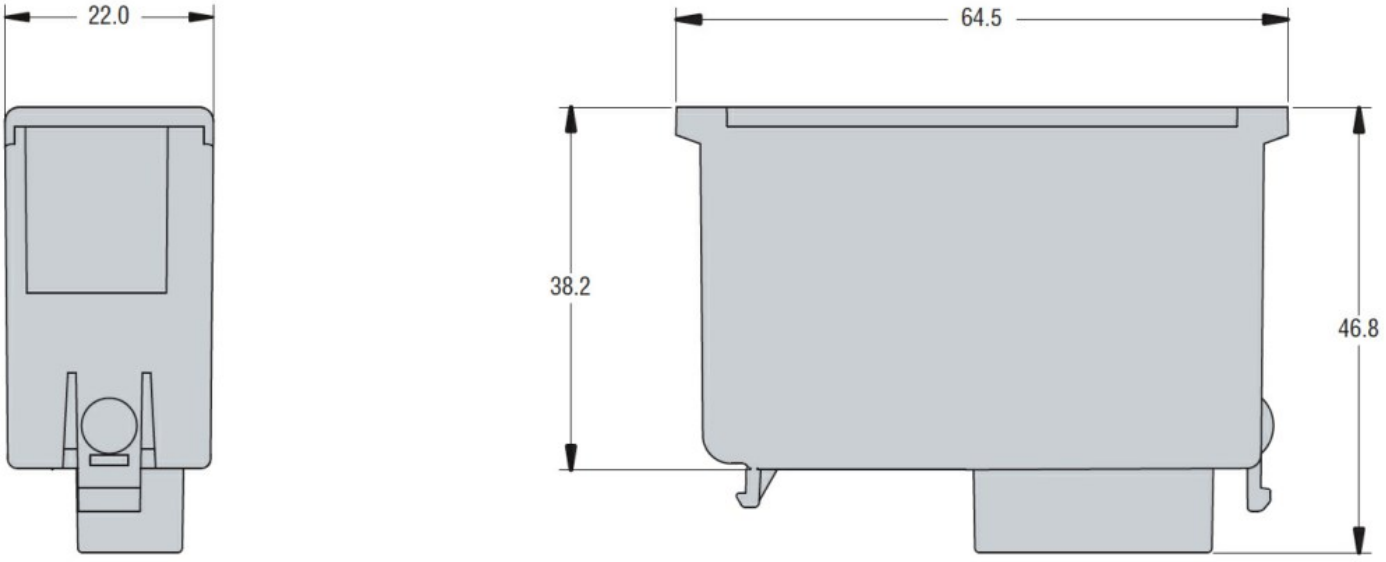

Certyfikaty i zgodność

Zgodność		
	CSA C22.2 n° 14	
	IEC/EN 61000-6-2	
	IEC/EN 61000-6-3	
	IEC/EN 61010-1	
	UL508	
Certyfikaty		
	cULus	
	EAC	

Klasyfikacja ETIM

The characteristics described in this document are subject to updates or modifications at any time. The descriptions, technical and functional information, illustrations and instructions in this brochure are purely illustrative, and are consequently not contractually binding

ETIM 8,0

EC002498 - Akcesoria/części zamienne do aparatury niskonapięciowej

The characteristics described in this document are subject to updates or modifications at any time. The descriptions, technical and functional information, illustrations and instructions in this brochure are purely illustrative, and are consequently not contractually binding