karta katalogowa | nr katalogowy: 750-412

moduł wejść dwustanowych 2-kanałowy; 48 V DC; 3 ms

https://www.wago.com/750-412



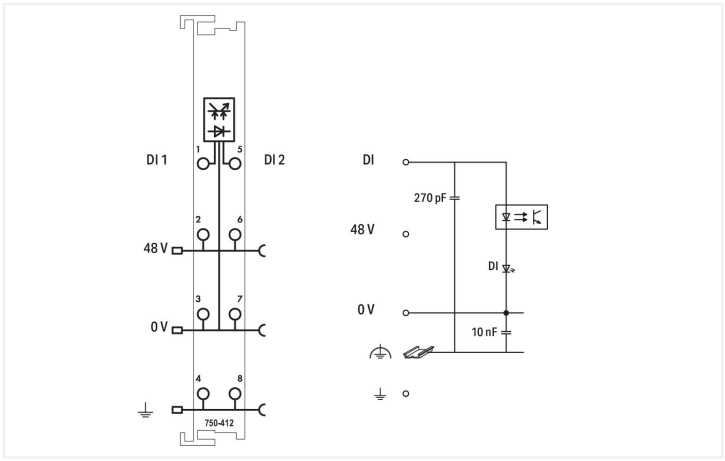

kolor: jasnoszary

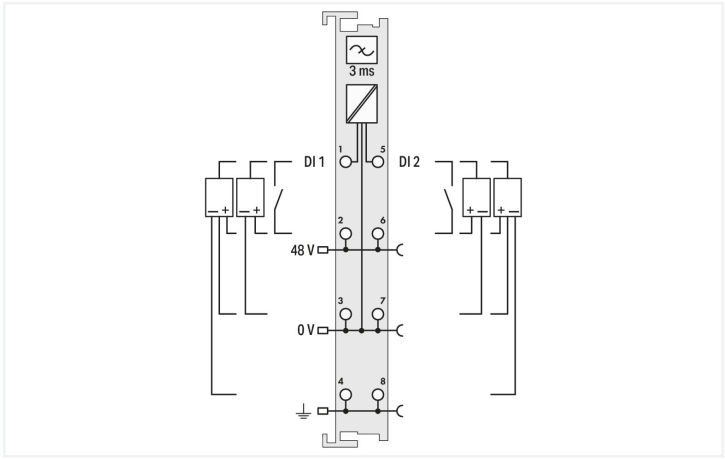

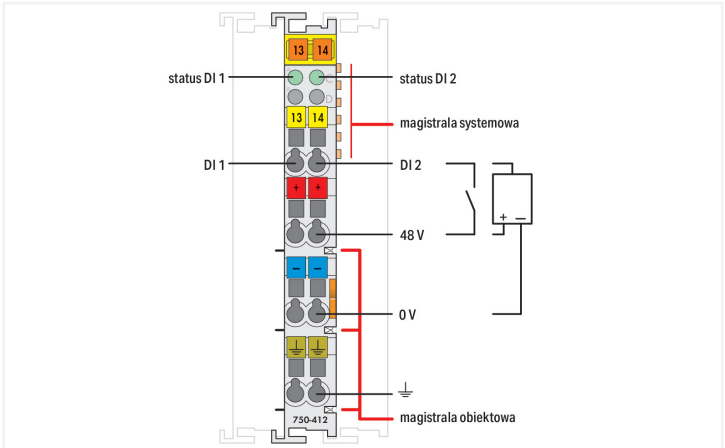

Moduł wejść dwustanowych odczytuje sygnały z obiektu, np. z czujników.
Aby tłumić zakłócenia, każde wejście jest wyposażone w filtr o tej samej stałej czasowej.
Magistrala obiektowa i systemowa są od siebie galwanicznie odseparowane.**Uwaga:**
Do zasilania napięciem 48 V DC należy zastosować dodatkowy moduł zasilający!

Dane techniczne	
liczba wejść dwustanowych	2
sumaryczna liczba kanałów (moduł)	2
rodzaj sygnału	dwustanowy
rodzaj sygnału, napięcie	48 V DC
zasilanie czujnika	48 V DC
podłączanie czujnika	2 x (2-przewodowa, 3-przewodowa, 4-przewodowa)
charakterystyka wejściowa	załączanie potencjałem wysokim
filtr wejściowy (dwustanowy)	3 ms
prąd wejściowy na każdy kanał przy sygnale (1) typ.	3,8 mA
zakres napięcia dla sygnału (0)	−6 … +10 V DC
zakres napięcia dla sygnału (1)	34 … 60 V DC
reprezentacja w obrazie procesu, dane wejściowe (wewn.) maks.	2 b
napięcie zasilania	5 V DC; poprzez styki mocy magistrali systemowej
pobór prądu z magistrali systemowej (5 V)	2,5 mA
napięcie zasilania obiektu	48 V DC (-15 … +20 %); poprzez styki mocy magistrali obiektowej (gniazdo sprężynowe – wtyk nożowy)
elementy sygnalizacyjne	zielona LED (A, C): status DI 1, DI 2
liczba wejściowych styków mocy	3
liczba wyjściowych styków mocy	3

Dane techniczne

obciążalność prądowa styków mocy	10 A

Bezpieczeństwo i ochrona

stopień ochrony	IP20
stopień zanieczyszczenia	2 wg. IEC 61131-2

Parametry zacisków

technika podłączania przewodu: I/O	8 x CAGE CLAMP® (wejścia)
materiał podłączanego przewodu	miedź
typ zacisku 1	wejście
przewód jednodrutowy	0,08 … 2,5 mm² / 28 … 14 AWG
przewód linkowy	0,08 … 2,5 mm² / 28 … 14 AWG
długość odizolowania przewodu	8 … 9 mm / 0.31 … 0.35 in

Wymiary

szerokość	12 mm / 0.472 in
wysokość	100 mm / 3.937 in
głębokość	69,8 mm / 2.748 in
głębokość od górnej krawędzi szyny	62,6 mm / 2.465 in

Dane mechaniczne

sposób montażu	szyna montażowa TS 35
odłączalne oprzewodowanie	zintegrowany

Dane materiałowe

kolor	jasnoszary
materiał obudowy	poliwęglan, poliamid 6.6
obciążenie ogniowe	1,397 MJ
masa	46 g
znak zgodności	CE

Warunki środowiskowe

temperatura otoczenia (praca)	0 … +55°C
temperatura otoczenia (przechowywanie)	-40 … +85°C
praca w zależności od wysokości n.p.m.	0 … 2000 m
położenie montażowe	Horizontal left, horizontal right, horizontal top, horizontal bottom, vertical top and vertical bottom
wilgotność względna (bez kondensacji)	95 %
odporność na wibracje	zgodnie z IEC 60068-2-6
odporność na wstrząsy	15g zgodnie z IEC 60068-2-27
odporność na zakłócenia EMC	zgodnie z EN 61000-6-2
emisja zakłóceń EMC	zgodnie z EN 61000-6-4
narażenie na wpływ substancji szkodliwych	zgodnie z IEC 60068-2-42 oraz IEC 60068-2-43
dopuszczalne stężenie substancji szkodliwych HS przy wilgotności względnej 75%	10 ppm
dopuszczalne stężenie substancji szkodliwych SO przy wilgotności względnej 75%	25 ppm

Dane handlowe

Product Group	15 (System I/O)
eCl@ss 10.0	27-24-26-04
eCl@ss 9.0	27-24-26-04
ETIM 9.0	EC001599
ETIM 8.0	EC001599
szt./opak.	1 szt.
rodzaj opakowania	karton
kraj pochodzenia	DE
numer taryfy celnej	85389099990

Zgodność z wymaganiami ochrony środowiska

nr CAS	1303-86-2 1317-36-8 7439-92-1
REACH, substancje z listy kandydackiej	Diboron trioxide Lead Lead monoxide
status zgodności z dyrektywą RoHS	Compliant,With Exemption
zwolnienie z obowiązku stosowania dyrektywy RoHS	6(c) 7(a) 7(c)-I 7(c)-II
numer zgłoszenia SCIP (Austria)	7c041494-3d46-4a07-adda-eac9a0508f7a
numer zgłoszenia SCIP (Belgia)	fc74fe33-08e2-483c-874c-a6cd0d358a93
numer zgłoszenia SCIP (Bułgaria)	695ec655-1546-4cb4-a6c5-1654d3cb54b1
numer zgłoszenia SCIP (Republika Czeska)	c1ea5172-78ca-42d3-ae7e-5c57c87463e9
numer zgłoszenia SCIP (Dania)	469368db-05fa-4614-9a51-3f6191835c8a
numer zgłoszenia SCIP (Finlandia)	aad4a0d4-296b-45ed-95b1-e21489f53e32
numer zgłoszenia SCIP (Francja)	6b2a17ab-b917-4da5-aafc-cb45ab94ab22
numer zgłoszenia SCIP (Niemcy)	22767ce1-2eeb-41f1-b8f2-1e54ed8942e3
numer zgłoszenia SCIP (Węgry)	d917d4aa-5d91-4375-88ab-af8dc7bc0678
numer zgłoszenia SCIP (Włochy)	c2752958-4231-4020-b257-87698af2bba4
numer zgłoszenia SCIP (Holandia)	af3834f3-fc5f-4179-8715-71b1ac7849db
numer zgłoszenia SCIP (Polska)	6e3519cc-c9fc-4a77-a457-d1ed6715df6a
numer zgłoszenia SCIP (Rumunia)	4eb3fbec-3642-4367-9d7b-c123e491618a
numer zgłoszenia SCIP (Szwecja)	31abb057-4ebf-49ec-a118-f3bdac6ea653

Dokonywanie zmian zastrzeżone. Należy stosować się do dokumentacji technicznej produktów.

Aktualne adresy – patrz: www.wago.com