15317 Czujnik ruchy natynkowy biały 180 st

[1]

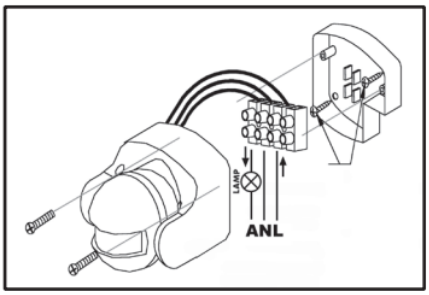

[2]

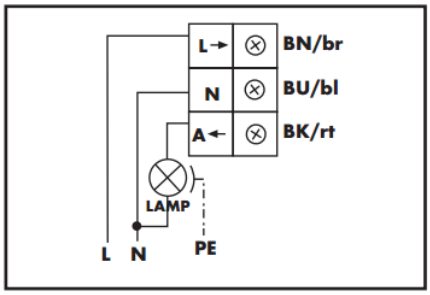

[3]

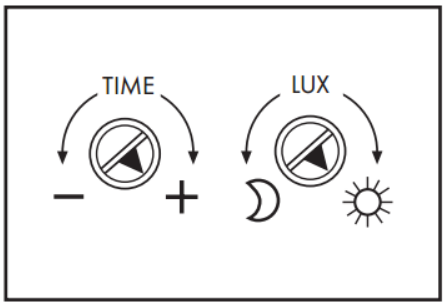

[4]

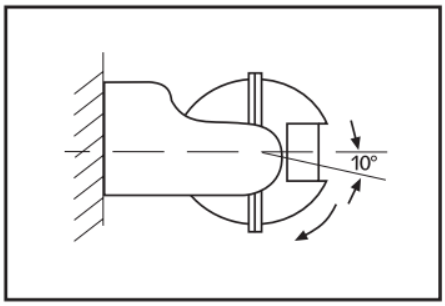

[5]

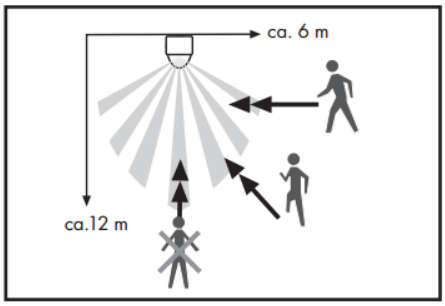

(PL) SYGNALIZATOR RUCHU IP44

Szanowna Klientko, szanowny Kliencie!
Dziękujemy, Państwu za zakup produktu REV. Prosimy przed uruchomieniem urządzenia przeczytać uważnie niniejszą instrukcję i przechować ją do późniejszego użycia.

ZASTOSOWANIE ZGODNE Z PRZEZNACZENIEM

CE Nasz produkt jest bryzgochronny i odpowiedni do stosowania na zewnątrz, IP44.
Zgodny z odpowiednimi wytycznymi europejskimi.

DANE TECHNICZNE

Napięcie: 230V~, 50Hz
Moc łączeniowa: żarówki do 1200W, świetlówki do 300VA
Kąt reagowania czujnika 110°: nr art. 0075114112, 0075114512
Kąt reagowania czujnika 180°: nr art. 0075184112, 0075184512
Zasięg reagowania czujnika: ok. 12m
Kąt regulacji: pionowo
Ustawianie czasu: od 10 (±3) sekund do ok. 7 (±2) minut
Ustawianie zmierzchu: od jasności do ciemności
Stan czuwania: ok. 0,5W
Stopień ochrony: IP44 bryzgochronny, do stosowania na zewnątrz

WSKAZÓWKI BEZPIECZEŃSTWA

- Instalacji może dokonać tylko przeszkolony fachowiec zgodnie z obowiązującymi przepisami instalacyjnymi. Proszę zwrócić się z tym do uprawnionego zakładu instalatorstwa elektrycznego.

INFORMACJE OGÓLNE

Sygnalizator ruchu działa według techniki pasywnej podczerwieni. Reaguje na ruch pochodzący ze źródeł ciepła. Jeśli np. człowiek wkroczy w zasięg reagowania czujnika, to przy ciemności automatycznie włączy się podłączone oświetlenie.
Sygnalizator ruchu zapewnia bezpieczeństwo i komfort. Gość będzie światłem powitany a włamywacz przepędzony. Dzięki sygnalizatorowi ruchu na podczerwień oszczędza się energię, gdyż po nastawionym

czasie lampy automatycznie się wyłączają.
Wbudowane fotodiody zapobiegają pracy sygnalizatora ruchu w dzień.

URUCHOMIENIE

- Zaleca się boczne ułożenie sygnalizatora ruchu w stosunku do ruchu pieszego, co umożliwi objęcie kilku sektorów.
- Zasięg i czułość są każdorazowo zależne od temperatury otoczenia. Przy ochłodzeniach podnosi się zasięg i czułość, gdyż różnica temperatur np. człowieka i otoczenia jest większa
- Sygnalizatora ruchu nie montować w zasięgu źródeł ciepła, jak np. kominki, wentylacja itp., gdyż mogą one wpłynąć niekorzystnie na czułość czujnika podczerwieni.
- Unikać bezpośredniego promieniowania cieplnego.
- Promieniowanie świetlne lub odblaski wpływają na funkcjonowanie fotodiod (wyłącznik zmierzchowy).
- Drzewa lub krzaki mogą powodować fałszywe włączenia. Prosimy montować sygnalizator ruchu w wystarczającym oddaleniu.
- Zanieczyszczenie elementów optycznych (np. przez zalegający kurz) może prowadzić do zmniejszenia zasięgu.
- Urządzenie jest zabezpieczone od wpływów pogody, godne polecenia jest dodatkowe zadaszenie.

MONTAŻ

Uwaga:
Przed montażem obwód elektryczny przewodu przyłączeniowego musi być wyłączony spod napięcia i zabezpieczony przed włączeniem.

1. Śruby sygnalizatora ruchu odpowiednio poluzować i zdjąć spodnią częśćrys. **[1]**.
2. Mocowanie spodniej części do ściany wykonać przy użyciu znajdujących się tam śrub i kołków na optymalnej wysokości 2-2,5m. Śruby regulacyjne sygnalizatora ruchu muszą być skierowane ku dołowi rys. **[1]**.
3. Sygnalizator ruchu podłączyć według poniższego schematu rys. **[2]**. Pamiętać o nasunięciu na przewód dołączonych wprowadzeń gumowych.
4. Górną część z sygnalizatorem ruchu przykręcić do części dolnej. Rys. **[1]**

TEST/USTAWIANIE

Po włączeniu świeci się podłączona lampa.

1. Proszę zaczekać aż światło wyłączy się.
2. Ostrożnie obracać regulatorami czułości i czasu zgodnie z ruchem wskazówek zegara do oporu w prawo w pozycję testu. Rys. **[3]**
3. Urządzenie potrzebuje ok. 40 sek. stabilizacji, aby właściwie działać.
4. Przejść przez teren, przy opuszczaniu zasięgu reagowania oświetlenie wyłącza się z opóźnieniem, po wejściu ponownie się włącza. Należy zachować min. 10 sek. przerwy między testami rys. **[5]**.
5. Przez obrót regulatora w lewo można ustawić żądany próg zadziałania i czas włączenia sygnalizatora ruchu.
6. Zasięg można zmieniać przez przestawienie kąta nachylenia. Rys. **[4]**
7. Zależne od pory roku różnice temperatur mogą zmieniać próg zadziałania.

USTAWIANIE CZASU

- Ustawienie czasu reguluje czas trwania włączenia światła.
- Czas włączenia można nastawiać bezstopniowo od oporu w lewo **–** (ok. 10 sek.) do oporu w prawo **+** (ok. 7 min.).

KONSERWACJA I CZYSZCZENIE





- Do czyszczenia powierzchni używać tylko lekko wilgotnej ściereczki, ewent. z łagodnym środkiem czyszczącym.
- Nie stosować środków czyszczących do szorowania ani zawierających rozpuszczalnik.

USUWANIE



W krajach UE symbol ten oznacza, że wyrobu nie wolno wyrzucać do śmieci. Stare urządzenia zawierają cenne, nadające się do recyklingu materiały, które należy oddać do ponownego przerobu, aby na skutek niekontrolowanej utylizacji nie szkodziły środowisku naturalnemu lub zdrowiu ludzkiemu. W związku z tym należy przekazać stare urządzenia do odpowiednich punktów zbiórki odpadów lub odesłać w celu utylizacji do placówki handlowej, w której zostały nabyte. Stamtąd zostaną one przekazane do recyklingu.