# Arkusz danych produktu
## Specyfikacja

# LC1D95E5
Stycznik mocy I=95A [AC-3] cewka 48VAC 50Hz styk pom 1NO 1NC zaciski skrzynkowe



## Parametry podstawowe

| | |
|---|---|
| Gama produktów | TeSys |
| Nazwa produktu | TeSys D |
| Typ produktu lub komponentu | Stycznik |
| Skrócona nazwa urządzenia | LC1D |
| Zastosowanie | Sterowanie silnikiem<br>Obciążenie rezystancyjne |
| Kategoria użytkowania | AC-4<br>AC-1<br>AC-3 |
| Opis biegunów | 3P |
| Kombinacja styków | 3 NO |
| [Ue] znamionowe napięcie łączeniowe | <= 300 V prąd stały (DC) dla obwód mocy<br><= 1000 V prąd przemienny (AC) 25...400 Hz dla obwód mocy |
| Znamionowy prąd łączeniowy [Ie] | 125 A (<= 60 °C) w <= 440 V AC-1 dla Obwód zasilający<br>95 A (<= 60 °C) w <= 440 V AC-3 dla Obwód zasilający |
| Moc silnika w kW | 45 kW w 415...440 V prąd przemienny (AC) 50 Hz AC-3<br>55 kW w 500 V prąd przemienny (AC) 50 Hz AC-3<br>45 kW w 660...690 V prąd przemienny (AC) 50 Hz AC-3<br>45 kW w 380...400 V prąd przemienny (AC) 50 Hz AC-3<br>45 kW w 1000 V prąd przemienny (AC) 50 Hz AC-3<br>25 kW w 220...230 V prąd przemienny (AC) 50 Hz AC-3<br>15 kW w 400 V prąd przemienny (AC) 50 Hz AC-4 |
| Moc silnika w KM | 20 HP w 200/208 V prąd przemienny (AC) 60 Hz dla 3 fazy silniki<br>7.5 KM w 115 V prąd przemienny (AC) 60 Hz dla 1 faza silniki<br>15 HP w 230/240 V prąd przemienny (AC) 60 Hz dla 1 faza silniki<br>25 HP w 230/240 V prąd przemienny (AC) 60 Hz dla 3 fazy silniki<br>60 HP w 460/480 V prąd przemienny (AC) 60 Hz dla 3 fazy silniki<br>60 HP w 575/600 V prąd przemienny (AC) 60 Hz dla 3 fazy silniki |
| Rodzaj napięcia sterującego | AC 50 Hz |
| Napięcie sterujące [Uc] | 48 V AC 50 Hz |
| Konfiguracja styku pomocniczego | 1 NO + 1 NC |
| Znamionowe napięcie udarowe wytrzymywane [Uimp] | Zgodnie z IEC 60947 |

Wyłączenie odpowiedzialności: Niniejsza dokumentacja nie pełni funkcji zastępczej i nie powinna być wykorzystywana do określenia niezawodności lub przydatności opisanych w niej produktów do konkretnych zastosowań użytkownika

| | |
|---|---|
| Kategoria przepięciowa | III |
| Znamionowy prąd cieplny przy konwekcyjnym chłodzeniu powietrznym [Ith] | 125 A w <= 60 °C dla obwód mocy<br>10 A w <= 60 °C dla obwód sygnalizacyjny |
| Irms znamionowy prąd załączany | 1100 A w 440 V dla Obwód zasilający zgodnie z IEC 60947<br>140 A prąd przemienny (AC) dla obwód sygnalizacyjny zgodnie z IEC 60947-5-1<br>250 A prąd stały (DC) dla obwód sygnalizacyjny zgodnie z IEC 60947-5-1 |
| Znamionowy prąd wyłączalny | 1100 A w 440 V dla Obwód zasilający zgodnie z IEC 60947 |
| [Icw] znamionowy prąd krótkotrwały wytrzymywany | 1100 A <= 40 °C 1 s obwód mocy<br>135 A <= 40 °C 10 min. obwód mocy<br>400 A <= 40 °C 1 min. obwód mocy<br>800 A <= 40 °C 10 s obwód mocy<br>100 A 1 s obwód sygnalizacyjny<br>120 A 500 ms obwód sygnalizacyjny<br>140 A 100 ms obwód sygnalizacyjny |
| Paramtery bezpiecznika dobezpieczającego | 160 A gG w <= 690 V koordynacja typ 2 dla obwód mocy<br>200 A gG w <= 690 V koordynacja typ 1 dla obwód mocy<br>10 A gG dla obwód sygnalizacyjny zgodnie z IEC 60947-5-1 |
| Srednia impedancja | 0,8 mΩ w 50 Hz - Ith 125 A dla obwód mocy |
| Znamionowe napięcie izolacji [Ui] | 1000 V dla Obwód zasilający zgodnie z IEC 60947-4-1<br>600 V dla obwód mocy certyfikaty CSA<br>600 V dla obwód mocy certyfikaty UL<br>690 V dla obwód sygnalizacyjny zgodnie z IEC 60947-1<br>600 V dla obwód sygnalizacyjny certyfikaty CSA<br>600 V dla obwód sygnalizacyjny certyfikaty UL |
| Trwałość elektryczna | 1,2 Mcykli 95 A AC-3 przy Ue <= 440 V<br>1,3 Mcykli 125 A AC-1 przy Ue <= 440 V |
| Strata mocy na biegun | 7,2 W AC-3<br>12.5 W AC-1 |
| Osłona bezpieczeństwa | Z |
| Podstawa montażowa | Płyta<br>Szyna |
| Normy | EN/IEC 60947-4-1<br>UL 60947-4-1<br>CSA C22.2 No 60947-4-1<br>EN/IEC 60947-5-1 |
| Certyfikaty produktu | UL<br>CCC<br>BV<br>DNV-GL<br>CSA<br>EAC |
| Przyłącza - zaciski | Obwód sterowania : zaciski śrubowe 2 kabel (kable) 1...2.5 mm² - sztywność kabla: elastyczny - z końcówka przewodu<br>Obwód sterowania : zaciski śrubowe 1 kabel (kable) 1...4 mm² - sztywność kabla: elastyczny - bez końcówka przewodu<br>Obwód sterowania : zaciski śrubowe 2 kabel (kable) 1...4 mm² - sztywność kabla: elastyczny - bez końcówka przewodu<br>Obwód sterowania : zaciski śrubowe 1 kabel (kable) 1...4 mm² - sztywność kabla: stały - bez końcówka przewodu<br>Obwód sterowania : zaciski śrubowe 2 kabel (kable) 1...4 mm² - sztywność kabla: stały - bez końcówka przewodu<br>Obwód sterowania : zaciski śrubowe 1 kabel (kable) 1...2.5 mm² - sztywność kabla: elastyczny - z końcówką kablową<br>Obwód zasilający : złącze 1 kabel (kable) 4...50 mm² - sztywność kabla: elastyczny - bez końcówka przewodu<br>Obwód zasilający : złącze 2 kabel (kable) 4...25 mm² - sztywność kabla: elastyczny - bez końcówka przewodu<br>Obwód zasilający : złącze 1 kabel (kable) 4...50 mm² - sztywność kabla: elastyczny - z końcówka przewodu<br>Obwód zasilający : złącze 2 kabel (kable) 4...16 mm² - sztywność kabla: elastyczny - z końcówka przewodu<br>Obwód mocy[ ]:[ ] złącze 1 kabel (kable) 4...50 mm² - sztywność kabla: stały - bez końcówka przewodu<br>Obwód mocy[ ]:[ ] złącze 2 kabel (kable) 4...25 mm² - sztywność kabla: stały - bez końcówka przewodu |
| Moment dokręcania | Obwód mocy[ ]:[ ] 9 N.m - wł złącze - ze śrubokrętem płaska Ø 6 do Ø 8 mm<br>Obwód mocy[ ]:[ ] 9 N.m - wł złącze sześciokątny 4 mm<br>Obwody sterowania : 1.2 N.m - wł zaciski śrubowe - ze śrubokrętem płaska Ø 6 mm |

| | |
|---|---|
| | Obwody sterowania : 1.2 N.m - wł zaciski śrubowe - ze śrubokrętem Philips nr 2 |
| Czas pracy | 20...35 ms zamykanie<br>6...20 ms otwieranie |
| Poziom bezpieczeństwa i niezawodności | B10d = 1369863 cykli contactor with nominal load zgodnie z EN/ISO 13849-1<br>B10d = 20000000 cykli contactor with mechanical load zgodnie z EN/ISO 13849-1 |
| Trwałość mechaniczna | 10 Mcykli |
| Częstość łączeń | <= 3600 cyc/h w <= 60 °C |

## Parametry uzupełniające

| | |
|---|---|
| Technologia cewki | Bez wbudowanego modułu ogranicznika przepięć |
| Zakres napięcia sterującego | 0,3...0,6 Uc zniknięcie, odcięcie w 55 °C, prąd przemienny (AC) 50 Hz<br>0.85...1.1 Uc eksploatacyjny w 55 °C, prąd przemienny (AC) 50 Hz |
| Pobór mocy przyciąganie w VA | 200 VA w 20 °C (cos ϕ 0.75) 50 Hz |
| Pobór mocy przy podtrzymaniu w VA | 20 VA w 20 °C (cos ϕ 0.3) 50 Hz |
| Rozpraszanie ciepła | 6...10 W w 50 Hz |
| Rodzaj styków pomocniczych | Typ połączony mechanicznie (1 NO + 1 NC) zgodnie z IEC 60947-5-1<br>Typ zestyk lustrzany (1 NC) zgodnie z IEC 60947-4-1 |
| Częstotliwość obwodu sygnalizacyjnego | 25...400 Hz |
| Minimalny prąd łączeniowy | 5 mA dla obwód sygnalizacyjny |
| Minimalne napięcie wyłączeniowe | 17 V dla obwód sygnalizacyjny |
| Czas bez sygnalizacji | 1.5 ms podczas wyłączenia (pomiędzy stykiem NZ a NO)<br>1.5 ms podczas załączenia (pomiędzy stykiem NZ a NO) |
| Rezystancja izolacji | > 10 MΩ dla obwód sygnalizacyjny |

## Środowisko pracy

| | |
|---|---|
| Stopień ochrony IP | IP20 płyta czołowa zgodnie z IEC 60529 |
| Działanie ochronne | TH zgodnie z IEC 60068-2-30 |
| Stopień zabrudzenia | 3 |
| Temperatura otoczenia dla pracy urządzenia | -5...60 °C |
| Temepratura otoczenia dla przechowywania | -60...80 °C |
| Dopuszczalna temperatura otaczającego powietrza wokół urządzenia | -40...70 °C przy Uc |
| Wysokość pracy (w metrach nad poziomem morza) | 3000 m bez obniżanie wartości znamionowych w temperaturze |
| Odpornośc ogniowa | 850 °C zgodnie z IEC 60695-2-1 |
| Ognioodporność | V1 zgodnie z UL 94 |
| Odporność mechaniczna | Wibracje stycznik otwarty 2 Gn, 5...300 Hz<br>Wstrząsy stycznik otwarty 8 Gn dla 11 ms<br>Wibracje stycznik zamknięty 3 Gn, 5...300 Hz<br>Wstrząsy stycznik zamknięty 10 Gn przez 11 ms |
| Wysokość | 127 mm |
| Szerokość | 85 mm |
| Głębokość | 130 mm |
| Masa produktu | 1,61 kg |

## Oferta zrównoważonego rozwoju

| | |
|---|---|
| Status oferty zrównoważonego rozwoju | Produkt ekologiczny Green Premium |
| RoHS (kod daty: RRTT) | Zgodny - od 0701 - Schneider Electric declaration of conformity<br>Schneider Electric declaration of conformity |
| REACh | Referencja nie zawiera SVHC powyżej wartości progowej<br>Referencja nie zawiera SVHC powyżej wartości progowej |

| | |
|---|---|
| Profil ekologiczny produktu | Dostępny<br>Środowiskowy profil produktu |
| Instrukcje dotyczące zakończenia okresu eksploatacji produktu | Bez potrzeby specjalnych działań recyklingowych |

## Warunki gwarancji

| | |
|---|---|
| Okres | 18 miesięcy 18 miesięcy |

# LC1D40...D95 / LC2D40...D95

www.schneider-electric.com

Contacteurs / Contacteurs-inverseur
Contactors / Reversing-contactors
Schütze / Wendeschütze
Contattori / Teleinvertitori

Contactores / Contactores-inversores
Contactores / Contactores-inversores
КОНТАКТОРЫ / РЕВЕРСИВНЫЕ КОНТАКТОРЫ
接触器 / 换向接触器

~

LC1D40
LC1D50
LC1D65
LC1D80
LC1D95

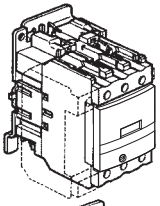

LC2D40
LC2D50
LC2D65
LC2D80
LC2D95

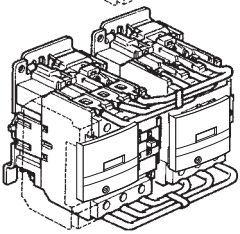

⎓

LC1D40
LC1D50
LC1D65
LC1D80
LC1D95

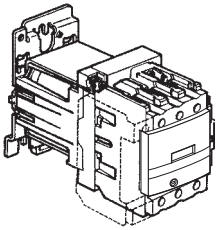

"For Motor Starting Use Schneider Electric Overload Relay Series LR".

## ⚠ ⚠ DANGER / DANGER / PELIGRO / GEFAHR / PERICOLO / PERIGO / ОПАСНО / 危险

**HAZARD OF ELECTRIC SHOCK, EXPLOSION, OR ARC FLASH**
Disconnect all power before servicing equipment.
**Failure to follow these instructions will result in death or serious injury.**

**RISQUE D'ÉLECTROCUTION, D'EXPLOSION OU D'ARC ELECTRIQUE**
Coupez toutes les alimentations avant de travailler sur cet appareil.
**Le non-respect de ces instructions provoquera la mort ou des blessures graves.**

**PELIGRO DE DESCARGA ELÉCTRICA, EXPLOSIÓN O ARCO ELECTRICO**
Desconecte todas las alimentaciónes antes de manipular el producto.
**Si no se siguen estas instrucciones provocará lesiones graves o incluso la muerte.**

**GEFAHR VON ELEKTRISCHEM SCHLAG, EXPLOSION ODER LICHTBOGEN**
Vor dem Arbeiten am Gerät alle Spannungsversorgungen abschalten.
**Die Nichtbeachtung dieser Anweisungen führt zu Tod oder schwerer Körperverletzung.**

**RISCHIO DI SCARICA ELETTRICA , ESPLOSIONE O ARCO ELETTRICO**
Scollegare l'apparecchio da tutti i circuiti di alimentazione prima di qualsiasi intervento.
**Il mancato rispetto di queste istruzioni provocherà morte o gravi infortuni.**

**RISCO DE ELECTROCUSSÃO, DE EXPLOSÃO, OU DE ARCO ELÉCTRICO**
Desconecte todas as alimentações antes de manipular o produto.
**A não observância destas instruções resultará em morte, ou ferimentos graves.**

**Опасность поражением электрическим током, опасность взрыва или вспышки дуги.**
Перед обслуживанием или ремонтом убедитесь, что питание отключено.
**Несоблюдение этих инструкций приведет к смерти или серьезной травме.**

可能有触电、爆炸或者电弧灼伤的危险
在此电力设备 上进行工作时
请先切断所有电源。
若违背这些说明，
则可能会导致严重的人身伤害甚至死亡

## ⚠ WARNING

**RISK OF FIRE OR ELECTRIC SHOCK (FOR CONTACTOR WITH UL HI-FAULT SHORT CIRCUIT CURRENT RATINGS ONLY)**
The opening of the branch-circuit protective device may be an indication that a fault current has been interrupted. To reduce the risk of fire or electric shock, current-carrying parts and the other components of the controller should be examined and replaced if damaged.
**Failure to follow these instructions can result in death, serious injury, or equipment damage.**

W9 0444935 0114 11
02 - 2015
1/12

Schneider Electric

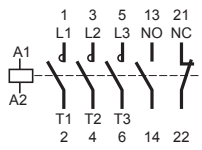
1 3 5 13 21
L1 L2 L3 NO NC
A1
A2
T1 T2 T3
2 4 6 14 22

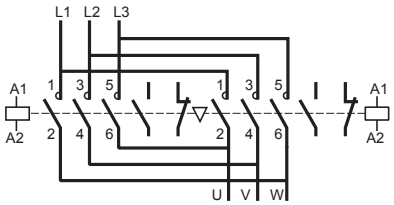
L1 L2 L3
A1
A2
1 3 5
2 4 6
1 3 5
2 4 6
A1
A2
U V W

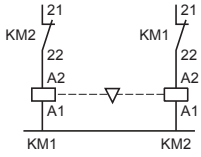
KM2
KM1
21
22
A2
A1
KM1
KM2

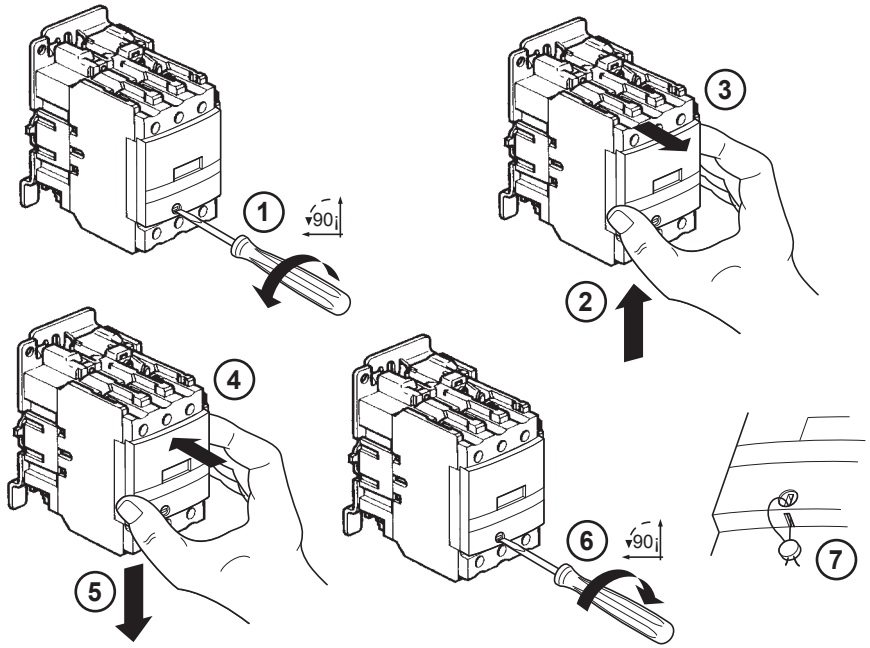
1
90°
2
3
4
5
6
90°
7

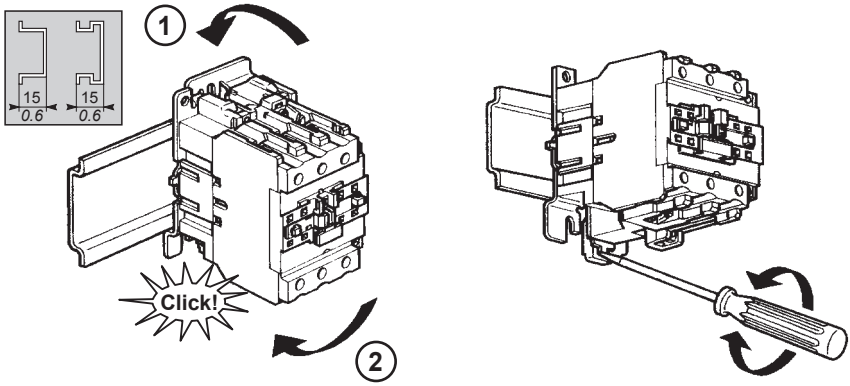
1
15
0.6
15
0.6
Click!
2

Additifs
Adder blocks
Hilfsschalterblöcke aufrastbar
Additivi

Aditivos
Aditivos
Блоки суммирования
加法器块

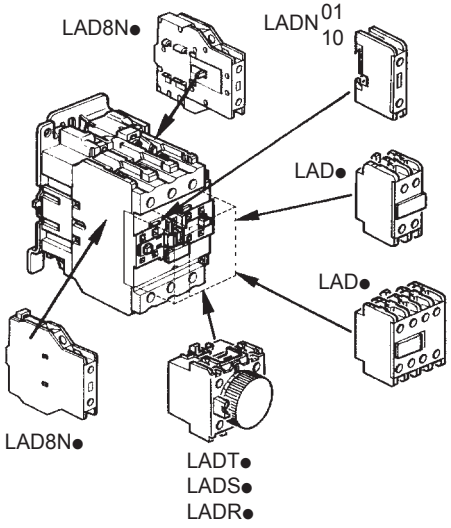


| | |
|---|---|
| 1 “F” | LADN10 |
| 1 “O” | LADN01 |
| 1 “F” + 1 “O” | LADN11 |
| 2 “F” | LADN20 |
| 2 “O” | LADN02 |
| 2 “F” + 2 “O” | LADN22 |
| 1 “F” + 3 “O” | LADN13 |
| 4 “F” | LADN40 |
| 4 “O” | LADN04 |
| 3 “F” + 1 “O” | LADN31 |
| 2 “F” + 2 “O” | LADC22 |
| 2 “F” | LA1DX20 (See page7) |
| 2 “F” + 2 “F” | LA1DZ40 (See page7) |
| 1 “F” + 1 “O” + 2 “F” | LA1DZ31 (See page7) |
| 2 “F” | LA1DY20 (See page7) |
| 0,1...3 s | LADT0 |
| 0,1...30 s | LADT2 |
| 1...30 s | LADS2 |
| 10...180 s | LADT4 |
| 0,1...3 s | LADR0 |
| 0,1...30 s | LADR2 |
| 10...180 s | LADR4 |
| 1 “F” + 1 “O” | LAD8N11 (See page8) |
| 2 “F” | LAD8N20 (See page8) |

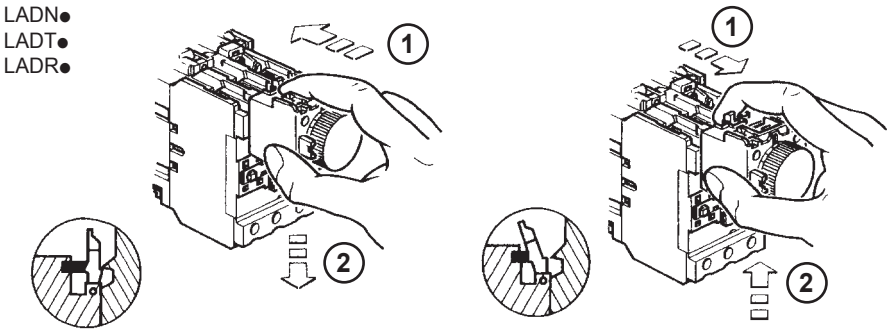


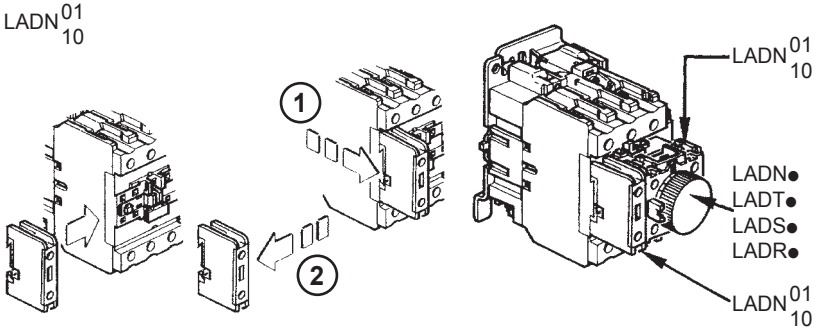

Encombrements/bobines
Dimensions/coils
Abmessungen/Spulen
Dimensioni d'incombro/bobine

Dimensiones/bobinas
Atravancamentos/bobinas
Габариты/катушки
尺寸/线圈

LC1D40...D95

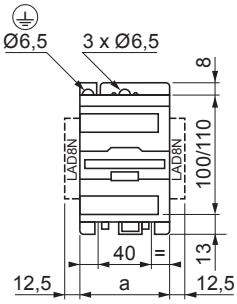


LC2D40...D95

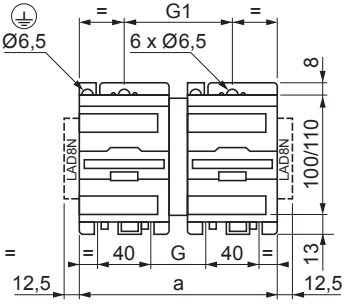


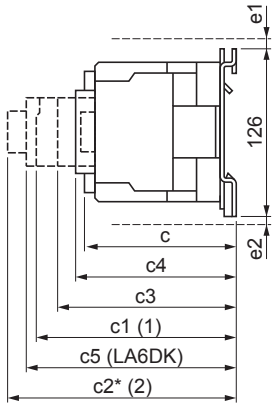


| | 3P |
|---|---|
| (mm) | a |
| LC1D40…D65 | 75 |
| LC1D80…D95 | 85 |
| LC2D40…D65 | 165 |
| LC2D80…D95 | 182 |

| | 3P | | | | |
|---|---|---|---|---|---|
| (mm) | e1 | e2 | c3 | G | G1 |
| LC2D40…D65 | 5 | 11 | 142 | 50 | 90 |
| LC2D80…D95 | 13 | 20 | 158 | 57 | 96 |

| | 3P | | | | |
|---|---|---|---|---|---|
| (mm) | c | c4 | c1 | c5 | c2* |
| ∼ LC●D40…D65 | 114 | 116 | 146 | 157 | 165 |
| ∼ LC●D80…D95 | 125 | 127 | 153 | 165 | 176 |
| ⎓ LC1D40…D65 | 171 | 173 | 202 | 213 | 221 |
| ⎓ LC1D80…D95 | 181 | 183 | 210 | 221 | 229 |

(1) LADN, LADC
(2) LADR, LADT, LADS

* + 4 mm (LA9D901)
1 inch = 25,4 mm

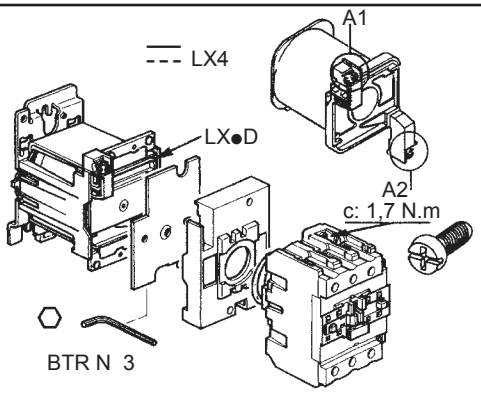


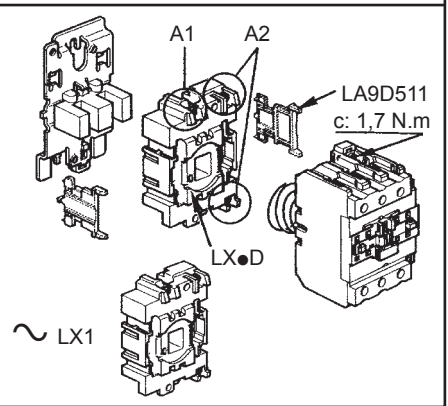

Positions de fonctionnement
Operating positions
Befestigungslage
Posizioni di funzionamento

Posiciones de funcionamiento
Posições de funcionamento
Рабочие положения
操作位置

⎓/∼

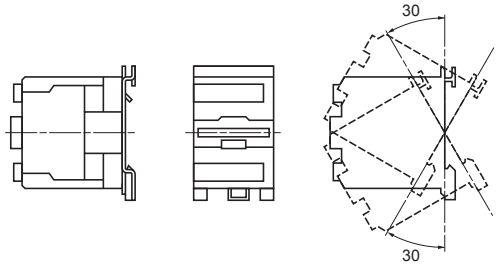


∼ LC1

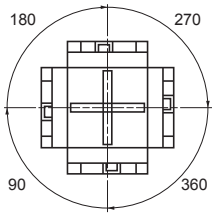


Raccordement Mini … Maxi
Wiring Min … Max
Anschlüsse Min … Max
Connessione Min … Max
Capacidad de conexion Min … Max
Ligação Mín … Máx
Проводка Мин…макс
接线最小 ··· 最大

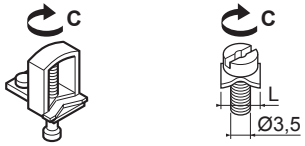


| LC1 LC2 | | ( mm² ) | ( mm² ) | ( mm² ) | ( mm² ) | ( mm² ) | ( mm² ) | ( mm ) | ⬡ | L ( mm ) | | Philips | C N.m |
|---|---|---|---|---|---|---|---|---|---|---|---|---|---|
| D40 D50 | | 1…2,5 | 1…2,5 + 1…2,5 | 1…4 | 1…4 + 1…4 | 1…4 | 1…4 + 1…4 | 8 | | 7,5 | Ø 6 | 2 | 1,2 |
| D65 | | 2,5 : 25 | 2,5…10 + 2,5…10 | 2,5 : 25 | 2,5…16 + 2,5…16 | 2,5 : 25 | 2,5…16 + 2,5…16 | | | – | Ø 6 Ø 8 | | 5 |
| D80 | | 1…2,5 | 1…2,5 + 1…2,5 | 1…4 | 1…4 + 1…4 | 1…4 | 1…4 + 1…4 | 8 | | 7,5 | Ø 6 | 2 | 1,2 |
| D95 | | 4 : 50 | 4…16 + 4…16 | 4 : 50 | 4…25 + 4…25 | 4 : 50 | 6…25 + 6…25 | | 4 | – | Ø 6 Ø 8 | | 9 |
| LXD LAD | | 1…2,5 | 1…2,5 + 1…2,5 | 1…4 | 1…4 + 1…4 | 1…4 | 1…4 + 1…4 | 8 | | 7,5 | Ø 6 | 2 | 1,2 |

Gabarit de perçage
Drilling template
Bohrschablone
Maschera di foratura
Guia de taladrado
Gabarito de furação
Шаблон для сверления
钻孔模板

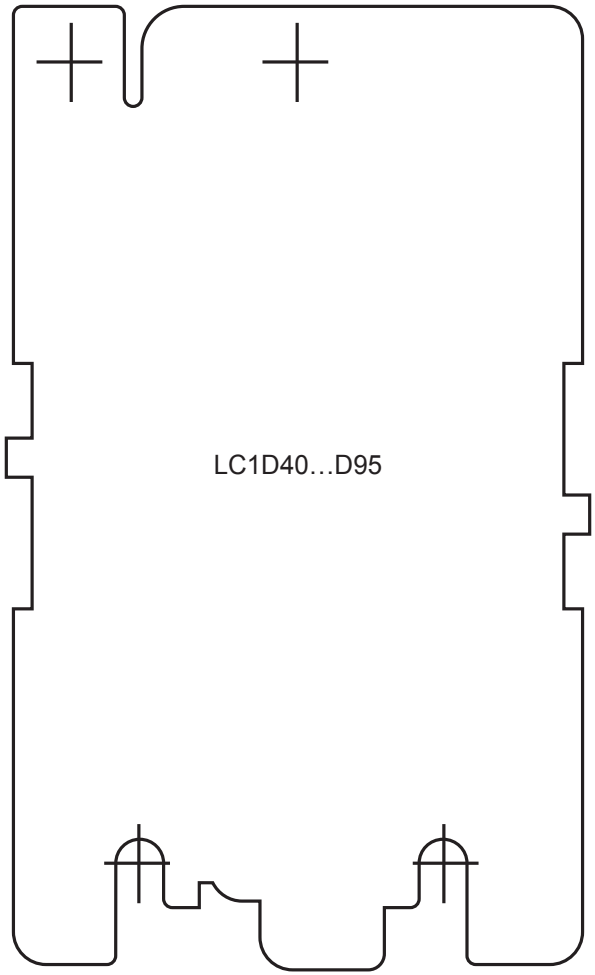

Les autres additifs
Others adder blocks
Hilfsschalterblöcke seitlicher Anbau
Gli altri additivi
Los otros aditivos
Os outros aditivos
Другие блоки суммирования
加法器块

- **LA1DX●●, LA1DY●●, LA1DZ●●**

Environnement polluant
Environnement pollusion
Für verschmutzte Umgebung
Ambienti polverosi
Amblente polvoriento
Ambiente poluído
Загрязнение окружающей среды
环境污染

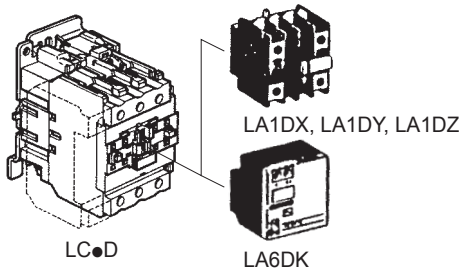


- **LA6DK**

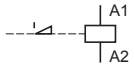


- **LA4DF, LA4DW, LA4DL**

Modules d'interface
Interface modules
Interface - Module
Moduli d'interfaccia
Modulos interface
Módulos de interface
Интерфейсные модули
接口模块

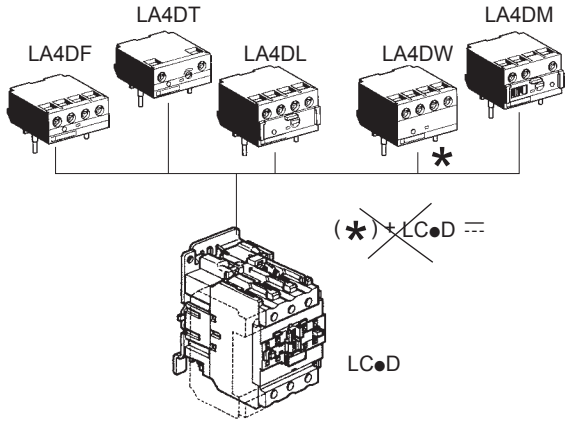


- **LA4DM**

"Auto O Man"

- **LA4DT**

Retard à l'excitation ou à la désexcitation bobine
Delay on coil energisation or desenergisation
Verzögerungsblöcke Ansprech, Rückfallver-zögert
Ritardo all'eccitazione o alla diseccitazione bobina
Retraso a la conexion o a la desconexion de la bobina
Atraso á excitação ou á desexcitação da bobina
Задержка возбуждения или снятия возбуждения катушки
线圈通电或断电延迟

- **LA4DA●, LA4DB●, LA4DC●, LA4DE●**

Antiparasites
Coil suppressor
Uberspannungsbegrenzer
Antiparassiti
Antiparasitarios
Antiparasitas
Устройство защиты от перегрузок катушки
线圈抑制器

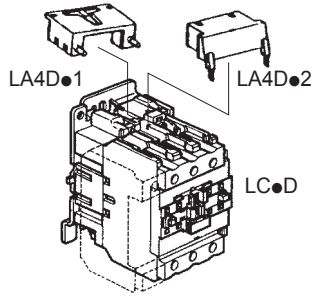

LAD8N11

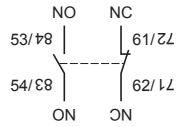


LAD8N20

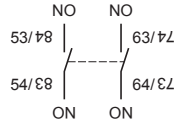


LC1/LC2

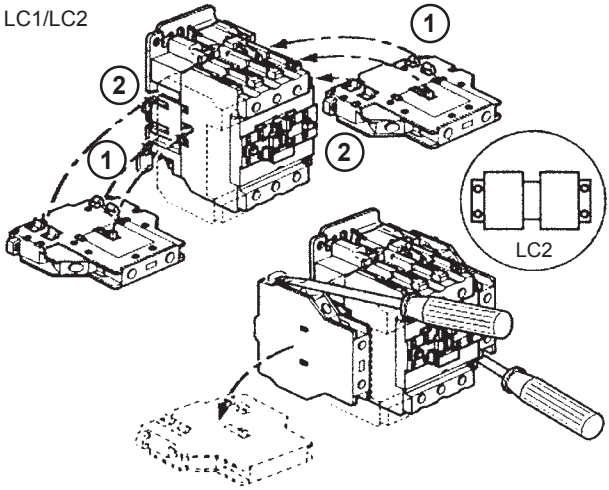


| LC1/LC2 | A1 / A2 | Un | LADN● LADT● LADR● LA6DK● | LAD8N + | | |
|---|---|---|---|---|---|---|
| LC1 D40…D95 | ⎓ | 0,8...1,1 | ● | | | |
| LC1 D40…D95<br>LC2 D40…D95 | ~ 50-60 Hz | 0,8...1,1 | ● | | | |
| | | | | ● | ● | ● |
| | | 0,85...1,1 | ● | ● | ● | ● |
| | 50 Hz | 0,8...1,1 | ● | ● | ● | ● |
| | 60 Hz | | ● | ● | ● | ● |

3P AC TeSys D contactors (LC1D40 -> LC1D95) are grade 2 according to GB 21518. Maximum power consumption lower than 36.6 VA.
根据GB 21518标准，三极 TeSys D系列交流接触器 (LC1D40 -> LC1D95) 能效等级为2级, 产品最大吸持功率低于36.6 VA

产品中有毒有害物质或元素的名称及含量 / Contents of Toxic or Hazardous Substances or Elements

| 部件名称<br>Part Name | 有毒有害物质或元素 / Toxic or hazardous Substances and Elements | | | | | |
|---|---|---|---|---|---|---|
| | 铅<br>(Pb) | 汞<br>(Hg) | 镉<br>(Cd) | 六价铬<br>($Cr^{6+}$) | 多溴联苯<br>(PBB) | 多溴二苯醚<br>(PBDE) |
| 金属部件<br>Metal Parts | X | O | O | O | O | O |

**O** ：表示该有毒有害物质在该部件所有均质材料中的含量均在SJ/T11363-2006 标准规定的限量要求以下。
Indicates that this toxic or hazardous substance contained in all of the homogeneous materials for this part is below the limit requirement in SJ/T11363-2006.

**X** ：表示该有毒有害物质至少在该部件的某一均质材料中的含量超出SJ/T11363-2006 标准规定的限量要求。
Indicates that this toxic or hazardous substance contained in at least one of the homogeneous materials used for this part is above the limit requirement in SJ/T11363-2006.

对销售之日的所售产品,本表显示,
施耐德电气供应链的电子信息产品可能包含这些物质。注意:在所售产品中可能会也可能不会含有所有所列的部件。
Note: The products on sale may or may not contain all the parts/components listed here.



| | | | |
|---|---|---|---|
| The product's manufacture date is coded PPYYWWD, where:<br>● PP: plant code<br>● YY: year of manufacture<br>● WW: week of manufacture<br>● (D: weekday of manufacture (Monday = 1)) | La date de fabrication du produit est codée PPYYWWD, avec:<br>● PP: code usine<br>● YY: année de fabrication<br>● WW: semaine de fabrication<br>● (D: jour de fabrication dans la semaine (lundi = 1)) | La fecha de fabricación del producto está codificada PPYYWWD, donde:<br>● PP: código de la planta<br>● YY: año de fabricación<br>● WW: semana de fabricación<br>● (D: día de la semana de fabricación (lunes = 1)) | Das Herstellungsdatum des Produkts ist folgendermaßen codiert: PPYYWWD. Wobei:<br>● PP: Werkscode<br>● YY: Herstellungsjahr<br>● WW: Herstellungswoche<br>● (D: Herstellungstag (Montag = 1)) |
| La data di fabbricazione del prodotto è indicata con il codice PPYYWWD, dove:<br>● PP: codice stabilimento<br>● YY: anno di fabbricazione<br>● WW: settimana di fabbricazione<br>● (D: giorno della settimana in cui il prodotto è stato fabbricato (lunedì = 1)) | A data de fabrico do produto está sob a forma de código PPYYWWD, onde:<br>● PP: código da fábrica<br>● YY: ano de fabrico<br>● WW: semana de fabrico<br>● (D: dia da semana de fabrico (Segunda-feira = 1)) | Дата производства продукта закодирована в формате PPYYWWD, где:<br>● PP: код завода<br>● YY: год производства<br>● WW: неделя производства<br>● (D: день недели, когда был произведен продукт (понедельник = 1)) | 产品制造日期采用如下代码 PPYYWWD，其中:<br>● PP: 工厂代码<br>● YY: 制造年份<br>● WW: 第几周制造<br>● （D: 星期几制造（星期一 = 1）） |

**Schneider Electric Industries SAS**
35, rue Joseph Monier
CS30323
F - 92500 Rueil-Malmaison
http://www.schneider-electric.com

**Уполномоченный поставщик в РФ:**
**АО «Шнейдер Электрик»**
Адрес:
127018, г. Москва, ул. Двинцев, д.12, корп.1,
тел. +7 (495)777 99 88,
факс: +7 (495)777 99 94, 8-800-200-6446
www.schneider-electric.ru

W9 0444935 0114 11