IS 3360

DALI-2 Input Device – podtynkowy, kwadrat
EAN 4007841 057244
Indeks 057244




Czujnik podczerwieni 360°


Maks. 20 m


IP20


2 – 1000 Lux


Wysokość montażu
2,5 - 4 m


Oszczędzanie energii

5 years
Gwarancja producenta

CE

Opis

Wyżej, dalej, szybciej. Czujnik obecności na podczerwień IS 3360 do zastosowań wewnętrznych i zewnętrznych, idealny do monitorowania wysokich pomieszczeń i dużych obszarów, takich jak parkingi wielopoziomowe i podziemne, wysokość montażu do 4 m, kąt pokrycia 360°, zasięg maks. 20 m (styczny). Dostępne w wersji okrągłej lub kwadratowej do montażu powierzchniowego i podtynkowego. Urządzenie wejściowe DALI-2 umożliwia czujnikom przekazywanie zebranych danych z czujników do nadrzędnych systemów zarządzania oświetleniem (np. LiveLink).

IS 3360

DALI-2 Input Device – podtynkowy, kwadrat
EAN 4007841 057244
Indeks 057244

Specyfikacja techniczna

Wymiary (wys. x dł. x szer.)	78 x 94 x 94 mm
Z czujnikiem ruchu	Tak
Gwarancja Producenta	5 lat
Parametryzacja przez	Magistrala
Pilot w zestawie	Nie
Wersja	DALI-2 Input Device – podtynkowe, kw.
Kod EAN	4007841057244
Rodzaj	Czujnik ruchu, obecności
Zastosowanie	Wewnątrz
Zastosowanie, pomieszczenia	Pomieszczenia produkcyjne, pomieszczenie rekreacyjne, szatnia, pomieszczenie funkcyjne / pomocnicze, hala sportowa, recepcja / hol, klatka schodowa, WC / umywalnia, parking wielopoziomowy / podziemny, magazyn, Pomieszczenia wewnętrzne
Kolor	biały
Kolor RAL	9003
Załączony adapter do narożników	Nie
Miejsce montażu	sufit
Montaż	Przewody podtynkowe, sufit
Klasa szczelności	IP20
Temperatura otoczenia	- 20 – 50 °C
Materiał	Plastik
Szczegóły zasilania	Magistrala DALI
Wyjście sterujące, DALI	Adresowalny/slave
Ze sprzęgłem magistrali	Tak
Technologia czujników	Pasywna podczerwień, czujnik światła

Wysokość montażu	2,50 – 4,00 m
Max wysokość montażu.	4,00 m
Optymalna wysokość montażu	2,8 m
Kąt wykrywania	360°
Kąt rozwarcia	180°
Zabezpieczenie przez podpełazaniem	Tak
Możliwość maskowania poszczególnych segmentów	Tak
Regulacja elektroniczna	Nie
Regulacja mechaniczna	Nie
Zasięg, promieniowy	Ø 8 m (50 m²)
Zasięg, styczny	Ø 40 m (1257 m²)
Zasięg, obecność	Ø 3 m (7 m²)
Strefy przełączania	1416
Natężenie światła	2-1000 Lux
Funkcja podstawowego poziomu oświetlenia	Nie
Regulowane światło główne	Nie
Ustawienie zmierzchu TEACH	Nie
Stałe sterowanie oświetleniem	Nie
Połączenie międzysystemowe	Tak
Typ połączenia międzysystemowego	Master/slave
Połączenie przez	Magistrala DALI
Maks. Pobór prądu zgodnie z normą IEC 62386-101	24 mA
Standardowy pobór prądu przy napięciu wejściowym 16 V	5 mA
Maks. Pobór prądu przy napięciu wejściowym 10 V w trybie normalnej pracy	7 mA

Akcesoria

EAN 4007841 009151	Pilot zdalnego sterowania Smart Remote
EAN 4007841 056711	Czarna osłona czujników podczerwieni

IS 3360

DALI-2 Input Device – podtynkowy, kwadrat
EAN 4007841 057244
Indeks 057244

Strefa wykrywania

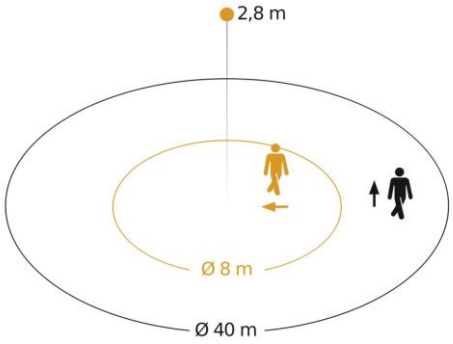

Possible mounting height: 2,50 m – 4,00 m
Orange: radial
Black: tangential

Rysunek wymiarowy

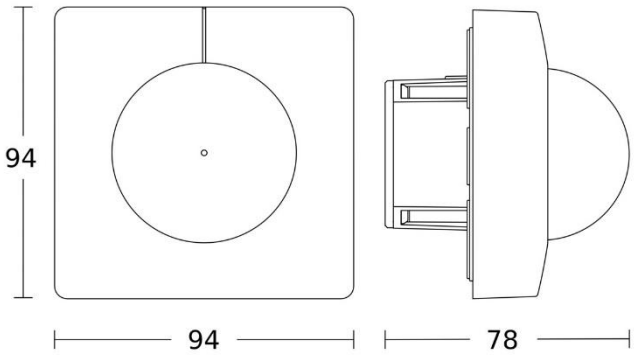

Schemat połączenia

