Arkusz danych produktu

Specyfikacje



Stycznik mocy, TeSys Deca, I=09A, cewka 100-250VAC/DC

LC1D09KUE

Parametry podstawowe

gama produktów	TeSys TeSys Deca
Gama produktów	TeSys Deca
Typ produktu lub komponentu	Stycznik
skrócona nazwa urządzenia	LC1D
zastosowanie	Sterowanie silnikiem Obciążenie rezystancyjne
Kategoria użytkowania	AC-1 AC-3 AC-3e
Opis biegunów	3P
[Ue] znamionowe napięcie łączeniowe	Obwód zasilający: <= 690 V prąd przemienny (AC) 25...400 Hz
Znamionowy prąd łączeniowy [Ie]	9 A (at <60 °C) at <= 440 V AC-3 for Obwód zasilający 25 A (at <60 °C) at <= 440 V AC-1 for Obwód zasilający 9 A (at <60 °C) at <= 440 V AC-3e for Obwód zasilający
[Uc] control circuit voltage	100...250 V prąd przemienny (AC) 50/60 Hz 100...250 V prąd stały (DC)

Parametry uzupełniające

moc silnika w kW	2,2 kW at 220...230 V prąd przemienny (AC) 50 Hz (AC-3) 4 kW at 380...400 V prąd przemienny (AC) 50 Hz (AC-3) 4 kW at 415 V prąd przemienny (AC) 50 Hz (AC-3) 4 kW at 440 V prąd przemienny (AC) 50 Hz (AC-3) 5,5 kW at 500 V prąd przemienny (AC) 50 Hz (AC-3) 5,5 kW at 660...690 V prąd przemienny (AC) 50 Hz (AC-3) 2,2 kW at 220...230 V prąd przemienny (AC) 50 Hz (AC-3e) 4 kW at 380...400 V prąd przemienny (AC) 50 Hz (AC-3e) 4 kW at 415 V prąd przemienny (AC) 50 Hz (AC-3e) 4 kW at 440 V prąd przemienny (AC) 50 Hz (AC-3e) 5,5 kW at 500 V prąd przemienny (AC) 50 Hz (AC-3e) 5,5 kW at 660...690 V prąd przemienny (AC) 50 Hz (AC-3e)
Moc silnika w KM	0,33 hp at 115 V prąd przemienny (AC) 60 Hz for 1 faza motors 1 hp at 230/240 V prąd przemienny (AC) 60 Hz for 1 faza motors 2 hp at 200/208 V prąd przemienny (AC) 60 Hz for 3 fazy motors 2 hp at 230/240 V prąd przemienny (AC) 60 Hz for 3 fazy motors 5 hp at 460/480 V prąd przemienny (AC) 60 Hz for 3 fazy motors 7,5 hp at 575/600 V prąd przemienny (AC) 60 Hz for 3 fazy motors
Kod zgodności	LC1D
kombinacja styków	3 NO
pokrywa ochronna	Z
Znamionowy prąd cieplny przy konwekcyjnym chłodzeniu powietrznym [Ith]	10 A (at 60 °C) for obwód sygnalizacyjny 25 A (at 60 °C) for Obwód zasilający

Wyłączenie odpowiedzialności: Niniejsza dokumentacja nie pełni funkcji zastępczej i nie powinna być wykorzystywana do określenia niezawodności lub przydatności opisanych w niej produktów do konkretnych zastosowań użytkownika

Irms znamionowy prąd załączany	250 A at 440 V for Obwód zasilający conforming to IEC 60947 140 A prąd przemienny (AC) for obwód sygnalizacyjny conforming to IEC 60947-5-1 250 A prąd stały (DC) for obwód sygnalizacyjny conforming to IEC 60947-5-1
Znamionowy prąd wyłączalny	250 A at 440 V for Obwód zasilający conforming to IEC 60947
[Icw] znamionowy prąd krótkotrwały wytrzymywany	100 A - 1 s for obwód sygnalizacyjny 120 A - 500 ms for obwód sygnalizacyjny 140 A - 100 ms for obwód sygnalizacyjny 30 A 40 °C - 10 min. for Obwód zasilający 61 A 40 °C - 1 min. for Obwód zasilający 105 A 40 °C - 10 s for Obwód zasilający 210 A 40 °C - 1 s for Obwód zasilający
paramtery bezpiecznika dobezpieczającego	10 A gG for obwód sygnalizacyjny conforming to IEC 60947-5-1 25 A gG at <= 690 V coordination typ 1 for Obwód zasilający 20 A gG at <= 690 V coordination typ 2 for Obwód zasilający
srednia impedancja	2,5 mOm - Ith 25 A 50 Hz for Obwód zasilający
strata mocy na biegun	1,56 W AC-1 0,2 W AC-3 0,2 W AC-3e
Znamionowe napięcie izolacji [Ui]	Obwód zasilający: 690 V zgodnie z IEC 60947-4-1 Obwód sygnalizacyjny: 690 V zgodnie z IEC 60947-1
kategoria przepięciowa	III
Stopień zabrudzenia	3
znamionowe napięcie udarowe wytrzymywane [Uimp]	6 kV zgodnie z IEC 60947
poziom bezpieczeństwa i niezawodności	B10d = 1369863 cykl contactor with nominal load zgodnie z EN/ISO 13849-1 B10d = 20000000 cykl contactor with mechanical load zgodnie z EN/ISO 13849-1
trwałość mechaniczna	15 Mcykli
trwałość elektryczna	2,4 Mcykli 8 A AC-3 przy Ue <= 440 V 0,6 Mcykli 25 A AC-1 przy Ue <= 440 V 2,4 Mcykli 8 A AC-3e przy Ue <= 440 V
rodzaj napięcia sterującego	AC/DC w 50/60 Hz AC/DC electronic
technologia cewki	Built-in bidirectional peak limiting
zakres napięcia sterującego	<= 0,1 Uc (-40…70 °C):zniknięcie, odcięcie AC/DC 0.85...1.1 Uc (-40…60 °C):eksploatacyjny AC/DC 1...1.1 Uc (60…70 °C):eksploatacyjny AC/DC
pobór mocy przyciąganie w VA	25 VA 50/60 Hz (at 20 °C)
pobór mocy przyciąganie w W	18 W 20 °C)
pobór mocy przy podtrzymaniu w VA	1,6 VA 50/60 Hz (at 20 °C)
pobór mocy przy podtrzymaniu w W	1,1 W w 20 °C
rozpraszanie ciepła	1,1 W at 50/60 Hz
czas pracy	45...55 ms zamykanie 20...90 ms otwieranie
Maximum operating rate	3600 cykl/h at 60 °C

przyłącza - zaciski	Obwód sterowania: zaciski śrubowe 1 1…4 mm² - cable stiffness: elastyczny bez końcówki kablowej Obwód sterowania: zaciski śrubowe 2 1…4 mm² - cable stiffness: elastyczny bez końcówki kablowej Obwód sterowania: zaciski śrubowe 1 1…4 mm² - cable stiffness: elastyczny z końcówką kablową Obwód sterowania: zaciski śrubowe 2 1…2,5 mm² - cable stiffness: elastyczny z końcówką kablową Obwód sterowania: zaciski śrubowe 1 1…4 mm² - cable stiffness: stały Obwód sterowania: zaciski śrubowe 2 1…4 mm² - cable stiffness: stały Obwód zasilający: zaciski śrubowe 1 1…4 mm² - cable stiffness: elastyczny bez końcówki kablowej Obwód zasilający: zaciski śrubowe 2 1…4 mm² - cable stiffness: elastyczny bez końcówki kablowej Obwód zasilający: zaciski śrubowe 1 1…4 mm² - cable stiffness: elastyczny z końcówką kablową Obwód zasilający: zaciski śrubowe 2 1…2,5 mm² - cable stiffness: elastyczny z końcówką kablową Obwód zasilający: zaciski śrubowe 1 1…4 mm² - cable stiffness: stały Obwód zasilający: zaciski śrubowe 2 1…4 mm² - cable stiffness: stały
Moment dokręcania	Obwód sterowania: 1,7 N.m - w zaciski śrubowe - przy pomocy śrubokręta płaska Ø 6 mm Obwód sterowania: 1,7 N.m - w zaciski śrubowe - przy pomocy śrubokręta Philips nr 2 Obwód zasilający: 1,7 N.m - w zaciski śrubowe - przy pomocy śrubokręta płaska Ø 6 mm Obwód zasilający: 1,7 N.m - w zaciski śrubowe - przy pomocy śrubokręta Philips nr 2 Obwód zasilający: 1,7 N.m - w zaciski śrubowe - przy pomocy śrubokręta Pozi Driv nr 2 Obwód sterowania: 1,7 N.m - w zaciski śrubowe - przy pomocy śrubokręta Pozi Driv nr 2
konfiguracja styku pomocniczego	1 NO + 1 NC
rodzaj styków pomocniczych	typ połączony mechanicznie 1 NO + 1 NC zgodnie z IEC 60947-5-1 typ zestyk lustrzany 1 NC zgodnie z IEC 60947-4-1
częstotliwość obwodu sygnalizacyjnego	25...400 Hz
minimalne napięcie wyłączeniowe	17 V for obwód sygnalizacyjny
minimalny prąd łączeniowy	5 mA for obwód sygnalizacyjny
rezystancja izolacji	> 10 MΩ for obwód sygnalizacyjny
czas bez sygnalizacji	1,5 ms podczas wyłączenia pomiędzy stykiem NZ a NO 1,5 ms podczas załączenia pomiędzy stykiem NZ a NO
Podstawa montażowa	Szyna Płyta

Środowisko pracy

Normy	EN/IEC 60947-4-1 EN/IEC 60947-5-1 UL 60947-4-1 CSA C22.2 No 60947-4-1 IEC 60335-1
Certyfikaty produktu	CCC CSA EAC UL KC DNV-GL LROS (Lloyds register of shipping) UKCA
stopień ochrony IP	IP20 płyta czołowa zgodnie z IEC 60529
odporność klimatyczna	zgodnie z IACS E10 ekspozycja na wilgoć i ciepło zgodnie z IEC 60947-1 Annex Q category D ekspozycja na wilgoć i ciepło
dopuszczalna temperatura otaczającego powietrza wokół urządzenia	-40…60 °C 60…70 °C ze zmniejszeniem
wysokość pracy (w metrach nad poziomem morza)	0...3000 m

odpornośc ogniowa	850 °C zgodnie z IEC 60695-2-1
ognioodporność	V1 zgodnie z UL 94
odporność mechaniczna	Wibracje stycznik otwarty (2 Gn, 5...300 Hz) Wibracje stycznik zamknięty (4 Gn, 5...300 Hz) Wstrząsy stycznik otwarty (10 Gn przez 11 ms) Wstrząsy stycznik zamknięty (15 Gn for 11 ms)
Wysokość	77 mm
Szerokość	45 mm
Głębokość	86 mm
Masa produktu	0,368 kg

Jednostka opakowania

Jednostka miary opakowania 1	PCE
Ilość jednostek w opakowaniu 1	1
Wysokość opakowania 1	5,400 cm
Szerokość opakowania 1	9,400 cm
Długość opakowania 1	11,400 cm
Waga opakowania 1	391,000 g
Jednostka miary opakowania 2	S02
Ilość jednostek w opakowaniu 2	15
Wysokość opakowania 2	15,000 cm
Szerokość opakowania 2	30,000 cm
Długość opakowania 2	40,000 cm
Waga opakowania 2	6,205 kg

Warunki gwarancji

Gwarancja	18 months

Environmental Data

Firma Schneider Electric dąży do osiągnięcia statusu zerowej emisji netto do 2050 r. dzięki partnerstwom w łańcuchu dostaw, materiałom o mniejszym wpływie na środowisko i gospodarce obiegu zamkniętego za pośrednictwem naszej trwającej kampanii "Use Better, Use Longer, Use Again" w celu wydłużenia żywotności produktów i możliwości recyklingu.

Environmental Data - objaśnienie >

Jak oceniamy zrównoważony rozwój produktów >

Wpływ na środowisko

Emisja dwutlenku węgla (kg CO2 eq.)	**11**
Ujawnienie informacji o wpływie na środowisko	**Środowiskowy profil produktu**

Use Better

Materiały i opakowania

Opakowanie z tekturą pochodzącą z recyklingu	**Tak**
Opakowanie bez tworzywa sztucznego	**Tak**
Dyrektywa RoHS UE	**Zgodność z wyjątkami**
Numer SCIP	**7d699774-c34b-4bf4-9ecb-388a149eefdd**
Rozporządzenie REACh	**Deklaracja REACh**
Chińskie rozporządzenie RoHS	**Dyrektywa RoHS Chiny**

Use Again

Przepakowanie i regeneracja

Profil cyklu życia produktu (PEP)	Informacja o żywotności
WEEE	 **Produkt musi być utylizowany na rynkach Unii Europejskiej zgodnie wytycznymi dotyczącymi zbiórki odpadów i nigdy nie może trafiać do pojemników na śmieci.**
Wydajność zawartości halogenów	**Bezhalogenowe części i kable z tworzyw sztucznych**
Odbiór produktów	**No**

Image of product / Alternate images

Alternative






TeSys Deca Contactores
Accesorios de la línea
Bloques de contacto auxiliar
Bobina del contactor
Bloqueo mecánico
Bloque de contacto auxiliar temporizado
Conexiones de potencia
Kits de montaje
Peine de conexión

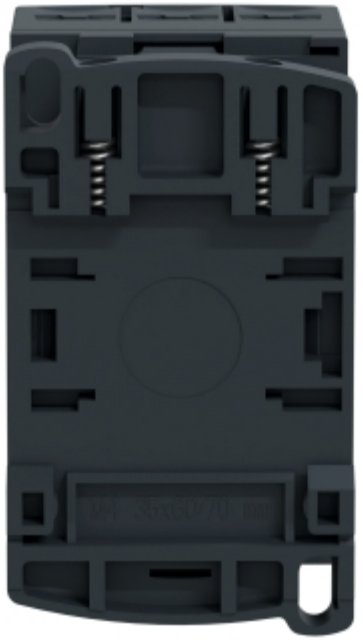

Arkusz danych produktu

LC1D09KUE



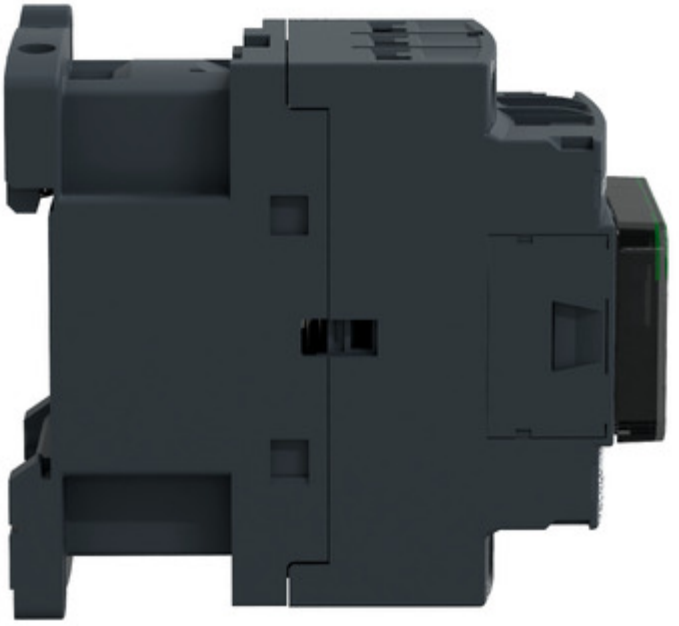

Technical Illustration

Assembly's dimensions

