Arkusz danych produktu

Specyfikacje



Stycznik mocy TeSys D AC3 18A 3P 1NO 1NC cewka 12VDC

LC1D18JD

Parametry podstawowe

Gama produktów	TeSys Deca
Typ produktu lub komponentu	Stycznik
skrócona nazwa urządzenia	LC1D
zastosowanie	Obciążenie rezystancyjne Sterowanie silnikiem
Kategoria użytkowania	AC-4 AC-1 AC-3 AC-3e
Opis biegunów	3P
[Ue] znamionowe napięcie łączeniowe	Obwód zasilający: <= 690 V prąd przemienny (AC) 25...400 Hz Obwód zasilający: <= 300 V prąd stały (DC)
Znamionowy prąd łączeniowy [Ie]	18 A (at <60 °C) at <= 440 V prąd przemienny (AC) AC-3 for Obwód zasilający 32 A (at <60 °C) at <= 440 V prąd przemienny (AC) AC-1 for Obwód zasilający 18 A (at <60 °C) at <= 440 V prąd przemienny (AC) AC-3e for Obwód zasilający
[Uc] control circuit voltage	12 V prąd stały (DC)

Parametry uzupełniające

moc silnika w kW	4 kW at 220...230 V prąd przemienny (AC) 50/60 Hz (AC-3) 7,5 kW at 380...400 V prąd przemienny (AC) 50/60 Hz (AC-3) 9 kW at 415...440 V prąd przemienny (AC) 50/60 Hz (AC-3) 10 kW at 500 V prąd przemienny (AC) 50/60 Hz (AC-3) 10 kW at 660...690 V prąd przemienny (AC) 50/60 Hz (AC-3) 4 kW at 400 V prąd przemienny (AC) 50/60 Hz (AC-4) 4 kW at 220...230 V prąd przemienny (AC) 50/60 Hz (AC-3e) 7,5 kW at 380...400 V prąd przemienny (AC) 50/60 Hz (AC-3e) 9 kW at 415...440 V prąd przemienny (AC) 50/60 Hz (AC-3e) 10 kW at 500 V prąd przemienny (AC) 50/60 Hz (AC-3e) 10 kW at 660...690 V prąd przemienny (AC) 50/60 Hz (AC-3e)
Moc silnika w KM	1 hp at 115 V prąd przemienny (AC) 50/60 Hz for 1 faza motors 3 hp at 230/240 V prąd przemienny (AC) 50/60 Hz for 1 faza motors 5 hp at 200/208 V prąd przemienny (AC) 50/60 Hz for 3 fazy motors 5 hp at 230/240 V prąd przemienny (AC) 50/60 Hz for 3 fazy motors 10 hp at 460/480 V prąd przemienny (AC) 50/60 Hz for 3 fazy motors 15 hp at 575/600 V prąd przemienny (AC) 50/60 Hz for 3 fazy motors
Kod zgodności	LC1D
kombinacja styków	3 NO
pokrywa ochronna	Z
Znamionowy prąd cieplny przy konwekcyjnym chłodzeniu powietrznym [Ith]	10 A (at 60 °C) for obwód sygnalizacyjny 32 A (at 60 °C) for Obwód zasilający
Irms znamionowy prąd załączany	140 A prąd przemienny (AC) for obwód sygnalizacyjny conforming to IEC 60947-5-1 250 A prąd stały (DC) for obwód sygnalizacyjny conforming to IEC 60947-5-1 300 A at 440 V for Obwód zasilający conforming to IEC 60947

Wyłączenie odpowiedzialności: Niniejsza dokumentacja nie pełni funkcji zastępczej i nie powinna być wykorzystywana do określenia niezawodności lub przydatności opisanych w niej produktów do konkretnych zastosowań użytkownika

Znamionowy prąd wyłączalny	300 A at 440 V for Obwód zasilający conforming to IEC 60947
[Icw] znamionowy prąd krótkotrwały wytrzymywany	145 A 40 °C - 10 s for Obwód zasilający 240 A 40 °C - 1 s for Obwód zasilający 40 A 40 °C - 10 min. for Obwód zasilający 84 A 40 °C - 1 min. for Obwód zasilający 100 A - 1 s for obwód sygnalizacyjny 120 A - 500 ms for obwód sygnalizacyjny 140 A - 100 ms for obwód sygnalizacyjny
paramtery bezpiecznika dobezpieczającego	10 A gG for obwód sygnalizacyjny conforming to IEC 60947-5-1 50 A gG at <= 690 V coordination typ 1 for Obwód zasilający 35 A gG at <= 690 V coordination typ 2 for Obwód zasilający
srednia impedancja	2,5 mOm - Ith 32 A 50 Hz for Obwód zasilający
strata mocy na biegun	2,5 W AC-1 0,8 W AC-3 0,8 W AC-3e
Znamionowe napięcie izolacji [Ui]	Obwód zasilający: 690 V zgodnie z IEC 60947-4-1 Obwód zasilający: 600 V CSA certyfikowany Obwód zasilający: 600 V UL certyfikowany Obwód sygnalizacyjny: 690 V zgodnie z IEC 60947-1 Obwód sygnalizacyjny: 600 V CSA certyfikowany Obwód sygnalizacyjny: 600 V UL certyfikowany
kategoria przepięciowa	III
Stopień zabrudzenia	3
znamionowe napięcie udarowe wytrzymywane [Uimp]	6 kV zgodnie z IEC 60947
poziom bezpieczeństwa i niezawodności	B10d = 1369863 cykl contactor with nominal load zgodnie z EN/ISO 13849-1 B10d = 20000000 cykl contactor with mechanical load zgodnie z EN/ISO 13849-1
trwałość mechaniczna	30 Mcykli
trwałość elektryczna	1,65 Mcykli 18 A AC-3 przy Ue <= 440 V 1 Mcykli 32 A AC-1 przy Ue <= 440 V 1,65 Mcykli 18 A AC-3e przy Ue <= 440 V
rodzaj napięcia sterującego	DC STANDARD
technologia cewki	Ze zintegrowanym ochronnikiem
zakres napięcia sterującego	0,1...0,25 Uc (-40…70 °C):zniknięcie, odcięcie prąd stały (DC) 0,7...1,25 Uc (-40…60 °C):eksploatacyjny prąd stały (DC) 1...1.25 Uc (60…70 °C):eksploatacyjny prąd stały (DC)
pobór mocy przyciąganie w W	5,4 W 20 °C)
pobór mocy przy podtrzymaniu w W	5,4 W w 20 °C
czas pracy	63 ±15 % ms zamykanie 20 ±20 % ms otwieranie
stała czasowa	28 ms
Maximum operating rate	3600 cykl/h at 60 °C

przyłącza - zaciski	Obwód sterowania: zaciski śrubowe 1 1…4 mm² - cable stiffness: elastyczny bez końcówki kablowej Obwód sterowania: zaciski śrubowe 2 1…4 mm² - cable stiffness: elastyczny bez końcówki kablowej Obwód sterowania: zaciski śrubowe 1 1…4 mm² - cable stiffness: elastyczny z końcówką kablową Obwód sterowania: zaciski śrubowe 2 1…2,5 mm² - cable stiffness: elastyczny z końcówką kablową Obwód sterowania: zaciski śrubowe 1 1…4 mm² - cable stiffness: stały bez końcówki kablowej Obwód sterowania: zaciski śrubowe 2 1…4 mm² - cable stiffness: stały bez końcówki kablowej Obwód zasilający: zaciski śrubowe 1 1,5…6 mm² - cable stiffness: elastyczny bez końcówki kablowej Obwód zasilający: zaciski śrubowe 2 1,5…6 mm² - cable stiffness: elastyczny bez końcówki kablowej Obwód zasilający: zaciski śrubowe 1 1…6 mm² - cable stiffness: elastyczny z końcówką kablową Obwód zasilający: zaciski śrubowe 2 1…4 mm² - cable stiffness: elastyczny z końcówką kablową Obwód zasilający: zaciski śrubowe 1 1,5…6 mm² - cable stiffness: stały bez końcówki kablowej Obwód zasilający: zaciski śrubowe 2 1,5…6 mm² - cable stiffness: stały bez końcówki kablowej
Moment dokręcania	Obwód zasilający: 1,7 N.m - w zaciski śrubowe - przy pomocy śrubokręta płaska Ø 6 mm Obwód zasilający: 1,7 N.m - w zaciski śrubowe - przy pomocy śrubokręta Philips nr 2 Obwód sterowania: 1,7 N.m - w zaciski śrubowe - przy pomocy śrubokręta płaska Ø 6 mm Obwód sterowania: 1,7 N.m - w zaciski śrubowe - przy pomocy śrubokręta Philips nr 2 Obwód sterowania: 1,7 N.m - w zaciski śrubowe - przy pomocy śrubokręta Pozi Driv nr 2 Obwód zasilający: 1,7 N.m - w zaciski śrubowe - przy pomocy śrubokręta Pozi Driv nr 2
konfiguracja styku pomocniczego	1 NO + 1 NC
rodzaj styków pomocniczych	typ połączony mechanicznie 1 NO + 1 NC zgodnie z IEC 60947-5-1 typ zestyk lustrzany 1 NC zgodnie z IEC 60947-4-1
częstotliwość obwodu sygnalizacyjnego	25...400 Hz
minimalne napięcie wyłączeniowe	17 V for obwód sygnalizacyjny
minimalny prąd łączeniowy	5 mA for obwód sygnalizacyjny
rezystancja izolacji	> 10 MΩ for obwód sygnalizacyjny
czas bez sygnalizacji	1,5 ms podczas wyłączenia pomiędzy stykiem NZ a NO 1,5 ms podczas załączenia pomiędzy stykiem NZ a NO
Podstawa montażowa	Szyna Płyta

Środowisko pracy

Normy	CSA C22.2 Nr 14 EN 60947-4-1 EN 60947-5-1 IEC 60947-4-1 IEC 60947-5-1 UL 60947-4-1 IEC 60335-1:Clause 30.2 IEC 60335-2-40:Annex JJ UL 60335-2-40:Annex JJ CSA C22.2 No 60947-4-1
Certyfikaty produktu	UL CCC CSA Marine UKCA EAC CB Scheme
stopień ochrony IP	IP20 płyta czołowa zgodnie z IEC 60529

działanie ochronne	TH zgodnie z IEC 60068-2-30
odporność klimatyczna	zgodnie z IACS E10 ekspozycja na wilgoć i ciepło zgodnie z IEC 60947-1 Annex Q category D ekspozycja na wilgoć i ciepło
dopuszczalna temperatura otaczającego powietrza wokół urządzenia	-40…60 °C 60…70 °C ze zmniejszeniem
wysokość pracy (w metrach nad poziomem morza)	0...3000 m
odpornośc ogniowa	850 °C zgodnie z IEC 60695-2-1
ognioodporność	V1 zgodnie z UL 94
odporność mechaniczna	Wibracje stycznik otwarty (2 Gn, 5...300 Hz) Wibracje stycznik zamknięty (4 Gn, 5...300 Hz) Wstrząsy stycznik otwarty (10 Gn przez 11 ms) Wstrząsy stycznik zamknięty (15 Gn for 11 ms)
Wysokość	77 mm
Szerokość	45 mm
Głębokość	95 mm
Masa produktu	0,49 kg

Jednostka opakowania

Jednostka miary opakowania 1	PCE
Ilość jednostek w opakowaniu 1	1
Wysokość opakowania 1	5,500 cm
Szerokość opakowania 1	9,500 cm
Długość opakowania 1	11,800 cm
Waga opakowania 1	528,000 g
Jednostka miary opakowania 2	S02
Ilość jednostek w opakowaniu 2	15
Wysokość opakowania 2	15,000 cm
Szerokość opakowania 2	30,000 cm
Długość opakowania 2	40,000 cm
Waga opakowania 2	8,248 kg

Warunki gwarancji

Gwarancja	18 miesięcy

Environmental Data

Firma Schneider Electric dąży do osiągnięcia statusu zerowej emisji netto do 2050 r. dzięki partnerstwom w łańcuchu dostaw, materiałom o mniejszym wpływie na środowisko i gospodarce obiegu zamkniętego za pośrednictwem naszej trwającej kampanii "Use Better, Use Longer, Use Again" w celu wydłużenia żywotności produktów i możliwości recyklingu.

Environmental Data - objaśnienie >

Jak oceniamy zrównoważony rozwój produktów >

Wpływ na środowisko

Emisja dwutlenku węgla (kg CO2 eq.)	**39**
Ujawnienie informacji o wpływie na środowisko	**Środowiskowy profil produktu**

Use Better

Materiały i opakowania

Opakowanie z tekturą pochodzącą z recyklingu	**Tak**
Opakowanie bez tworzywa sztucznego	**Tak**
Dyrektywa RoHS UE	**Zgodność z wyjątkami**
Numer SCIP	**50ae7612-fd2e-41e4-a369-50d0dea6e592**
Rozporządzenie REACh	**Deklaracja REACh**
Chińskie rozporządzenie RoHS	**Dyrektywa RoHS Chiny**
Bez PCV	**Tak**

Use Again

Przepakowanie i regeneracja

Profil cyklu życia produktu (PEP)	Informacja o żywotności
Odbiór produktów	**No**

Image of product / Alternate images

Alternative



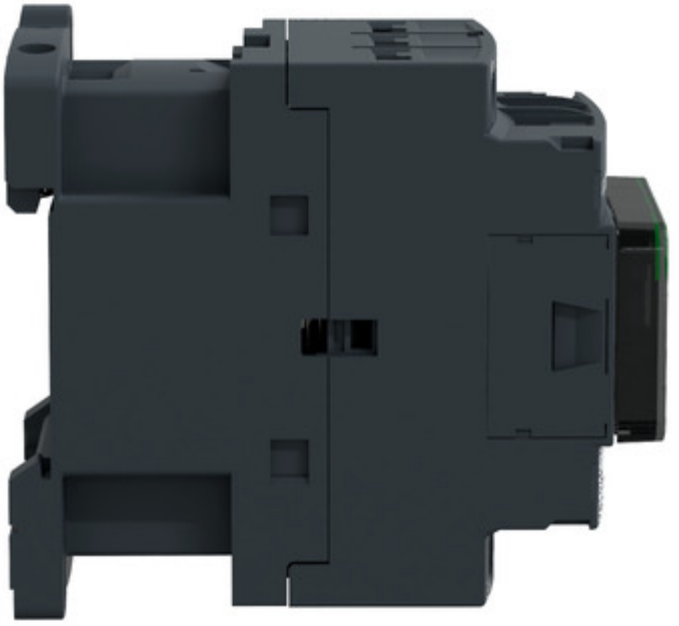

Arkusz danych produktu

LC1D18JD

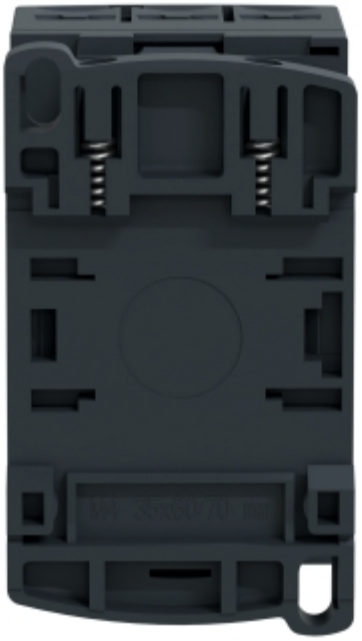

Technical Illustration

Assembly's dimensions

