Arkusz danych produktu

Specyfikacje



Stycznik mocy TeSys D AC3 38A 3P 1NO 1NC cewka 230VAC zaciski sprężynowe

LC1D383P7

Parametry podstawowe

gama produktów	TeSys TeSys Deca
Gama produktów	TeSys Deca
Typ produktu lub komponentu	Stycznik
skrócona nazwa urządzenia	LC1D
zastosowanie	Obciążenie rezystancyjne Sterowanie silnikiem
Kategoria użytkowania	AC-3 AC-1 AC-3e
Opis biegunów	3P
[Ue] znamionowe napięcie łączeniowe	Obwód zasilający: <= 690 V prąd przemienny (AC) 25...400 Hz
Znamionowy prąd łączeniowy [Ie]	50 A (at <60 °C) at <= 440 V prąd przemienny (AC) AC-1 for Obwód zasilający 38 A (at <60 °C) at <= 440 V prąd przemienny (AC) AC-3 for Obwód zasilający 38 A (at <60 °C) at <= 440 V prąd przemienny (AC) AC-3e for Obwód zasilający
[Uc] control circuit voltage	230 V prąd przemienny (AC) 50/60 Hz

Parametry uzupełniające

moc silnika w kW	18,5 kW at 500 V prąd przemienny (AC) 50/60 Hz (AC-3) 18,5 kW at 660...690 V prąd przemienny (AC) 50/60 Hz (AC-3) 7,5 kW at 400 V prąd przemienny (AC) 50/60 Hz (AC-4) 18,5 kW at 380...400 V prąd przemienny (AC) 50/60 Hz (AC-3) 18,5 kW at 415...440 V prąd przemienny (AC) 50/60 Hz (AC-3) 9 kW at 220...230 V prąd przemienny (AC) 50/60 Hz (AC-3) 18,5 kW at 500 V prąd przemienny (AC) 50/60 Hz (AC-3e) 18,5 kW at 660...690 V prąd przemienny (AC) 50/60 Hz (AC-3e) 18,5 kW at 380...400 V prąd przemienny (AC) 50/60 Hz (AC-3e) 18,5 kW at 415...440 V prąd przemienny (AC) 50/60 Hz (AC-3e) 9 kW at 220...230 V prąd przemienny (AC) 50/60 Hz (AC-3e)
Kod zgodności	LC1D
kombinacja styków	3 NO
pokrywa ochronna	Z
Znamionowy prąd cieplny przy konwekcyjnym chłodzeniu powietrznym [Ith]	10 A (at 60 °C) for Obwód sterowania 50 A (at 60 °C) for Obwód zasilający
Irms znamionowy prąd załączany	140 A prąd przemienny (AC) for Obwód sterowania conforming to IEC 60947-5-1 250 A at 440 V for Obwód zasilający conforming to IEC 60947
Znamionowy prąd wyłączalny	550 A at 440 V for Obwód zasilający conforming to IEC 60947
paramtery bezpiecznika dobezpieczającego	10 A gG for Obwód sterowania conforming to IEC 60947-5-1 63 A gG at <= 690 V coordination typ 1 for Obwód zasilający 63 A gG at <= 690 V coordination typ 2 for Obwód zasilający
srednia impedancja	2 mOm - Ith 50 A 50 Hz for Obwód zasilający

Wyłączenie odpowiedzialności: Niniejsza dokumentacja nie pełni funkcji zastępczej i nie powinna być wykorzystywana do określenia niezawodności lub przydatności opisanych w niej produktów do konkretnych zastosowań użytkownika

strata mocy na biegun	3 W AC-3 5 W AC-1 3 W AC-3e
Znamionowe napięcie izolacji [Ui]	Obwód sterowania: 600 V CSA certyfikowany Obwód sterowania: 600 V UL certyfikowany Obwód zasilający: 600 V CSA certyfikowany Obwód zasilający: 600 V UL certyfikowany Obwód sterowania: 690 V zgodnie z IEC 60947-1 Obwód zasilający: 690 V zgodnie z IEC 60947-1
kategoria przepięciowa	III
znamionowe napięcie udarowe wytrzymywane [Uimp]	6 kV zgodnie z IEC 60947
poziom bezpieczeństwa i niezawodności	B10d = 1369863 cykl contactor with nominal load zgodnie z EN/ISO 13849-1 B10d = 20000000 cykl contactor with mechanical load zgodnie z EN/ISO 13849-1
trwałość mechaniczna	15000000 cykl
rodzaj napięcia sterującego	AC w 50/60 Hz
technologia cewki	Bez wbudowanego dwukierunkowego ochronnika diodowego
zakres napięcia sterującego	0,3...0,6 Uc (60 °C):zniknięcie, odcięcie prąd przemienny (AC) 50/60 Hz 0.8...1.1 Uc (60 °C):eksploatacyjny prąd przemienny (AC) 50 Hz 0.85...1.1 Uc (60 °C):eksploatacyjny prąd przemienny (AC) 60 Hz
pobór mocy przyciąganie w VA	70 VA cos phi 0,75 (at 20 °C)
pobór mocy przy podtrzymaniu w VA	7 VA 50 Hz cos phi 0,3 (at 20 °C) 7,5 VA 60 Hz cos phi 0,3 (at 20 °C)
rozpraszanie ciepła	2…3 W at 50/60 Hz for Obwód sterowania
czas pracy	4...19 ms otwieranie 12...22 ms zamykanie
Maximum operating rate	3600 cykl/h at 60 °C
przyłącza - zaciski	Obwód sterowania: zacisk sprężynowy 1 4 mm² - cable stiffness: elastyczny bez końcówki kablowej Obwód sterowania: zacisk sprężynowy 2 4 mm² - cable stiffness: elastyczny bez końcówki kablowej Obwód zasilający: zacisk sprężynowy 1 4 mm² - cable stiffness: elastyczny bez końcówki kablowej Obwód zasilający: zacisk sprężynowy 2 4 mm² - cable stiffness: elastyczny bez końcówki kablowej
konfiguracja styku pomocniczego	1 NO + 1 NC
rodzaj styków pomocniczych	typ zestyk lustrzany 1 NC zgodnie z IEC 60947-4-1 typ połączony mechanicznie 1 NO + 1 NC zgodnie z IEC 60947-5-1
minimalne napięcie wyłączeniowe	17 V for Obwód sterowania
minimalny prąd łączeniowy	5 mA for Obwód sterowania
rezystancja izolacji	> 10 MΩ for Obwód sterowania
czas bez sygnalizacji	1,5 ms podczas wyłączenia między zestykami NC i NO 1,5 ms podczas załączenia między zestykami NC i NO
Podstawa montażowa	Szyna Płyta

Środowisko pracy

Normy	CSA C22.2 Nr 14 EN 60947-4-1 EN 60947-5-1 IEC 60947-4-1 IEC 60947-5-1 UL 60947-4-1 IEC 60335-1:Clause 30.2 IEC 60335-2-40:Annex JJ UL 60335-2-40:Annex JJ CSA C22.2 No 60947-4-1

Certyfikaty produktu	UL CCC CSA Marine UKCA EAC CB Scheme
stopień ochrony IP	IP2x zgodnie z IEC 60529 IP2x zgodnie z VDE 0106
odporność klimatyczna	zgodnie z IACS E10 ekspozycja na wilgoć i ciepło zgodnie z IEC 60947-1 Annex Q category D ekspozycja na wilgoć i ciepło
dopuszczalna temperatura otaczającego powietrza wokół urządzenia	-5…60 °C -40…70 °C przy Uc
wysokość pracy (w metrach nad poziomem morza)	3000 m bez zmniejszania wartości znamionowych
odpornośc ogniowa	850 °C zgodnie z IEC 60695-2-1
ognioodporność	V1 zgodnie z UL 94
odporność mechaniczna	Wstrząsy stycznik zamknięty (15 Gn for 11 ms) Wstrząsy stycznik otwarty (8 Gn dla 11 ms) Wibracje stycznik otwarty (2 Gn, 5...300 Hz) Wibracje stycznik zamknięty (4 Gn, 5...300 Hz)
Wysokość	85 mm
Szerokość	45 mm
Głębokość	92 mm
Masa produktu	0,38 kg

Jednostka opakowania

Jednostka miary opakowania 1	PCE
Ilość jednostek w opakowaniu 1	1
Wysokość opakowania 1	11,4 cm
Szerokość opakowania 1	10,5 cm
Długość opakowania 1	5,4 cm
Waga opakowania 1	375,0 g

Warunki gwarancji

Gwarancja	18 months

Environmental Data

Firma Schneider Electric dąży do osiągnięcia statusu zerowej emisji netto do 2050 r. dzięki partnerstwom w łańcuchu dostaw, materiałom o mniejszym wpływie na środowisko i gospodarce obiegu zamkniętego za pośrednictwem naszej trwającej kampanii "Use Better, Use Longer, Use Again" w celu wydłużenia żywotności produktów i możliwości recyklingu.

Environmental Data - objaśnienie >

Jak oceniamy zrównoważony rozwój produktów >

Wpływ na środowisko

Emisja dwutlenku węgla (kg CO2 eq.)	174
Ujawnienie informacji o wpływie na środowisko	Środowiskowy profil produktu

Use Better

Materiały i opakowania

Opakowanie z tekturą pochodzącą z recyklingu	Tak
Opakowanie bez tworzywa sztucznego	Tak
Dyrektywa RoHS UE	Zgodność
Rozporządzenie REACh	Deklaracja REACh
Chińskie rozporządzenie RoHS	Dyrektywa RoHS Chiny
Bez PCV	Tak

Use Again

Przepakowanie i regeneracja

Profil cyklu życia produktu (PEP)	Informacja o żywotności
WEEE	 **Produkt musi być utylizowany na rynkach Unii Europejskiej zgodnie wytycznymi dotyczącymi zbiórki odpadów i nigdy nie może trafiać do pojemników na śmieci.**
Odbiór produktów	**No**

Offer Marketing Illustration

Product benefits / Features



Image of product / Alternate images

Alternative





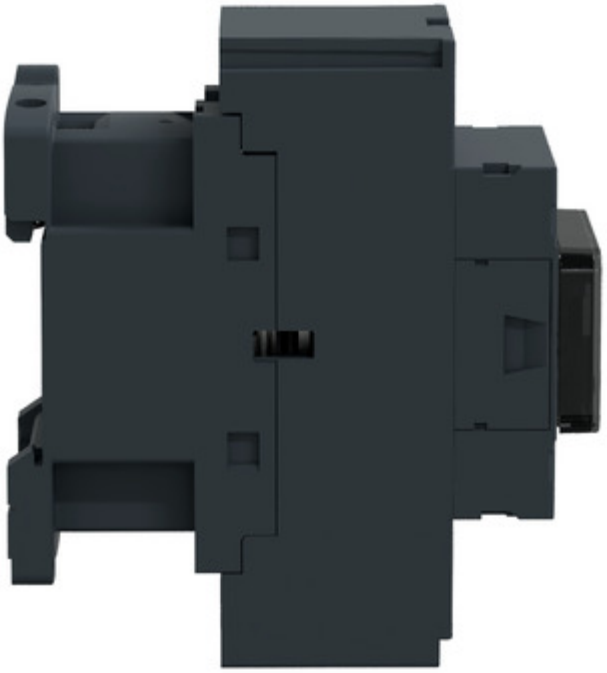

Technical Illustration

Assembly's dimensions

