miLEDo Sadová 618, 738 01, Frýdek-Místek, Czech Republic

31392 GRUN NV LED-30-B

Naświetlacz Led

8595665313920







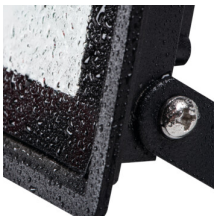

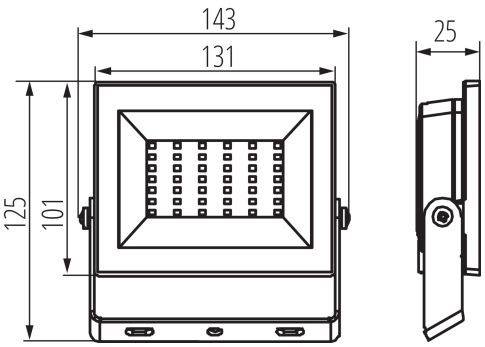

RODZAJ ŹRÓDŁA ŚWIATŁA:

Zastosowana technologia oświetleniowa: LED
Bezkierunkowe lub kierunkowe źródło światła: DLS
Źródło światła zasilane lub niezasilane napięciem sieciowym: MLS
Połączone źródło światła (CLS): nie
Źródło światła z możliwością zmiany barwy światła: nie
Źródło światła o wysokiej luminancji: nie
Osłona przeciwolśnieniowa: nie
Funkcja ściemniania: nie

PARAMETRY PRODUKTU:

Kolor: czarny
Miejsce montażu: do nadbudowania na ścianie, do nadbudowania na suficie, do nadbudowania na podłożu
Miejsce zastosowania: do zastosowań przemysłowych
Minimalna odległość od oświetlanego obiektu: 0,5m
Możliwość współpracy ze ściemniaczem: nie
Szerokość [mm]: 143
Wysokość [mm]: 125
Głębokość [mm]: 25
Napięcie znamionowe [V]: 220-240 AC
Częstotliwość znamionowa [Hz]: 50
Moc maksymalna [W]: 30
Klasa ochronności przed porażeniem elektrycznym: I
Materiał klosza: szkło hartowane
Rodzaj diody: LED SMD
Strumień świetlny [lm]: 2650
Barwa światła: biała
Trwałość [h]: 25000
Ilość cykli wł/wył: ≥30000
Kąt świecenia [°]: 110
Zakres temperatury otoczenia, na którą może być narażony wyrób [°C]: -15÷35
Materiał obudowy: stop aluminium
Długość przewodu [m]: 0.15
Przekrój przewodu [mm²]: 1
Typ odbłyśnika: symetryczny
Czas nagrzewania lampy [s]: ≤1
Czas zapłonu lampy [s]: ≤0,5
Oprawa ruchoma w zakresie wertykalnym [°]: 130
Stopień IP: 65
Informacje dodatkowe: Źródło światła (LS)

Dokument utworzono: 30.07.2024, 15:45
Zastrzega się możliwość wprowadzenia zmian technicznych. Dane zawarte w tym katalogu nie są prawnie wiążące.
Fotometria: wyniki uzyskane podczas badania konkretnego egzemplarza.

31392 GRUN NV LED-30-B

Naświetlacz Led

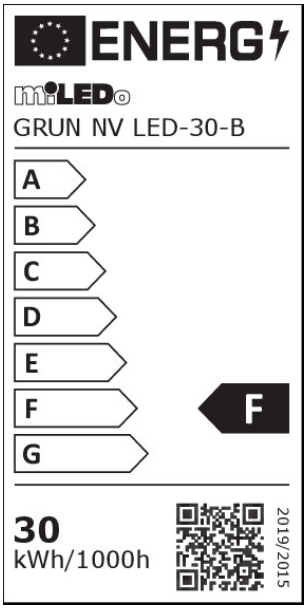

Zawartość rtęci: nie
Skuteczność świetlna lampy [lm/W]: 88

PARAMETRY KIERUNKOWYCH ŹRÓDEŁ ŚWIATŁA:

Światłość szczytowa [cd]: 1118
Kąt promieniowania [°]: 110

PARAMETRY ŹRÓDEŁ ŚWIATŁA LED I OLED:

Zużycie energii w trybie włączenia źródła światła (kWh/1000h) : 30
Klasa efektywności energetycznej: F
Użyteczny strumień świetlny źródła światła Φuse [lm]: 2500
Użyteczny strumień świetlny źródła światła Φuse [lm]: w szerokim stożku (120°)
Skorelowana temperatura barwowa [K]: 4000
Jednolitość barwy w elipsach McAdama: 6
Moc w trybie włączenia Pon źródła światła [W]: 30
Wysokość źródła światła [mm]: 125
Szerokość źródła światła [mm]: 143
Głębokość źródła światła [mm]: 25
Wskaźnik oddawania barw: 70
Współrzędne chromatyczności (x): 0,38
Współrzędne chromatyczności (y): 0,38
Wartość wskaźnika oddawania barw R9: -35
Współczynnik trwałości: 0,9
Współczynnik zachowania strumienia świetlnego: 0,96

PARAMETRY ZASILANYCH Z SIECI ŹRÓDEŁ ŚWIATŁA LED I OLED:

Współczynnik przesuwu fazowego (cos φ1): 0,9
Źródło światła LED zastępuje fluorescencyjne źródło światła bez wbudowanego statecznika o określonej mocy: nie dotyczy
Wskaźnik migotania (Pst LM): 1.0
Wskaźnik efektu stroboskopowego (SVM): 0,4

DANE LOGISTYCZNE:

Jednostka miary: sztuka
Jak pakowane: 20
Ilość sztuk w opakowaniu zbiorczym: 20
Masa jednostkowa netto [g]: 318
Gramatura [g]: 372
Długość opakowania jednostkowego [cm]: 15.5
Szerokość opakowania jednostkowego [cm]: 3
Wysokość opakowania jednostkowego [cm]: 13
Waga kartonu [kg]: 7.44

Sadová 618, 738 01, Frýdek-Místek, Czech Republic

31392 GRUN NV LED-30-B

Naświetlacz Led

Szerokość kartonu [cm]: 27
Wysokość kartonu [cm]: 18
Długość kartonu [cm]: 32.5
Objętość kartonu [m³]: 0.015795

