KXN4

KLUCZ KĄTOWY T



Charakterystyka ogólna

Kształt klucza	Kątowy "T"

Wymiary

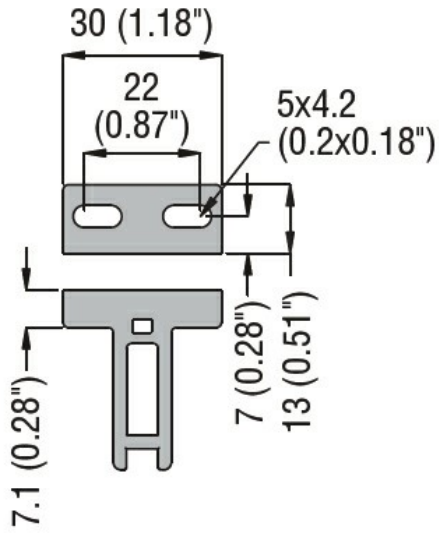

Certyfikaty i zgodność

Zgodność	
	CSA C22.2 n° 14
	EN 50047
	IEC/EN 60204-1
	IEC/EN 60947-1
	IEC/EN 60947-5-1
	UL508
Certyfikaty	
	cULus
	EAC

Klasyfikacja ETIM

ETIM 8,0	EC002498 - Akcesoria/części zamienne do aparatury niskonapięciowej

The characteristics described in this document are subject to updates or modifications at any time. The descriptions, technical and functional information, illustrations and instructions in this brochure are purely illustrative, and are consequently not contractually binding