WPCT...N Wspornik sufitowy

Informacje



Zastosowanie
Podwieszanie tras kablowych.

Materiał
F - stal cynkowana metodą zanurzeniową PN-EN ISO 1461:2023-02
Na zamówienie:
E - stal nierdzewna
L - lakierowanie w standardowej palecie RAL

Dodatkowe informacje
– podwyższone parametry wytrzymałościowe
– do montażu wysięgników przykręcanych zaleca się stosować blachę rozporową BR48...
– każdy wspornik posiada nakładkę ochronną NO55x50N w komplecie
– poniższy wykres dotyczy jednostronnego obciążenia wspornika, w przypadku dwustronnego obciążenia
wspornika wartości należy podwoić (obciążenie musi być równomierne)

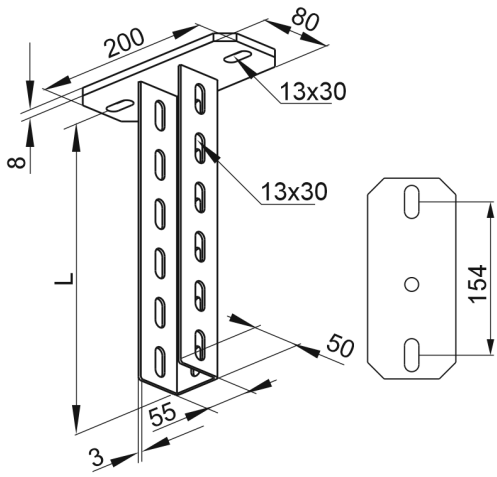

Wersje

Symbol	Numer katalogowy	Wymiar L (mm)	Obciążenie maksymalne F max (kN)	Waga 1 szt. (kg)	Ilość (szt.)
WPCT200N	731220	200	22	1,26	10
WPCT300N	731230	300	22	1,54	10
WPCT400N	731240	400	22	1,82	10
WPCT500N	731250	500	22	2,10	10
WPCT600N	731260	600	22	2,37	4
WPCT700N	731270	700	22	2,65	4
WPCT800N	731280	800	22	2,93	4
WPCT900N	731290	900	22	3,21	4
WPCT1000N	731211	1 000	22	3,49	4
WPCT1100N	730011	1 100	22	3,84	4
WPCT1200N	730012	1 200	22	4,18	4
WPCT1500N	731215	1 500	22	5,35	4
WPCT2000N	731212	2 000	22	6,28	4
WPCT3000N	731213	3 000	22	9,60	4

Przykłady

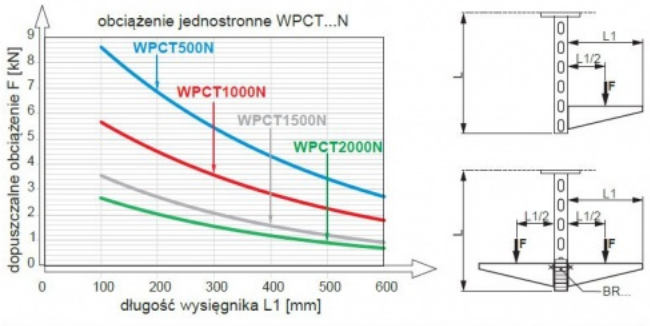

Maksymalne jednostronne obciążenie wspornika z wysięgnikiem dla kotwy [kN]

Długość wysięgnika [mm]	100	200	300	400	500	600
PSROM8x75 + PW8	1,50	1,20	1,00	0,90	0,80	0,70
PSROM10x90 + PW10	3,00	2,50	2,20	1,80	1,60	1,40
PSROM12x100	4,00	3,40	2,90	2,50	2,20	2,00

Przy obustronnym obciążeniu wspornika z wysięgnikiem wartość może być podwojona
Warunek: na poszczególnych stronach wartość obciążenia ≤ obciążenia jednostronnego

Parametry wytrzymałościowe przedstawione w tabeli dotyczą mocowania w betonie min C20/25

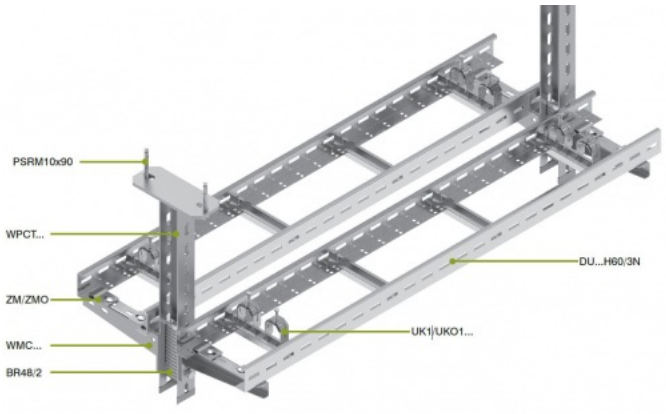

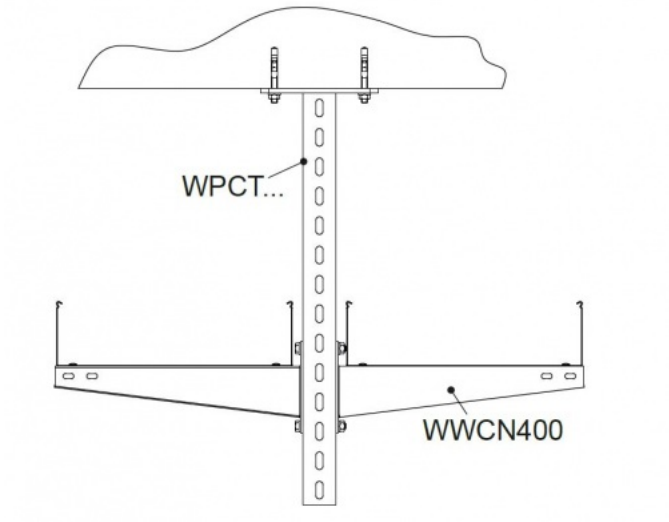
WPCT...
WWCN400