# UEF...E Uchwyt kabla

E90 System E-90

## Informacje

Bezpośrednie mocowanie przewodów do ścian i sufitów.

Materiał
**E** - stal kwasoodporna.

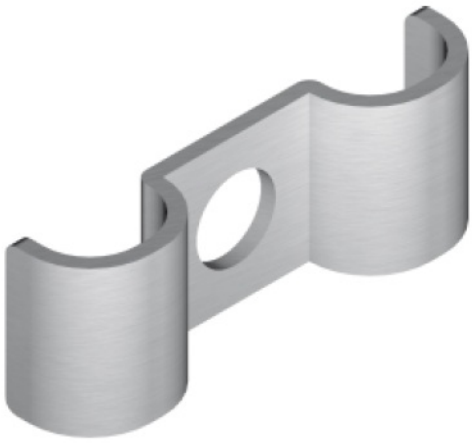

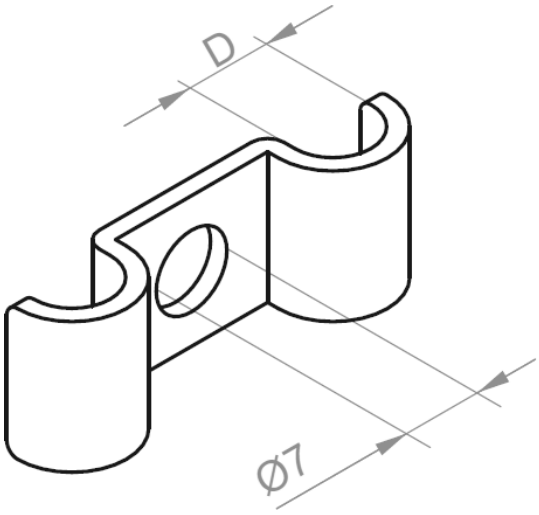




## Wersje

| Symbol | Numer katalogowy | Wymiar d (mm) | Grubość blachy (mm) | Ilość (szt.) |
|---|---|---|---|---|
| UEF5E | 415605 | 5 | 1.2 | 100 |
| UEF6E | 415606 | 6 | 1.2 | 100 |
| UEF7E | 415607 | 7 | 1.2 | 100 |
| UEF8E | 415608 | 8 | 1.2 | 100 |
| UEF9E | 415609 | 9 | 1.2 | 100 |
| UEF10E | 415610 | 10 | 1.2 | 100 |
| UEF12E | 415612 | 12 | 1.2 | 100 |
| UEF14E | 415614 | 14 | 1.2 | 100 |
| UEF15E | 415615 | 15 | 2 | 100 |
| UEF16E | 415616 | 16 | 2 | 100 |
| UEF18E | 415618 | 18 | 2 | 100 |
| UEF20E | 415620 | 20 | 2 | 100 |
| UEF22E | 415622 | 22 | 2 | 100 |
| UEF25E | 415625 | 25 | 2 | 100 |
| UEF26E | 415626 | 26 | 2 | 100 |
| UEF28E | 415628 | 28 | 2 | 100 |
| UEF32E | 415632 | 32 | 2 | 100 |
| UEF33E | 415633 | 33 | 2 | 100 |
| UEF35E | 415635 | 35 | 2 | 100 |
| UEF36E | 415636 | 36 | 2 | 100 |
| UEF40E | 415640 | 40 | 2 | 100 |
| UEF42E | 415642 | 42 | 2 | 100 |