IS 345 MX Highbay

COM1 – natynkowy, kwadrat
EAN 4007841 010492
Indeks 010492



Czujnik podczerwieni 360 °

Max. 30 x 4m

Maks. 2000 W (z obsługą LED)

IP54

2 – 1000 Lux

5 s - 15 min

Sterowanie ręczne

Tryb uczenia

Oszczędzanie energii

Gwarancja producenta

Opis

nadzór na najwyższym poziomie. Czujnik ruchu na podczerwień IS 345 MX Highbay do zastosowań wewnętrznych, idealny do dużych wysokości w magazynach, magazynach wysokiego składowania, warsztatach maszynowych, strefach odpraw i poczekalniach, wysokość montażu 16 m, strefa detekcji 30 x 4 m (promieniowa), duża komora zaciskowa ułatwiająca instalację, przekaźnik o dużej wytrzymałości zapewniający wysoką wydajność przełączania. Dostępny w wersji kwadratowej natynkowej.

IS 345 MX Highbay

COM1 – natynkowy, kwadrat
EAN 4007841 010492
Indeks 010492

Specyfikacja techniczna

Wymiary (wys. x dł. x szer.)	65 x 95 x 95 mm
Gwarancja Producenta	5 lat
Parametryzacja przez	Pilot, Smart Remote, Potencjometry
Pilot w zestawie	Nie
Wersja	COM1 – natynkowe, kw.
PU1, EAN	4007841010492
Rodzaj	Czujnik ruchu
Zastosowanie	Wewnątrz
Zastosowanie, pomieszczenia	Magazyn wysokiego składowania, Wewnątrz
Kolor	biały
Kolor RAL	9003
Załączony adapter do narożników	Nie
Miejsce montażu	sufit
Montaż	Okablowanie natynkowe, sufit
Klasa szczelności	IP54
Temperatura otoczenia	-20– 50 °C
Materiał	Plastik
Zasilanie sieciowe	220 – 240 V / 50 – 60 Hz
Wyjście przełączające 1, rezystancyjne	2000 W
Wyjście przełączające 1, Liczba LED/ świetlówek	8 szt.
Świetlówki, statecznik elektroniczny	1500 W
Świetlówki, bez korekty	1000 VA
Świetlówki z korekcją szeregową	400 VA
Świetlówki z korekcją równoległą	400 VA
Wyjście przełączające 1, niskonapięciowe lampy	2000 VA
Lampy LED < 2 W	100 W
Lampy LED > 2 W < 8 W	300 W
Lampy LED > 8 W	600 W
Obciążenie pojemnościowe w µF	176 µF
Technologia czujników	Pasywna podczerwień, czujnik światła
Wysokość montażu	4,00 – 16,00 m
Max wysokość montażu	16,00 m
Optymalna wysokość montażu	12 m
Kąt wykrywania	Przejście, 360°
Kąt rozwarcia	90°
Zabezpieczenie przez podpełazaniem	Tak
Możliwość maskowania poszczególnych segmentów	Tak
Regulacja elektroniczna	Nie
Regulacja mechaniczna	Nie
Zasięg, promieniowy	30 x 4 m (120 m²)
Zasięg, styczny	30 x 4 m (120 m²)
Strefy przełączania	280
Funkcje	Tryb normalny / testowy, ręczne włączanie / wyłączanie
Natężenie światła	2 – 1000 lux
Ustawienia czasu	5 s – 15 Min.
Funkcja podstawowego poziomu oświetlenia	Nie
Regulowane światło główne	Nie
Ustawienie zmierzchu TEACH	Tak
Stałe sterowanie oświetleniem	Nie
Połączenie międzysystemowe	Tak
Typ połączenia międzysystemowego	Master/master
Połączenie przez	Kabel
Liczba połączeń	max. 10 czujników

IS 345 MX Highbay

COM1 – natynkowy, kwadrat
EAN 4007841 010492
Indeks 010492

Akcesoria

EAN 4007841 009151	Pilot zdalnego sterowania Smart Remote
EAN 4007841 559410	Pilot serwisowy RC8
EAN 4007841 056711	Czarna osłona czujników podczerwieni

Strefa wykrywania 1

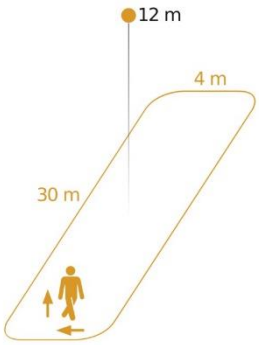

Possible mounting height: 4,00 m – 16,00 m
Orange: radial and tangential

Rysunek wymiarowy

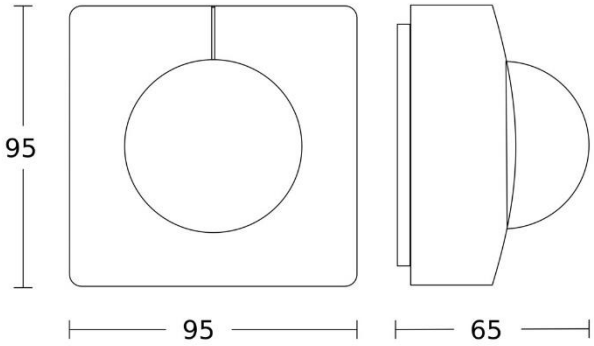

Schemat połączeń

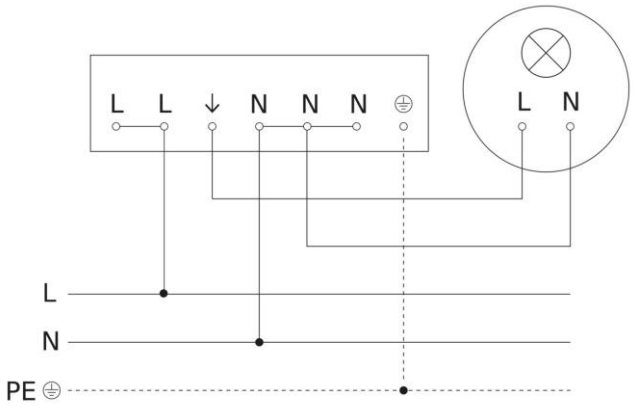

Schemat połączeń kilku czujników

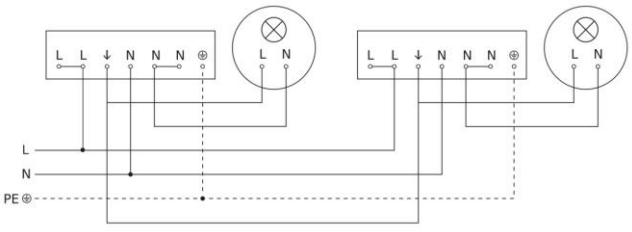

IS 345 MX Highbay

COM1 – natynkowy, kwadrat
EAN 4007841 010492
Indeks 010492

Podłączenie za pomocą przełącznika dwuobwodowego do pracy ręcznej i automatycznej

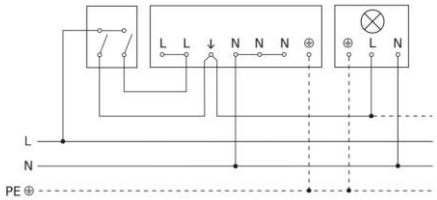

Podłączenie za pomocą przełącznika do pracy ciągłej i automatycznej

