NRS... Nakrętka rombowa sprężysta

Informacje

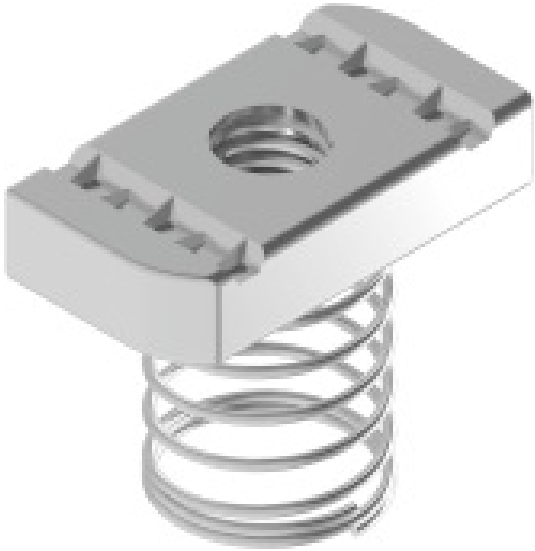

Zastosowanie
Mocowanie elementów systemu do otwartej strony ceowników wzmocnionych i montażowych.
Zastosowanie nakrętki ułatwia montaż i zapewnia dodatkowy docisk.

Materiał
G - ocynk galwaniczny
Na zamówienie:
F - stal cynkowana metodą zanurzeniową PN-EN ISO 1461:2023-02
E - stal nierdzewna

Dodatkowe informacje
– nakrętka NRSM6/13,NRSM8/13, M10/13 i M12/13 pasuje do ceowników: CWD40H22, CWP40H22, CWC40H22, CMD40H22, CMP41H21 i CMC41H21
– nakrętka NRS M8/33 i M10/33 pasuje do ceowników: CWD40H35, CWP40H35, CWC40H35, CWD40H40, CWP/CWOP40H40, CWC40H40, CMP41H41, CMC41H41
– zastosowanie sprężyny ułatwia montaż zapobiegając przesuwaniu nakrętki
– dobór śrub cynkowanych ogniowo do nakrętek cynkowanych ogniowo na specjalne zamówienie (specjalne wykonanie)

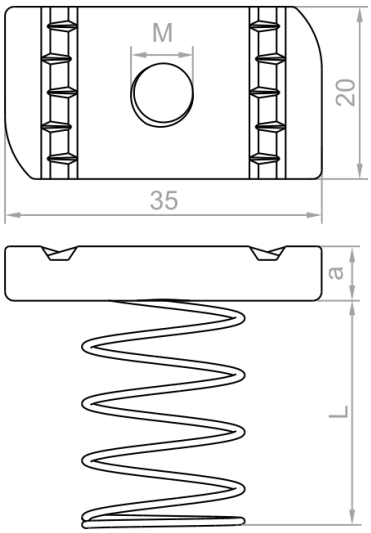

Wersje

Symbol	Numer katalogowy	Wymiar M (mm)	Wymiar L (mm)	Wymiar a (mm)	Ilość (szt.)
NRSM6/13	650275	6	13	6	100
NRSM6/33	650375	6	33	6	100
NRSM8/13	650350	8	13	6	100
NRSM8/33	650351	8	33	6	100
NRSM10/13	650360	10	13	8	100
NRSM10/33	650361	10	33	8	100
NRSM12/13	650475	12	13	8	100
NRSM12/33	650575	12	33	8	100

Przykłady

