TRIO-PS/3AC/24DC/ 5 - Zasilacz

2866462

https://www.phoenixcontact.com/pl/produkty/2866462

Dane zawarte w tym dokumencie PDF zostały wygenerowane z naszego katalogu online. Kompletne dane znajdują się w dokumentacji użytkownika. Obowiązują ogólne warunki użytkowania dla materiałów pobieranych.



Zasilacz TRIO POWER taktowany w obwodzie pierwotnym do montażu na szynie nośnej, wejście: 3-fazowe, wyjście: 24 V DC/5 A

Opis produktu

Zasilacze TRIO POWER ze standardową funkcjonalnością
Zasilacze TRIO POWER w wersjach 1- i 3-fazowych o mocy do 960 W w sposób szczególny nadają się do seryjnej budowy maszyn. Wejście szerokozakresowe oraz międzynarodowy pakiet dopuszczeń umożliwiają zastosowanie na całym świecie.
Wytrzymała obudowa metalowa i duży zakres temperatur zapewniają wysoką pewność zasilania.

Korzyści

- Wykorzystanie trzeciego zacisku minus jako zacisku uziemiającego i minimalizacja kosztów instalacji
- Solidny design z obudową metalową i szerokim zakresem temperatur od -25 do +70 °C
- Maksymalna niezawodność pracy dzięki MTBF (Mean Time Between Failure) powyżej 500.000 godzin i wysokiej wytrzymałości napięciowej do 300 V AC
- Kompensacja spadków napięcia przez napięcie wyjściowe nastawne od strony czołowej.

Dane handlowe

Numer artykułu	2866462
Jednostka opakowania	1 Szt.
Minimalne zamówienie	1 Szt.
Klucz sprzedaży	CMPT33
Klucz produktu	CMPT33
Strona katalogu	Strona 176 (C-6-2013)
GTIN	4046356128544
Waga jednej sztuki (z opakowaniem)	743,7 g
Waga jednej sztuki (bez opakowania)	600 g
Numer taryfy celnej	85044095
Kraj pochodzenia	CN

Dane techniczne

Dane wejściowe

Tryb AC

Zakres znamionowego napięcia wejściowego	2x / 3x 400 V AC ... 500 V AC
Zakres napięcia wejściowego	3x 320 V AC ... 575 V AC (do sieci 3-fazowych)
	2x 360 V AC ... 575 V AC (do sieci 2-fazowych)
Zakres napięcia wejściowego AC	3x 320 V AC ... 575 V AC (do sieci 3-fazowych)
	2x 360 V AC ... 575 V AC (do sieci 2-fazowych)
Rodzaj napięcia zasilania	AC
udar przy załączaniu	< 15 A
Całka prądu rozruchowego (I^2t)	0,2 A^2s
Zakres częstotliwości AC	45 Hz ... 65 Hz
Czas podtrzymania zasilania	> 20 ms (3x 400 V AC)
	> 30 ms (3x 480 V AC)
Pobór prądu	3x 0,3 A (400 V AC)
	3x 0,25 A (500 V AC)
	2x 0,65 A (400 V AC)
	2x 0,5 A (500 V AC)
Znamionowy pobór mocy	211 VA
Układ ochronny	Ochrona przed przepięciami przejściowymi; Warystor
współczynnik mocy (cos fi)	0,64
Czas załąCzania typowo	< 1 s
Dopuszczalne zabezpieczenie wstępne	B6 B10 B16
Wybór odpowiedniego bezpiecznika dla ochrony wejściowej	6 A ... 16 A (Charakterystyka B, C, D, K)
Prąd odprowadzający przeciw PE	< 3,5 mA

Dane wyjściowe

Sprawność	89 % (przy 400 V AC i wartościach znamionowych)
Charakterystyka wyjścia	U/I
napięcie wyjścia znamionowe	24 V DC ±1 %
Zakres nastawy napięcia wyjściowego (U_{Set})	22,5 V DC ... 29,5 V DC (> 24 V DC, ograniczenie ze stałą mocą)
Znamionowy prąd wyjściowy (I_N)	5 A (U_{OUT} = 24 V DC)
Obniżenie parametrów znamionowych	55 °C ... 70 °C (2,5 %/K)
Odporność na przepływ zwrotny	35 V DC
Ochrona przed przepięciem na wyjściu (OVP)	< 35 V DC
maksymalne obciążenie pojemnościowe	bez ograniczenia
Aktywne ograniczenie prądu	ok. 6 A (przy zwarciu)
Uchyby regulacji	< 1 % (Statyczna zmiana obciążania 10 % ... 90 %)
	< 2 % (Dynamiczna zmiana obciążania 10 % ... 90 %)
	< 0,1 % (Zmiana napięcia wejściowego ±10 %)
Tętnienie resztkowe	< 30 mV_{SS}
Moc wyjściowa	120 W

piki łączeniowe obciążenie nominalne	< 30 mV_{SS}
Maksymalna moc strat, bieg jałowy	4 W
Maksymalna moc strat, obciążenie znamionowe	15 W
Czas rozruchu	< 2 ms (U_{OUT} (10 % ... 90 %))
możliwość łączenia równoległego	tak, w celu redundancji i zwiększenia mocy
możliwość łączenia szeregowego	tak

Dane przyłączeniowe

Wejście

Rodzaj przyłącza	Przyłącze śrubowe
minimalny przekrój przewodu sztywnego	0,2 mm²
maksymalny przekrój przewodu sztywnego	2,5 mm²
Minimalny przekrój przewodu elastycznego	0,2 mm²
Maksymalny przekrój przewodu elastycznego	2,5 mm²
Przekrój przewodu AWG min.	24
Przekrój przewodu AWG max.	14
Długość usuwanej izolacji	9 mm
Gwint śruby	M2,5
Min. moment obrotowy dokręcania	0,4 Nm
Maks. moment obrotowy dokręcania	0,5 Nm

Wyjście

Rodzaj przyłącza	Przyłącze śrubowe
minimalny przekrój przewodu sztywnego	0,2 mm²
maksymalny przekrój przewodu sztywnego	2,5 mm²
Minimalny przekrój przewodu elastycznego	0,2 mm²
Maksymalny przekrój przewodu elastycznego	2,5 mm²
Przekrój przewodu AWG min.	16
Przekrój przewodu AWG max.	12
Długość usuwanej izolacji	9 mm
Gwint śruby	M2,5
Min. moment obrotowy dokręcania	0,4 Nm
Maks. moment obrotowy dokręcania	0,5 Nm

Sygnalizacja

Sposoby sygnalizacji	LED
wskaźnik napięcia roboczego	LED zielona

Wyjście sygnałowe

Wskaźnik stanu	Dioda LED "DC OK", zielona
Wskazówka dot. wskaźnika stanu	U_{OUT} > 21,5 V: Dioda LED świeci

Parametry elektryczne

Napięcie izolacji wejście/wyjście	4 kV AC (Badanie typu)
	2 kV AC (Testy jednostkowe)

napięcie izolacji wyjście / PE	500 V DC (Próba wyrobu)
napięcie izolacji wejście / PE	2 kV AC (Próba typu)
	2 kV AC (Próba wyrobu)

Właściwości produktu

Typ produktu	Zasilacz
Rodzina produktów	TRIO POWER
MTBF (IEC 61709, SN 29500)	> 1474000 h

Właściwości izolacji

Klasa ochrony	I (z połączeniem PE)
Kategoria przepięciowa	III
Stopień zabrudzenia	2

Wymiary

Szerokość	40 mm
Wysokość	130 mm
Głębokość	115 mm

Wymiary montażowe

Odstęp montażu prawo/lewo	0 mm / 0 mm
Odstęp montażu góra/dół	50 mm / 50 mm

Montaż

Informacja montażu	Ustawienie w rzędzie: poziomo 0 mm, pionowo 50 mm
Pozycja montażu	Szyna DIN pozioma NS 35, EN 60715
Lakier ochronny	nie

Dane materiału

Materiał obudowy	Metal
Wersja obudowy	Blacha stalowa ocynkowana
Wykonanie części bocznych	aluminium

Warunki środowiskowe i żywotność

Warunki otoczenia

Stopień ochrony	IP20
Temperatura otoczenia (praca)	-25 °C ... 70 °C (> 55°C obniżenie parametrów znamionowych: 2,5%/K)
Temperatura otoczenia (składowanie/transport)	-40 °C ... 85 °C
Klasa Klimatyczna	3K3 (wg EN 60721)
Maks. dop. wilgotność powietrza (praca)	≤ 95 % (przy 25 °C, bez kondensacji)
Udar	15g wszystkie kierunki, zgodnie z IEC 60068-2-27
Drgania (praca)	< 15 Hz, amplituda ±2,5 mm (wg normy IEC 60068-2-6)
	15 Hz ... 150 Hz, 2,3g, 90 min.

Normy i przepisy

Normatywne wyposażenie urządzeń elektronicznych w elektroniczne środki techniczne	EN 50178/VDE 0160 (PELV)
normatywne ograniczenie wyższych harmonicznych prądu sieci	EN 61000-3-2
normatywne bezpieczeństwo elektryczne	EN 60950-1/VDE 0805 (SELV)
normatywna ochrona przed prądem niebezpiecznym dla zdrowia, wymagania podstawowe w zakresie bezpiecznej separacji w elektrycznych środkach technicznych	EN 50178
normatywne niskie napięcie ochronne	EN 60950-1 (SELV)
	EN 60204 (PELV)
normatywna pewna separacja	DIN VDE 0100-410

Dopuszczenia

świadectwa kwalifikacji UL	UL/C-UL Listed UL 508
	UL/C-UL Recognized UL 60950-1

Zgodność/dopuszczenia

SIL zgodnie z IEC 61508	0

Dane dotyczące kompatybilności elektromagnetycznej

Kompatybilność elektromagnetyczna	Zgodność z dyrektywą EMC 2014/30/UE
Dyrektywa dot. urządzeń niskiego nap.	Zgodność z dyrektywą dot. urz. niskiego nap. 2014/35/WE
Wymagania dotyczące emisji zakłóceń elektromagnetycznych	EN 61000-6-3
	EN 61000-6-4
Wymagania dotyczące odporności na zakłócenia elektromagnetyczne	EN 61000-6-1
	EN 61000-6-2

Wyładowanie elektrostatyczne

Normy/przepisy	EN 61000-4-2

Wyładowanie elektrostatyczne

Wyładowanie stykowe	8 kV (Poziom kontroli 4)
Wyładowanie powietrzne	8 kV (Poziom kontroli 3)
Uwaga	Kryterium A

Pole elektromagnetyczne wysokiej częstotliwości

Normy/przepisy	EN 61000-4-3

Pole elektromagnetyczne wysokiej częstotliwości

Zakres częstotliwości	80 MHz ... 1 GHz
Natężenie pola kontrolnego	10 V/m
Zakres częstotliwości	1 GHz ... 2 GHz
Natężenie pola kontrolnego	10 V/m
Zakres częstotliwości	2 GHz ... 3 GHz
Natężenie pola kontrolnego	10 V/m
Uwaga	Kryterium A

Szybkie stany przejściowe (burst)

Normy/przepisy	EN 61000-4-4

Szybkie stany przejściowe (burst)

Wejście	4 kV (Poziom kontroli 4 - niesymetryczny)
wyjście	4 kV (Poziom kontroli 4 - niesymetryczny)
Sygnał	2 kV (Poziom kontroli 3 - niesymetryczny)
Uwaga	Kryterium A

Zakłócenia impulsowe udarowe (surge)

Normy/przepisy	EN 61000-4-5

Zakłócenia impulsowe udarowe (surge)

Wejście	1 kV (Poziom kontroli 2 - symetryczny)
	2 kV (Poziom kontroli 3 - niesymetryczny)
wyjście	0,5 kV (Poziom kontroli 1 - symetryczny)
	0,5 kV (Poziom kontroli 1 - niesymetryczny)
Uwaga	Kryterium B

Wpływ zaburzeń przewodzonych

Normy/przepisy	EN 61000-4-6

Wpływ zaburzeń przewodzonych

Zakres częstotliwości	0,15 MHz ... 80 MHz
Uwaga	Kryterium A
Napięcie	10 V (Poziom kontroli 3)

Wpływ zaburzeń przewodzonych

Zakres częstotliwości	0,15 MHz ... 80 MHz
Uwaga	Kryterium A
Napięcie	10 V (Poziom kontroli 3)

Zapady napięcia

Normy/przepisy	EN 61000-4-11

Emisja zakłóceń

Normy/przepisy	EN 61000-6-3
Napięcie zakłóceń radiowych według EN 55011	EN 55011 (EN 55022) Klasa B Obszar stosowania: przemysł i sfera mieszkaniowa
Promieniowanie zakłóceń radiowych według EN 55011	EN 55011 (EN 55022) Klasa B Obszar stosowania: przemysł i sfera mieszkaniowa

Rysunki

Schemat blokowy

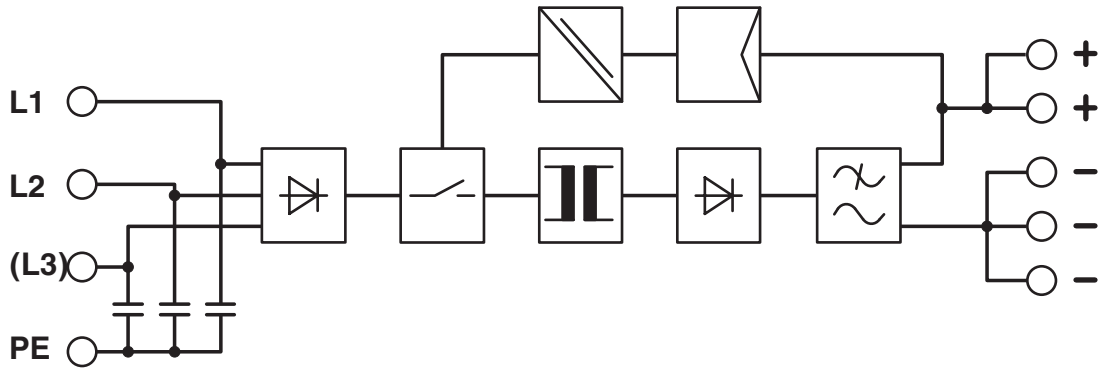

Dopuszczenia

To download certificates, visit the product detail page: https://www.phoenixcontact.com/pl/produkty/2866462

cUL Recognized
ID dopuszczenia: FILE E 211944

UL Recognized
ID dopuszczenia: E211944

EAC
ID dopuszczenia: EAC-Zulassung

EAC
ID dopuszczenia: RU S-DE.BL08.W.00764

UL Listed
ID dopuszczenia: E123528

cUL Listed
ID dopuszczenia: E123528

EAC
ID dopuszczenia: RU S-DE.BL08.W.00764

CoC / Deklaracja zgodności
ID dopuszczenia: 17-146-00

cULus Recognized

cULus Listed

Klasyfikacje

ECLASS

ECLASS-11.0	27040701
ECLASS-12.0	27040701
ECLASS-13.0	27040701

ETIM

ETIM 9.0	EC002540

UNSPSC

UNSPSC 21.0	39121000

Environmental product compliance

EU RoHS

Spełnia wymagania dyrektywy RoHS	Tak
zwolnienia/wyłączenia, o ile są znane	7(a), 7(c)-I

China RoHS

Environment friendly use period (EFUP)	EFUP-25
	Tabela deklaracji zgodnie z chińskimi przepisami RoHS dla danego artykułu jest dostępna w materiałach do pobrania na stronie artykułu w punkcie „Deklaracja producenta“. Dla wszystkich artykułów z EFUP-E tabela deklaracji zgodnie z chińskimi przepisami RoHS nie jest potrzebna i nie jest wystawiana.

EU REACH SVHC

Informacja o substancji z listy kandydackiej REACH (nr CAS)	Lead(nr CAS: 7439-92-1)
SCIP	2d7fb970-4e3c-4c5f-88fd-f74ad9c17889

Phoenix Contact 2025 © - Wszelkie prawa zastrzeżone
https://www.phoenixcontact.com

PHOENIX CONTACT Sp. z o.o.
ul. Bierutowska 57-59, Budynek nr 3/A
51-317 Wrocław
71/ 39 80 410
pxcpl@phoenixcontact.pl