KBJ...H100 Korytko

1,0 Grubość blachy: 1,0 mm

Informacje

Zastosowanie
Prowadzenie trasy kablowej

Materiał
S - stal cynkowana met. Sendzimira PN-EN 10346:2015-09
Na zamówienie:
F - stal cynkowana metodą zanurzeniową PN-EN ISO 1461:2023-02
L - lakierowanie w standardowej palecie RAL
E - stal nierdzewna

Dodatkowe informacje
- system bezłącznikowy. Łączenie koryt poprzez wsuwanie jednego w drugie i skręcenie śrubami SGKM6x12 lub SGM6x12
- w przypadku zastosowania zamiennika o innej wysokości, wszystkie elementy systemu muszą nadążać za tym parametrem

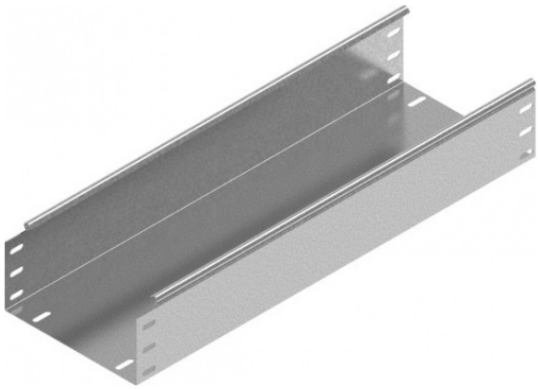

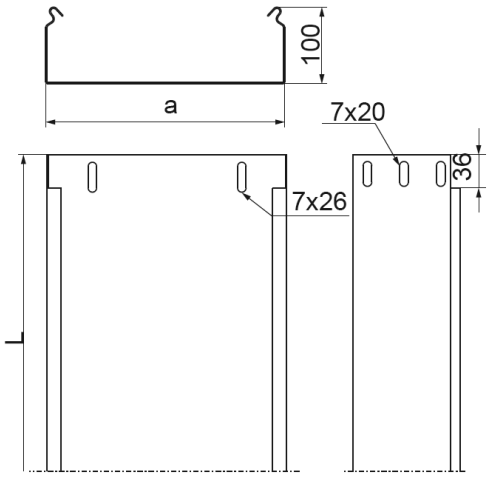

Wersje

Symbol	Numer katalogowy	Wymiar a (mm)	Wymiar L (mm)	Przekrój użyteczny (mm^2)	Ciężar 1mb (kg)	Ilość w opakowaniu (m. b.) (szt. / m. b.)
KBJ100H100/3	111610	100	3 000	9 800	2,54	4 / 12
KBJ200H100/3	111620	200	3 000	19 800	3,31	4 / 12
KBJ300H100/3	111630	300	3 000	29 800	4,05	4 / 12
KBJ400H100/3	111640	400	3 000	39 800	4,84	2 / 6

Obciążenie

