# Arkusz danych produktu

Specyfikacje



## Wyłącznik, EasyPact CVS100F, 36kA, 415VAC, wyzwalacz TMD 100A, 4P 3d

LV510347

## Parametry podstawowe

| | |
|---|---|
| **gama produktów** | EasyPact |
| **Gama produktów** | Easypact CVS100...250 |
| **Nazwa produktu** | EasyPact CVS |
| **skrócona nazwa urządzenia** | CVS100F |
| **Typ produktu lub komponentu** | Wyłącznik |
| **zastosowanie urządzenia** | Dystrybucja |
| **Opis biegunów** | 4P |
| **liczba zbezpieczonych biegunów** | 3d |
| **Earth leakage protection (Vigi add on)** | Bez |
| **[In] prąd znamionowy** | 100 A w 40 °C |
| **Rodzaj sieci** | Prąd przemienny (AC) |
| **Kategoria użytkowania** | Kategoria A |
| **[Icu] Breaking capacity** | 36 kA Icu w 440 V prąd przemienny (AC) 50/60 Hz zgodnie z IEC 60947-2<br>36 kA Icu w 380/415 V prąd przemienny (AC) 50/60 Hz zgodnie z IEC 60947-2<br>70 kA Icu w 220/240 V prąd przemienny (AC) 50/60 Hz zgodnie z IEC 60947-2 |
| **nazwa wyzwalacza** | TM-D |
| **technologia wyzwalacza** | Termomagnetyczny |
| **[In] prąd znamionowy** | 100 A w 40 °C |
| **Rodzaj zabezpieczenia** | Zabezpieczenie zwarciowe (magnetyczne)<br>Zabezpieczenie przeciążeniowe (cieplne) |

## Parametry uzupełniające

| | |
|---|---|
| **znamionowe napięcie udarowe wytrzymywane [Uimp]** | 8 kV conforming to EN/IEC 60947-2 |
| **Częstotliwość sieci** | 50/60 Hz |
| **symbol zdolności wyłączania** | F |
| **[Ics] znamionowy prąd wyłączalny eksploatacyjny** | 18 kA w 440 V prąd przemienny (AC) 50/60 Hz zgodnie z IEC 60947-2<br>36 kA w 380/415 V prąd przemienny (AC) 50/60 Hz zgodnie z IEC 60947-2<br>70 kA w 220/240 V prąd przemienny (AC) 50/60 Hz zgodnie z IEC 60947-2 |
| **położenie neutralne** | LEFT |
| **trwałość mechaniczna** | 30000 cykl |
| **trwałość elektryczna** | 12000 cykl 415 V In zgodnie z IEC 60947-2 |
| **typ sterowania** | Dźwignia |
| **zakres nastaw zabezpieczenia cieplnego** | 70…100 A |

Wyłączenie odpowiedzialności: Niniejsza dokumentacja nie pełni funkcji zastępczej i nie powinna być wykorzystywana do określenia niezawodności lub przydatności opisanych w niej produktów do konkretnych zastosowań użytkownika

| | |
|---|---|
| **nastawa zabezpieczenia przewodu neutralnego** | Bez ochrony (3d) |
| **Regulacja prądu przeciążeniowego [Ir]** | Regulowany |
| **zakres regulacji prądu przeciążeniowego [Ir]** | 0,7...1 x In |
| **opóźnienie zabezpieczenia przeciążeniowego [tr]** | Wartość stała |
| **zakres regulacji prądu zwarciowego [Ii]** | Stacjonarny |
| **zakres regulacji bezzwłocznego załączania** | 800 A |
| **wskazanie położenia styku** | Tak |
| **Podstawa montażowa** | Płyta |
| **Sposób montażu** | Stacjonarny |
| **przyłącza górne** | Przednie |
| **przyłącza dolne** | Przednie |
| **Przyłącza - zaciski** | Połączenie na wkręty |
| **rozstaw podłączeń** | 35 mm |
| **Kod zgodności** | CVS100 |
| **Szerokość** | 140 mm |
| **Głębokość** | 86 mm |
| **Wysokość** | 161 mm |
| **Masa produktu** | 1,9 kg |

## Środowisko pracy

| | |
|---|---|
| **Normy** | IEC 60947-2<br>EN 60947-2 |
| **Certyfikaty produktu** | GOST<br>IEC |
| **Klasa ochrony przed udarami elektrycznymi** | Klasa ii |
| **stopień zanieczyszczenia** | 3 zgodnie z IEC 60664-1 |
| **stopień ochrony IP** | IP40 |
| **temperatura otoczenia dla pracy urządzenia** | -25…70 °C |
| **Temepratura otoczenia dla przechowywania** | -50…85 °C |

## Jednostka opakowania

| | |
|---|---|
| **Jednostka miary opakowania 1** | PCE |
| **Ilość jednostek w opakowaniu 1** | 1 |
| **Wysokość opakowania 1** | 14 cm |
| **Szerokość opakowania 1** | 15 cm |
| **Długość opakowania 1** | 19 cm |
| **Waga opakowania 1** | 2,6 kg |
| **Jednostka miary opakowania 2** | S03 |
| **Ilość jednostek w opakowaniu 2** | 6 |
| **Wysokość opakowania 2** | 30 cm |
| **Szerokość opakowania 2** | 30 cm |

| | |
|---|---|
| **Długość opakowania 2** | 40 cm |
| **Waga opakowania 2** | 15,6 kg |

## Environmental Data

Firma Schneider Electric dąży do osiągnięcia statusu zerowej emisji netto do 2050 r. dzięki partnerstwom w łańcuchu dostaw, materiałom o mniejszym wpływie na środowisko i gospodarce obiegu zamkniętego za pośrednictwem naszej trwającej kampanii "Use Better, Use Longer, Use Again" w celu wydłużenia żywotności produktów i możliwości recyklingu.

Environmental Data - objaśnienie >

Jak oceniamy zrównoważony rozwój produktów >

### Wpływ na środowisko

| | |
|---|---|
| Emisja dwutlenku węgla (kg CO2 eq.) | **650** |
| Ujawnienie informacji o wpływie na środowisko | **Środowiskowy profil produktu** |

## Use Better

### Materiały i opakowania

| | |
|---|---|
| Opakowanie z tekturą pochodzącą z recyklingu | **Tak** |
| Opakowanie bez tworzywa sztucznego | **Nie** |
| Numer SCIP | **49bf38c5-56a0-475d-90bd-a88ef3d2ace2** |
| Chińskie rozporządzenie RoHS | **Dyrektywa RoHS Chiny** |

## Use Again

### Przepakowanie i regeneracja

| | |
|---|---|
| Profil cyklu życia produktu (PEP) | **Nie są wymagane żadne specjalne operacje związane z recyklingiem** |
| WEEE | **Produkt musi być utylizowany na rynkach Unii Europejskiej zgodnie wytycznymi dotyczącymi zbiórki odpadów i nigdy nie może trafiać do pojemników na śmieci.** |
| Odbiór produktów | **No** |

## Dimensions Drawings

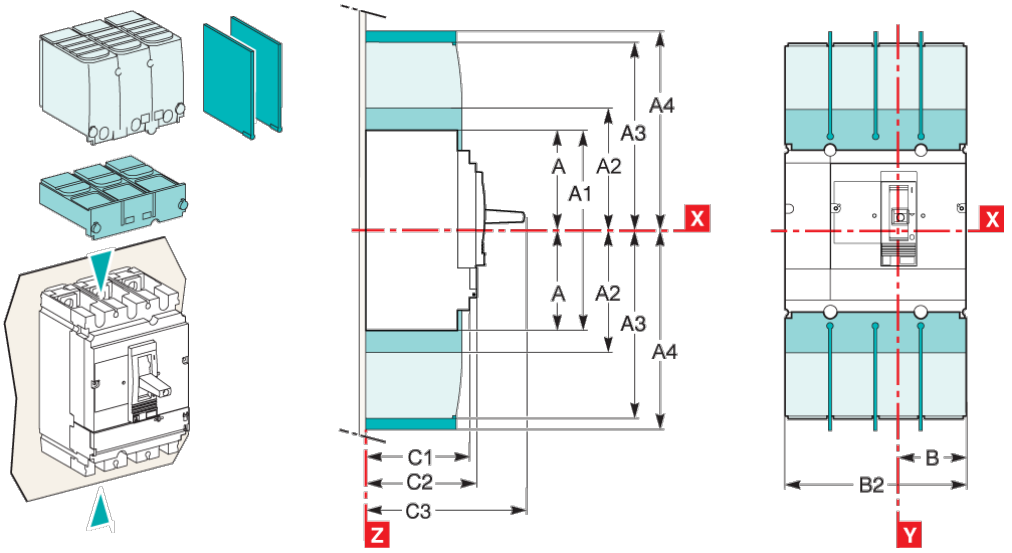


| Type | A | A1 | A2 | A3 | A4 | A5 | A6 | A7 | A8 | A9 | B | B1 | B2 | C1 | C2 | C3 | E1 |
|---|---|---|---|---|---|---|---|---|---|---|---|---|---|---|---|---|---|
| CVS100/160/250 | 80.5 | 161 | 94 | 145 | 178.5 | 155.5 | 236 | 169 | 220 | 253.5 | 52.5 | 105 | 140 | 81 | 86 | 111(2) | 62.5 |
| CVS400/630 | 127.5 | 255 | 142.5 | 200 | 237 | 227.5 | 355 | 242.5 | 300 | 337 | 70 | 140 | 185 | 95.5 | 110 | 168 | 100 |
| **Type** | **E2** | **E3** | **E4** | **E5** | **E6** | **E7** | **E8** | **F1** | **F2** | **F3** | **G1** | **G2** | **G3** | **G4** | **G5** | **ØT** | **U** |
| CVS100/160/250 | 125 | 70 | 140 | 137.5 | 200 | 145 | 215 | 35 | 17.5 | 70 | 95 | 75 | 13.5 | 23 | 17.5 | 24 | y 32 |
| CVS400/630 | 200 | 113.5 | 227 | 200 | 300 | 213.5 | 327 | 45 | 22.5 | 90 | - | - | - | - | - | 32 | y 35 |

*(2) C3=126mm for EasyPact CVS250B/F.*

Assembly

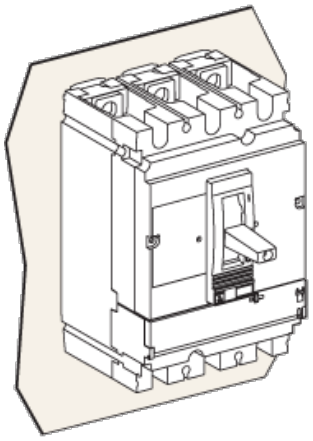

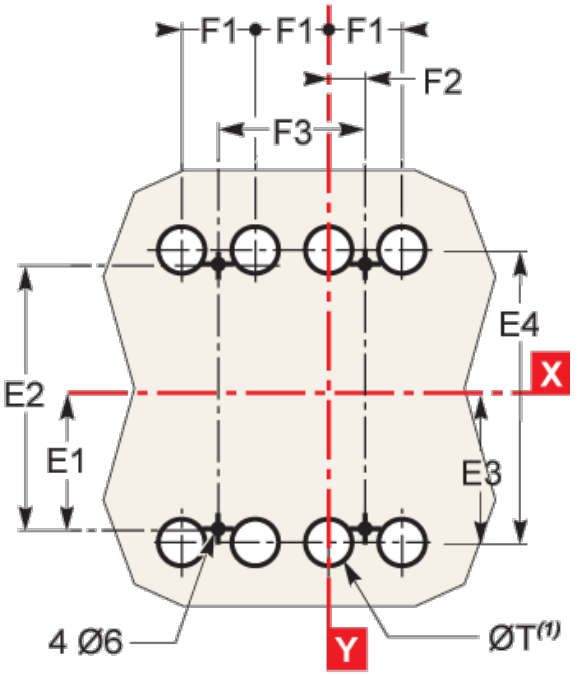


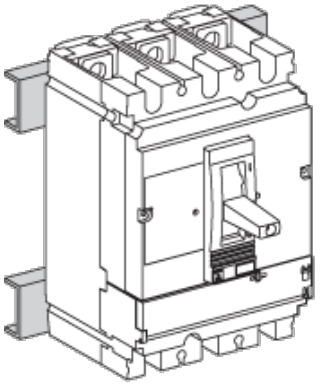

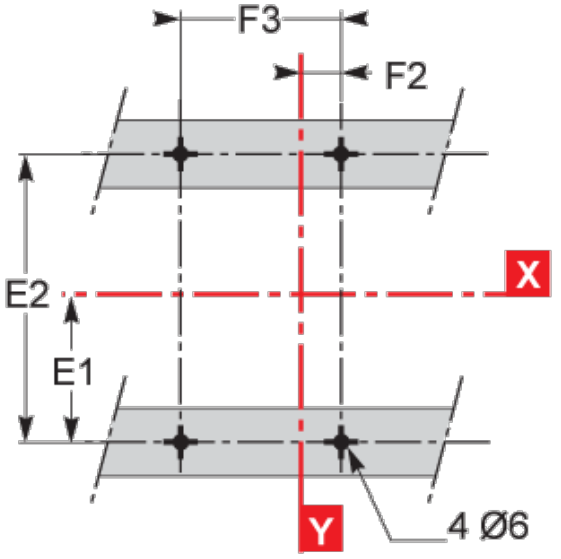


| Type | A | A1 | A2 | A3 | A4 | A5 | A6 | A7 | A8 | A9 | B | B1 | B2 | C1 | C2 | C3 | E1 |
|---|---|---|---|---|---|---|---|---|---|---|---|---|---|---|---|---|---|
| CVS100/160/250 | 80.5 | 161 | 94 | 145 | 178.5 | 155.5 | 236 | 169 | 220 | 253.5 | 52.5 | 105 | 140 | 81 | 86 | 111(2) | 62.5 |
| CVS400/630 | 127.5 | 255 | 142.5 | 200 | 237 | 227.5 | 355 | 242.5 | 300 | 337 | 70 | 140 | 185 | 95.5 | 110 | 168 | 100 |
| **Type** | **E2** | **E3** | **E4** | **E5** | **E6** | **E7** | **E8** | **F1** | **F2** | **F3** | **G1** | **G2** | **G3** | **G4** | **G5** | **ØT** | **U** |
| CVS100/160/250 | 125 | 70 | 140 | 137.5 | 200 | 145 | 215 | 35 | 17.5 | 70 | 95 | 75 | 13.5 | 23 | 17.5 | 24 | y 32 |
| CVS400/630 | 200 | 113.5 | 227 | 200 | 300 | 213.5 | 327 | 45 | 22.5 | 90 | - | - | - | - | - | 32 | y 35 |

*(2) C3=126mm for EasyPact CVS250B/F.*

Performance Curves

