

Kanlux XLED HP D90

Kanlux XLED HP D90 to solidne źródła światła o trzonkach E27 i E40, które łączy wysoką jakość wykonania i wyjątkowa trwałość. Zapewniają 25 000 godzin niezawodnego świecenia, a do tego wyróżniają się wysoką skutecznością świetlną i mleczną bańką. Dzięki klasie szczelności IP65 (z wyjątkiem trzonka lampy), lampa jest odporna na pył i wodę, co pozwala na jej stosowanie w trudnych warunkach zewnętrznych. Dodatkowym atutem jest 3-letnia gwarancja, która potwierdza niezawodność i solidność produktu. Przy montażu na zewnątrz należy pamiętać o zastosowaniu opraw o odpowiednim stopniu ochrony, by zapewnić lampie pełną trwałość i bezpieczeństwo użytkowania.

- Do zastosowań przemysłowych (np. w halach produkcyjnych, magazynach, itp.)
- 3 lata gwarancji na warunkach oświadczenia gwarancyjnego, dostępnego na stronie internetowej
- Produkt spełnia wymagania IP65 za wyjątkiem trzonka lampy, zastosowania zewnętrzne wymagają stosowania lampy w oprawach o odpowiednim stopniu ochrony IP. Trzonek lampy należy zamontować w gnieździe o odpowiednim stopniu ochrony IP.









XLED HP D90E27 26W-NW

		P_{ON} [W]	[W]	[lm] Φ_{use}	Tc [K]	[°]		Ei
XLED HP D90E27 26W-NW	37346	26	227	4000	4000	320	E27	D
XLED HP D90E40 36W-NW	37348	36	327	6000	4000	320	E40	C



XLED HP D90E27 26W-NW



XLED HP D90E40 36W-NW

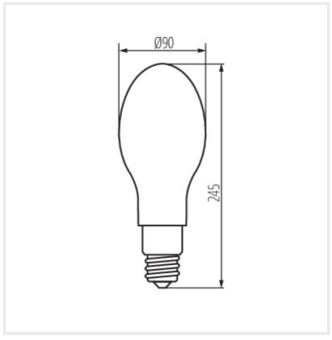

XLED HP D90E27 26W-NW

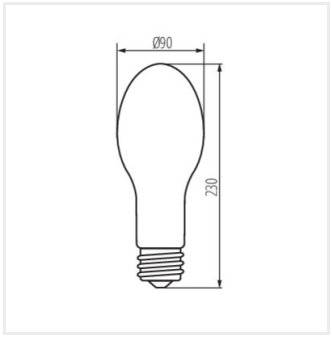

XLED HP D90E40 36W-NW

Dokument utworzono: 31.01.2025, 15:00
Zastrzega się możliwość wprowadzenia zmian technicznych. Dane zawarte w tym katalogu nie są prawnie wiążące.
Fotometria: wyniki uzyskane podczas badania konkretnego egzemplarza.
Kanlux S.A. ul. Objazdowa 1-3, 41-922 Radzionków, Poland kanlux@kanlux.com

PL