# Pobijak SDS MAX do uziomów Elkonomic ze szpicem

**Nr katalogowy:**
94209899

**Typ:**
94209899

**Wersja materiałowa:**
Inne

Służy do pogłębiania uziomów „Elkonomic” ze szpicem. Posiada system mocowania w standardzie SDS-MAX, który należy stosować do młotów udarowych o tym samym standardzie uchwytu.



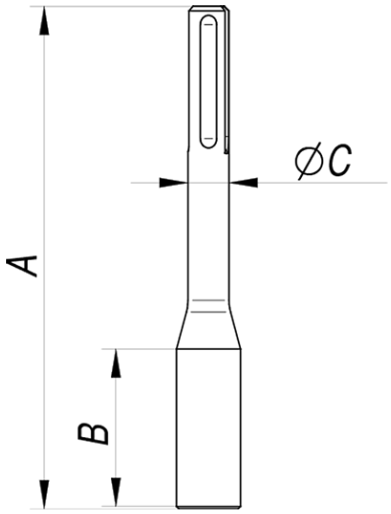


| TYP | A | B | C |
|---|---|---|---|
| 94209899 | 220 | 70 | Ø18 |

ELKO-BIS Systemy Odgromowe SP. z o.o.
ul. Swojczycka 38e, 51-501 Wrocław
tel. +48 71 330 69 20
elkobis@elkobis.com.pl

Dział techniczny
tel. +48 71 330 69 24,
techniczny@elkobis.com.pl

NIP: 895 20 11 110
KRS: 0000411989
elkobis.com.pl