KPE2S11

WYŁĄCZNIK KRAŃCOWY SERII K, ZESTYKI 1NO+1NC MIGOWE



Przeznaczenie produktu			Dźwignia uchylna z rolką
Seria produktu			KPE2
Charakterystyka ogólna			
Materiał			
	obudowy		Stop cynku i aluminium
	rolki		Metal
Właściwości styków			
Rodzaj zestyku			1NO+1NC działanie migowe
Prąd termiczny umowny Ith		A	10
Oznaczenie PN-EN 60947-5-1			B300 R300
Znamionowe napięcie izolacji Ui		V	400
Znamionowe napięcie udarowe Uimp		kV	4
Klasa izolacji			I
Prąd roboczy termiczny umowny Ith, IEC		A	10
Rezystancja na pole (średnia wartość)		mΩ	<25
Przewodność			10mA 5V
Właściwości mechaniczne			
Montaż głowic roboczych			Stałe
Roboczy moment obrotowy			
		N	80
		lb	0.7
Moment dokręcania maks.			
	Montaż przełącznika		
		Nm	2.5
		lbin	22.1
Podłączenie przewodów			2m / 5xAWG18-0.75mm2 PVC Style 2517
Masa		g	336
Trwałość			
mechaniczna		cycles	>10000000
Operacje mechaniczne		cycles/h	3600
Warunki otoczenia			
Temperatura			
	Temperatura pracy		
	min.	°C	-25
	maks.	°C	+70
	Temperatura składowania		
	min.	°C	-40
	maks.	°C	+70
Odporność i zabezpieczenie			
Stopień ochrony IP			
	obudowy korpusu		IP67

The characteristics described in this document are subject to updates or modifications at any time. The descriptions, technical and functional information, illustrations and instructions in this brochure are purely illustrative, and are consequently not contractually binding

Stopień zanieczyszczenia	3

Wymiary

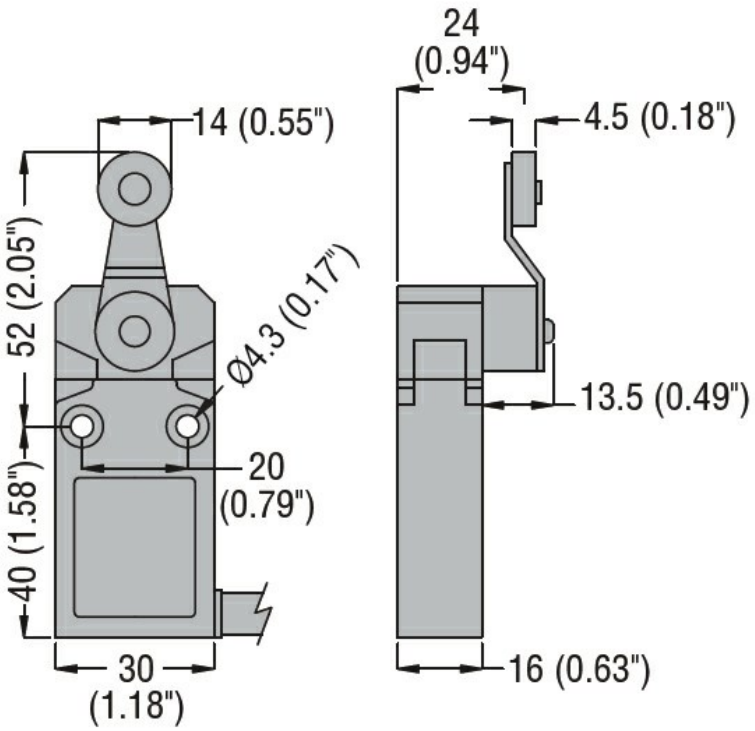

Schemat połączeń elektrycznych

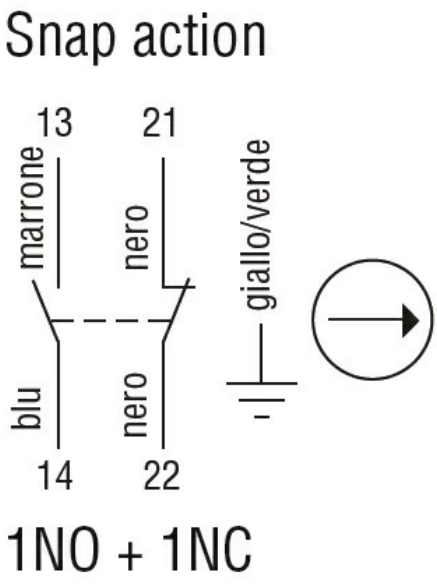

Certyfikaty i zgodność

Zgodność	
	CSA C22.2 n° 14.
	IEC/EN 60947-1
	IEC/EN 60947-5-1
	UL508
Certyfikaty	
	cULus
	EAC

Klasyfikacja ETIM

The characteristics described in this document are subject to updates or modifications at any time. The descriptions, technical and functional information, illustrations and instructions in this brochure are purely illustrative, and are consequently not contractually binding

ETIM 8,0

EC000030 - Wyłącznik krańcowy

The characteristics described in this document are subject to updates or modifications at any time. The descriptions, technical and functional information, illustrations and instructions in this brochure are purely illustrative, and are consequently not contractually binding