BF3800D048

STYCZNIK 3 POLOWY, 38A W AC3, 48VDC



Przeznaczenie produktu			Stycznik mocy
Seria produktu			BF38
Właściwości styków			
Liczba pól		Nr.	3
Znamionowe napięcie izolacji Ui IEC/EN		V	690
Znamionowe napięcie udarowe Uimp		kV	6
Częstotliwość robocza			
	min.	Hz	25
	maks.	Hz	400
Prąd roboczy termiczny umowny Ith, IEC		A	56
Prąd roboczy Ie			
	AC-1 (≤40°C)	A	56
	AC-1 (≤40°C) z 16 mm² kablem	A	60
	AC-1 (≤55°C)	A	45
	AC-1 (≤55°C) z 16 mm² kablem	A	48
	AC-1 (≤70°C)	A	40
	AC-1 (≤70°C) z 16 mm² kablem	A	42
	AC-3 (≤440V ≤55°C)	A	38
	AC-4 (400V)	A	15.5
Znamionowa moc robocza AC-3 (T≤55°C)			
	230 V	kW	11
	400 V	kW	18.5
	415 V	kW	18.5
	440 V	kW	18.5
	500 V	kW	20
	690 V	kW	22
Znamionowa moc robocza AC-1 (T≤40°C)			
	230 V	kW	21
	400 V	kW	36
	500 V	kW	45
	690 V	kW	62
Maks. prąd Ie wg IEC w DC1 przy L/R ≤ 1 ms i 1 polu szeregowo			
	≤24 V	A	35
	48 V	A	30
	75 V	A	23
	110 V	A	8
	220 V	A	–
Maks. prąd Ie wg IEC w DC1 przy L/R ≤ 1 ms i 2 polach szeregowo			
	≤24 V	A	36
	48 V	A	34
	75 V	A	29
	110 V	A	32
	220 V	A	4
Maks. prąd Ie wg IEC w DC1 przy L/R ≤ 1 ms i 3 polach szeregowo			
	≤24 V	A	36

The characteristics described in this document are subject to updates or modifications at any time. The descriptions, technical and functional information, illustrations and instructions in this brochure are purely illustrative, and are consequently not contractually binding

	48 V	A	34
	75 V	A	33
	110 V	A	34
	220 V	A	30
Maks. prąd Ie wg IEC w DC1 przy L/R ≤ 1 ms i 4 polach szeregowo			
	≤24 V	A	36
	48 V	A	34
	75 V	A	33
	110 V	A	34
	220 V	A	38
Maks. prąd Ie wg IEC w DC3-DC5 przy L/R ≤ 15 ms i 1 polu szeregowo			
	≤24 V	A	24
	48 V	A	20
	75 V	A	17
	110 V	A	2,5
	220 V	A	–
Maks. prąd Ie wg IEC w DC3-DC5 przy L/R ≤ 15 ms i 2 polach szeregowo			
	≤24 V	A	28
	48 V	A	25
	75 V	A	22
	110 V	A	18
	220 V	A	3
Maks. prąd Ie wg IEC w DC3-DC5 przy L/R ≤ 15 ms i 3 polach szeregowo			
	≤24 V	A	32
	48 V	A	28
	75 V	A	28
	110 V	A	23
	220 V	A	25
Maks. prąd Ie wg IEC w DC3-DC5 przy L/R ≤ 15 ms i 4 polach szeregowo			
	≤24 V	A	32
	48 V	A	28
	75 V	A	28
	110 V	A	23
	220 V	A	15
Krótkotrwałe dopuszczalne natężenie prądu przez 10s (IEC/PN-EN 60947-1)		A	320
Bezpiecznik			
	gG (IEC)	A	63
	aM (IEC)	A	40
Zdolność załączania (wartość skuteczna)		A	380
Zdolność wyłączania przy napięciu			
	440 V	A	304
	500 V	A	240
	690 V	A	192
Rezystancja na pole (średnia wartość)		mΩ	2
Rozproszenie mocy na pole (średnia wartość)			
	Ith	W	6
	AC-3	W	2.9
Moment obrotowy dokręcania zacisków			
	min.	Nm	2.5
	maks.	Nm	3
	min.	Ibin	1.8
	maks.	Ibin	2.2
Moment dokręcania zacisków cewki			

The characteristics described in this document are subject to updates or modifications at any time. The descriptions, technical and functional information, illustrations and instructions in this brochure are purely illustrative, and are consequently not contractually binding

	min.	Nm	0.8
	maks.	Nm	1
	min.	lbin	0.8
	maks.	lbin	0.74
Maks. liczba podłączonych jednocześnie kabli		Nr.	2
Przekrój przewodu			
AWG/Kcmil			
	maks.		6
Przekrój przewodu elastycznego bez końcówki			
	min.	mm²	2.5
	maks.	mm²	16
Przekrój przewodu elastycznego z końcówką			
	min.	mm²	1
	maks.	mm²	10
Przekrój przewodu elastycznego z izolowaną końcówką widełkową płaską			
	min.	mm²	1
	maks.	mm²	10
Osłona zacisków prądowych zgodna z IEC/EN 60529			IP20 po okablowaniu
Właściwości mechaniczne			
Pozycja montażowa			
	normalna		Płaszczyzna pionowa
	dozwolona		±30°
Montaż			Śruba/szyna DIN 35 mm
Masa		g	560
Trwałość			
mechaniczna		cycles	20000000
elektryczna		cycles	1400000
Dane związane z bezpieczeństwem			
Poziom zapewnienia bezpieczeństwa B10d zgodny z PN-EN ISO 13489-1			
	obciążenie znamionowe	cycles	1400000
	obciążenie mechaniczne	cycles	20000000
Kompatybilność elektromagnetyczna			Tak
Działanie cewki DC			
Znamionowe napięcie sterujące DC		V	48
Napięcie robocze DC			
zadziałanie			
	min.	%Us	70
	maks.	%Us	125
odpadanie			
	min.	%Us	10
	maks.	%Us	40
Średni pobór cewki przy ≤20°C			
	zadziałanie	W	5.4
	trzymanie	W	5.4
Maks. częstotliwość cykli			
Operacje mechaniczne		cycles/h	3600
Czas działania			
Średni czas przy sterowaniu Us			
W AC			
Zamykanie NO			
	min.	ms	8

The characteristics described in this document are subject to updates or modifications at any time. The descriptions, technical and functional information, illustrations and instructions in this brochure are purely illustrative, and are consequently not contractually binding

			maks.	ms	24
		Otwieranie NO			
			min.	ms	5
			maks.	ms	15
		Zamykanie NC			
			min.	ms	9
			maks.	ms	20
		Otwieranie NC			
			min.	ms	9
			maks.	ms	17
	w DC				
		Zamykanie NO			
			min.	ms	54
			maks.	ms	66
		Otwieranie NO			
			min.	ms	14
			maks.	ms	17
Dane techniczne UL					
Znamionowe napięcie robocze AC (UL)				V	600
Prąd pełnego obciążenia dla trójfazowego silnika AC przy					
			480 V	A	40
			600 V	A	32
Uzyskana wydajność mechaniczna przy					
	silnik jednofazowy AC				
			110/120 V	HP	3
			230 V	HP	7.5
	silnik trójfazowy AC				
			200/208 V	HP	10
			220/230 V	HP	15
			460/480 V	HP	30
			575/600 V	HP	30
Zastosowanie ogólne					
	Stycznik				
		AC o zastosowaniu ogólnym, prąd		A	55
Ochrona przed zwarciem, 600 V					
	Wysoka niezawodność				
		Prąd zwarciowy		kA	100
		Klasyfikacja bezpiecznika		A	100
		Klasa bezpiecznika			J
	Standardowa niezawodność				
		Prąd zwarciowy		kA	5
		Klasyfikacja bezpiecznika		A	150
Warunki otoczenia					
Temperatura					
	Temperatura pracy				
			min.	°C	-50
			maks.	°C	70
	Temperatura składowania				
			min.	°C	-60
			maks.	°C	80
Maks. wysokość				m	3000
Odporność i zabezpieczenie					
Stopień zanieczyszczenia					3
Wymiary					

The characteristics described in this document are subject to updates or modifications at any time. The descriptions, technical and functional information, illustrations and instructions in this brochure are purely illustrative, and are consequently not contractually binding

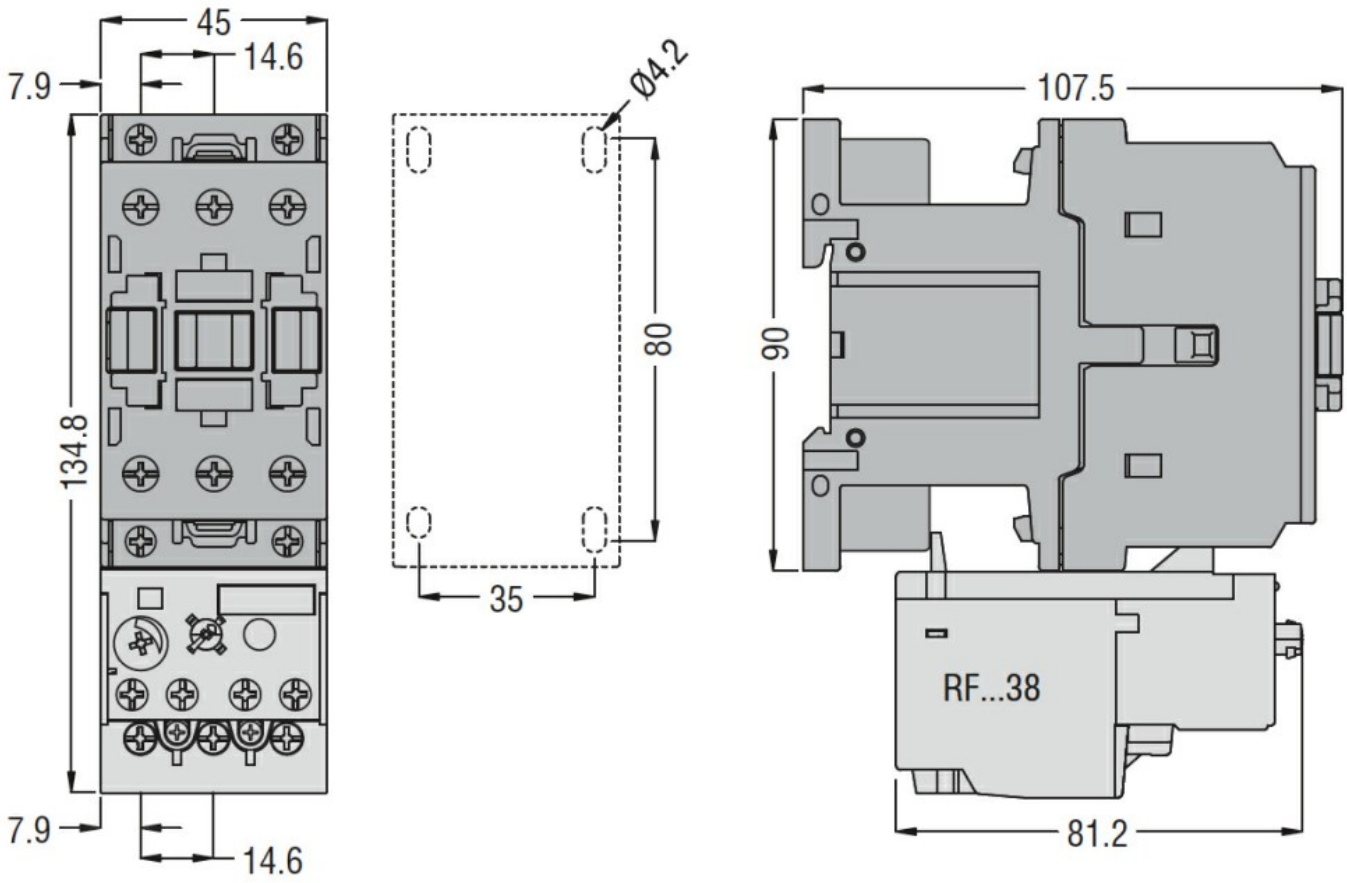

Schemat połączeń elektrycznych

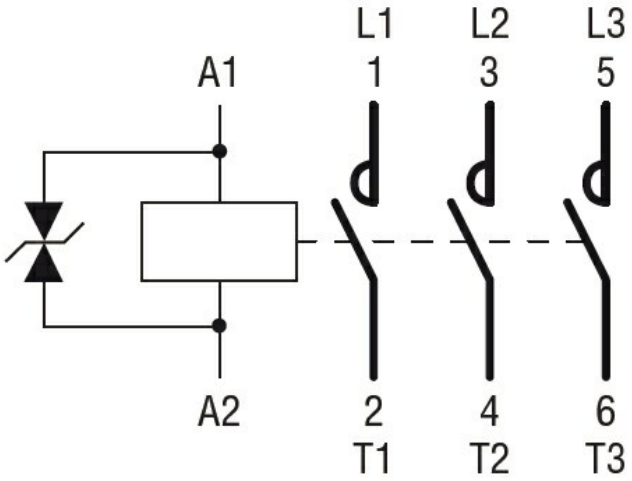

Certyfikaty i zgodność

Zgodność

CSA C22.2 n° 60947-1
CSA C22.2 n° 60947-4-1
IEC/EN/BS 60947-1
IEC/EN/BS 60947-4-1
UL 60947-1
UL 60947-4-1

Certyfikaty

CCC

The characteristics described in this document are subject to updates or modifications at any time. The descriptions, technical and functional information, illustrations and instructions in this brochure are purely illustrative, and are consequently not contractually binding

	cULus
	EAC

Klasyfikacja ETIM

ETIM 8,0	EC000066 - Stycznik AC

The characteristics described in this document are subject to updates or modifications at any time. The descriptions, technical and functional information, illustrations and instructions in this brochure are purely illustrative, and are consequently not contractually binding