RGK400SA

STEROWNIK AGREGATÓW WOLNOSTOJĄCYCH, 12/24VDC, WYŚWIETLACZ LCD Z IKONAMI, PORT OPTYCZNY DO PROGRAMOWANIA NA PANELU PRZEDNIM, 5 WEJŚĆ, 5 WYJŚĆ



Przeznaczenie produktu			Sterownik agregatów wolnostojących
Seria produktu			RGK400SA
Zasilanie			
Znamionowe napięcie akumulatora		V	12/24VDC
Wejścia cyfrowe			
Typ			5 neg.+ 1 pos.
Wysoki sygnał		V	See eBOM
Wejścia detekcji prędkości „W”/AC/czujnik			
Typ			"W" or generator frequency or "Pick-up"
Wejścia napięciowe			
Napięcie znamionowe (Ue)		VAC	100…480
Zakres pomiaru		V	100… 480VLL(3PH+N)
Zakres częstotliwości		Hz	45…65
Metoda pomiaru			TRMS
Wejścia prądowe			
Prąd znamionowy (Ie)		A	5A/1A
Zakres pomiaru			0.05…6A or 0.05…1.2A
Typ wejść prądowych			1PH, /5A or /1A
Typ pomiaru			TRMS
Wyjścia półprzewodnikowe			
Typ			5 (SSR)
Klasyfikacja		A	2
Zabezpieczenia			Zabezpieczone
Warunki otoczenia			
Temperatura			
	Temperatura pracy		
	min.	°C	-30
	maks.	°C	+60
Stopień ochrony			IP40, IP65 z opcjonalną uszczelką
Wymiary			

The characteristics described in this document are subject to updates or modifications at any time. The descriptions, technical and functional information, illustrations and instructions in this brochure are purely illustrative, and are consequently not contractually binding

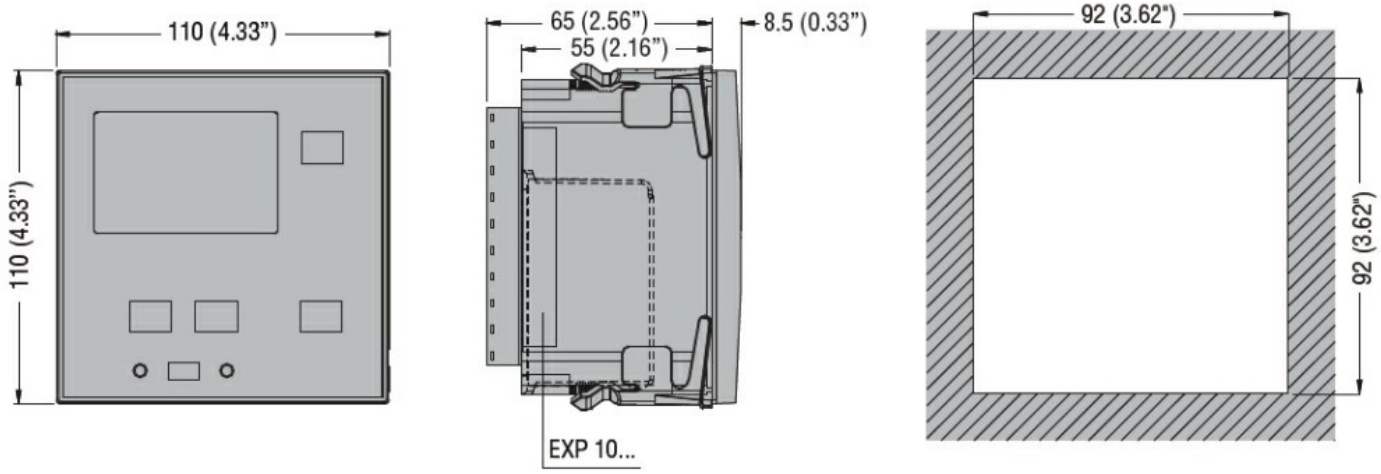

Schemat połączeń elektrycznych

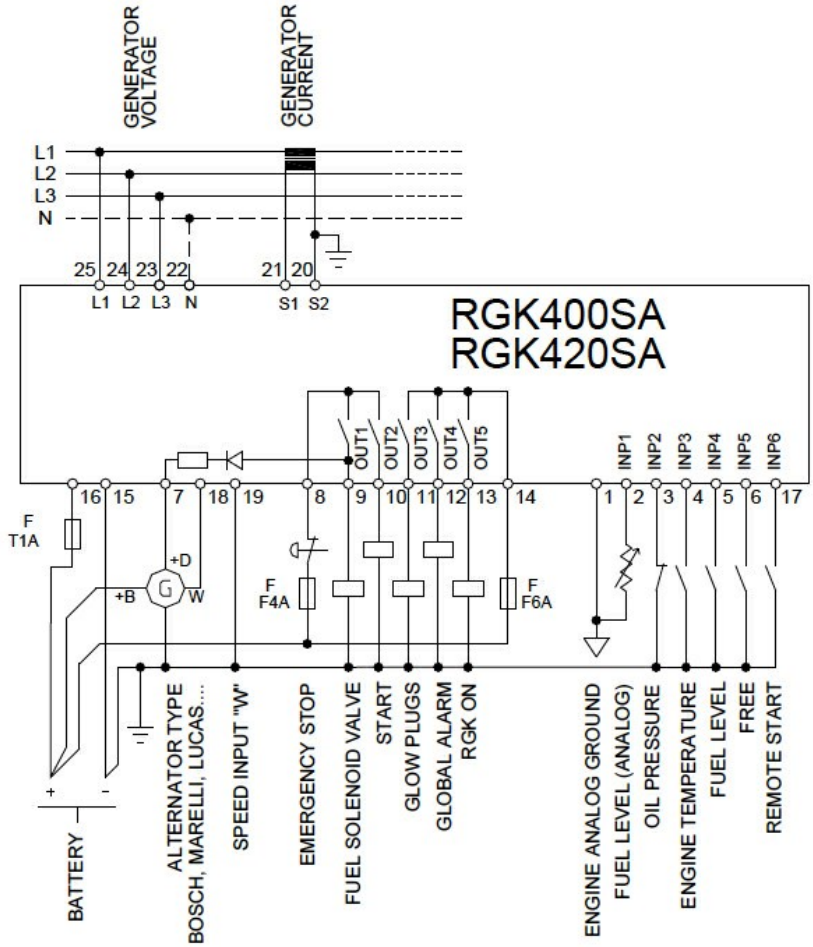

Certyfikaty i zgodność

Zgodność

CSA C22.2-N°14
IEC/EN 61010-1
IEC/EN 61010-2-030
IEC/EN 61326-1
UL508

Certyfikaty

EAC
UL Listed for USA and Canada (cULus-File E93601)

Klasyfikacja ETIM

The characteristics described in this document are subject to updates or modifications at any time. The descriptions, technical and functional information, illustrations and instructions in this brochure are purely illustrative, and are consequently not contractually binding

ETIM 8,0

EC002758 - Sterownik do zarządzania energią

The characteristics described in this document are subject to updates or modifications at any time. The descriptions, technical and functional information, illustrations and instructions in this brochure are purely illustrative, and are consequently not contractually binding