KR200S11

WYŁĄCZNIK NOŻNY. Z OSŁONĄ. ZESTYKI 1NO+1NC MIGOWE



Przeznaczenie produktu			Wyłączniki jednopedałowe, swobodne uruchamianie, z osłoną
Seria produktu			KR200
Charakterystyka ogólna			
Materiał			
	obudowy		Stop cynku i aluminium
Właściwości styków			
Rodzaj zestyku			1NO+1NC działanie migowe
Prąd termiczny umowny Ith		A	10
Oznaczenie PN-EN 60947-5-1			A300 Q300
Znamionowe napięcie izolacji Ui		V	440
Znamionowe napięcie udarowe Uimp		kV	4
Wkładka bezpieczenikowa		Class/A	Bezpiecznik 10 gG
Prąd roboczy termiczny umowny Ith, IEC		A	10
Rezystancja na pole (średnia wartość)		mΩ	<10
Właściwości mechaniczne			
Moment dokręcania maks.			
	Zacisk zestyków		
		Nm	1
		lbin	0.74lbft
Podłączenie przewodów			Samozwalniający zacisk śrubowy
Wejście przewodu			1 x M20
Trwałość			
mechaniczna		cycles	>10000000
Warunki otoczenia			
Temperatura			
	Temperatura pracy		
	min.	°C	-25
	maks.	°C	+70
	Temperatura składowania		
	min.	°C	-40
	maks.	°C	+70
Odporność i zabezpieczenie			
Stopień ochrony IP			
	zacisków		IP20
	obudowy korpusu		IP54
Stopień zanieczyszczenia			3
Wymiary			

The characteristics described in this document are subject to updates or modifications at any time. The descriptions, technical and functional information, illustrations and instructions in this brochure are purely illustrative, and are consequently not contractually binding

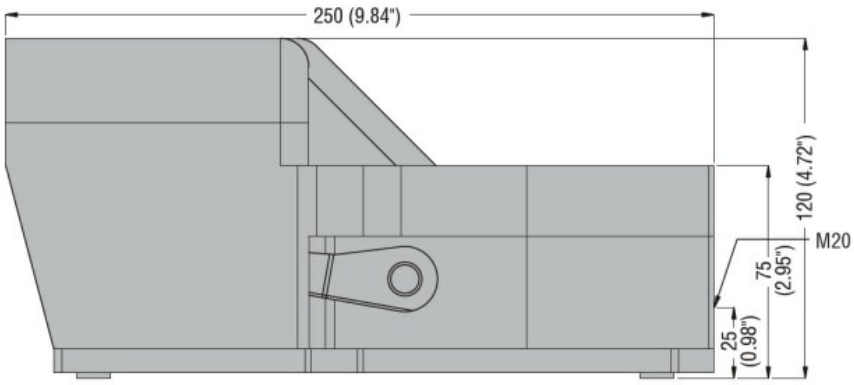

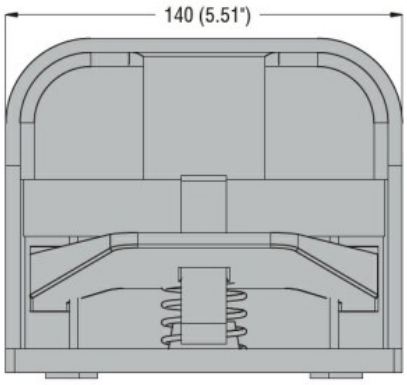

Certyfikaty i zgodność

Zgodność

	EN 60447.
	IEC/EN 60204-1
	IEC/EN 60947-1
	IEC/EN 60947-5-1

Certyfikaty

EAC

Klasyfikacja ETIM

ETIM 8,0

EC001258 - Wyłącznik nożny

The characteristics described in this document are subject to updates or modifications at any time. The descriptions, technical and functional information, illustrations and instructions in this brochure are purely illustrative, and are consequently not contractually binding