Pushing Performance

Adapter Han RJ45 Modul / RJ45 patchcable

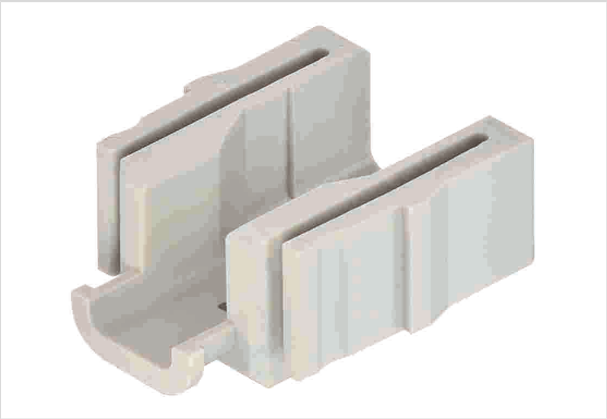

Ilustracje mają charakter wyłącznie poglądowy. Należy zapoznać się z opisem produktu.

Numer części	09 14 000 9966
Specyfikacje	Adapter Han RJ45 Modul / RJ45 patchcable
HARTING eCatalogue	https://b2b.harting.com/09140009966

Identyfikacja

Kategoria	Moduły
Seria	Han-Modular®
Typ modułu	Moduł Han® RJ45
Opis modułu	Adapter do patchkabla

Wersja

Rodzaj (męski/żeński)	Męski

Charakterystyka techniczna

Rezystancja izolacji	>10^{10} Ω
Ograniczenie temperaturowe	-40 ... +125 °C
Ilość łączeń	≥500

Właściwości materiału

Materiał (wkładu)	Poliwęglan (PC)
Kolor (wkład)	RAL 7032 (szary żwirowy)
Klasa palności materiału zgodnie z UL 94	V-0
RoHS	zgodny
ELV status	zgodny
China RoHS	e
REACH Aneks XVII substancje	Nie
REACH ANEKS XIV substancje	Nie

HARTING Electric Stiftung & Co. KG | Wilhelm-Harting-Straße 1 | 32339 Espelkamp | Germany
Phone +49 5772 47-97100 | electric@HARTING.com | www.HARTING.com

Pushing Performance

Właściwości materiału

REACH SVHC substancje	Nie

Specyfikacje i zgodność

Dane techniczne	EN 60664-1 IEC 61984
Certyfikaty	DNV GL

Informacje handlowe

Rozmiar opakowania	2
Waga netto	4.44 g
Kraj pochodzenia	Niemcy
Numer europejskiej taryfy celnej	85389099

Należy odnosić się do dokumentacji użytkownika aby uzyskać pełne oraz aktualne dane. Równocześnie należy odnotować że użytkownik jest odpowiedzialny za sprawdzenie funkcjonalności, zgodności z wymaganym prawem oraz dyrektywami jak również za zapewnienie bezpieczeństwa pod kątem elektrycznym dla konkretnej aplikacji.
HARTING Electric Stiftung & Co. KG | Wilhelm-Harting-Straße 1 | 32339 Espelkamp | Germany
Phone +49 5772 47-97100 | electric@HARTING.com | www.HARTING.com