Nowodvorski LIGHTING

KARTA KATALOGOWA

MODEL OPRAWY	**PATHWAY LED PRO HEAD 10641**
GRUPA KATALOGOWA	**—**
KRAJ POCHODZENIA	**MADE IN P.R.C.**

TYP ŹRÓDŁA ŚWIATŁA	**LED**
ŹRÓDŁA ŚWIATŁA	**Zintegrowane**
MAX MOC	**60W**
ZAWIERA ŹRÓDŁO ŚWIATŁA	**Tak**
IP	**IP65**
PRZEZNACZENIE	**Zewnętrzna**
KLASA EFEKTYWNOŚCI ENERGETYCZNEJ	**F**
ŻYWOTNOŚĆ	**30000h**



WYMIARY OPAKOWANIA (DŁ./SZER./WYS.)	**16.2cm/11.5cm/47.5cm**
WAGA NETTO/BR	**1.1kg/1.31kg**
METODA MONTAŻU	**Montaż bezpośredni**
KOLOR WIODĄCY/DOPEŁNIAJĄCY	**Czarny,Biały**
MATERIAŁ	**Stal lakierowana,Tworzywo sztuczne PP**
STYL	**Industrialny**
KLASA OCHRONNOŚCI	**I**
ZASILANIE	**~220-230V/50/60Hz**

5 9 0 3 1 3 9 1 0 6 4 1 2



WYMIARY

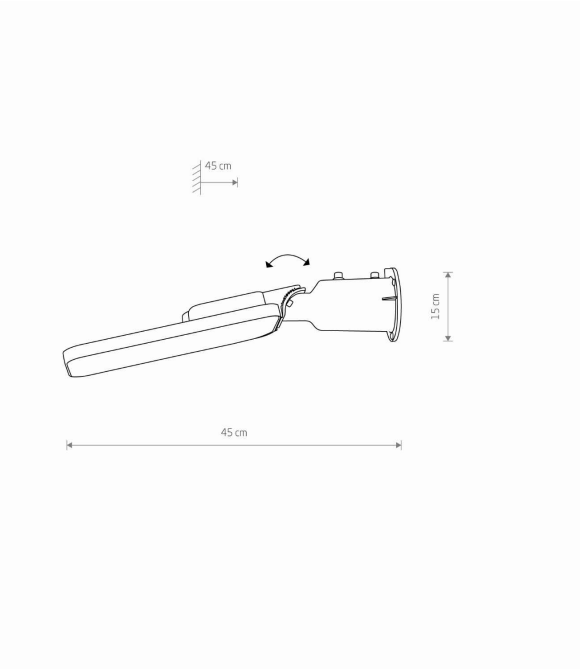

Item No.	POWER	COLOR TEMP	LUMEN	BEAM ANGLE	CRI	IP	LED BRAND	DRIVER BRAND	LIFETIME	WARRANTY
10641	60W	3000K	5700lm	100°	>80	IP65	—	—	30000h	—