DMED300T2

LICZNIK ENERGII, TRÓJFAZOWY, CYFROWY, 80A, PODŁĄCZENIE BEZPOŚREDNIE, 2 WYJ. PROGRAMOWALNE, WIELOPOMIAROWY



Przeznaczenie produktu			Trójfazowe liczniki energii
Seria produktu			DMED300T2
Typ			3F + N
Szerokość w modułach DIN			4
Zasilanie pomocnicze Us			
Częstotliwość robocza			
	min.	Hz	50
	maks.	Hz	60
Pobór mocy			
	Maksymalny	VA	20
Maksymalne rozproszenie mocy		W	1.35
Wejścia pomiaru napięcia			
Napięcie znamionowe (Ue)			
	międzyfazowe	VAC	380…415
	fazowe	VAC	220…240
Zakres napięcia roboczego			
	międzyfazowe	VAC	323…456
	fazowe	VAC	187…264
Typ podłączenia			Bezpośrednio
Prąd			
Maksymalny wg IEC (Imax)		A	80
Minimalny wg IEC (Imin)		A	0.75
znamionowy wg IEC (Iref-Ib)		A	15
Rozruchu wg IEC (Ist)		mA	60
Naliczania (Itr)		A	1.5
Dokładność			
	Energia czynna		Klasa 1 (IEC/EN 62053-21)
	Energia bierna		Klasa 2 (PN-EN IEC 62053-23)
Charakterystyka wyjść			
Częstotliwość impulsów LED		pulse/kWh	1000
Czas trwania impulsów LED		ms	30
Częstotliwość impulsów wyjścia półprzewodnikowego		pulse/kWh	1-10-100-1000 programmable
Czas trwania impulsów wyjścia półprzewodnikowego		ms	100 for 1-10-10 pulse; 60 for 1000 pulse
Zewnętrzne napięcie wyjścia półprzewodnikowego		VDC	10…30
Prąd maksymalny wyjścia półprzewodnikowego		mA	50
Izolacja			
Znamionowe napięcie izolacji Ui IEC/EN		V	250
Znamionowe napięcie udarowe Uimp		kV	6
Próba napięciem sieci		kV	4
Właściwości mechaniczne			

The characteristics described in this document are subject to updates or modifications at any time. The descriptions, technical and functional information, illustrations and instructions in this brochure are purely illustrative, and are consequently not contractually binding

Materiał obudowy			Poliamid
Typ zacisków			Stałe
Przekrój poprzeczny przewodu			
	min.	mm²	2.5
	maks.	mm²	25
	min.	AWG	14
	maks.	AWG	4
Moment dokręcania maks.			
		Nm	2
		lbin	17.7
Montaż			Szyna DIN
Masa		g	360
Warunki otoczenia			
Temperatura			
Temperatura pracy			
	min.	°C	-25
	maks.	°C	+55
Temperatura składowania			
	min.	°C	-25
	maks.	°C	+70
Wilgotność względna		%	<80
Maksymalny stopień zanieczyszczenia			2

Wymiary

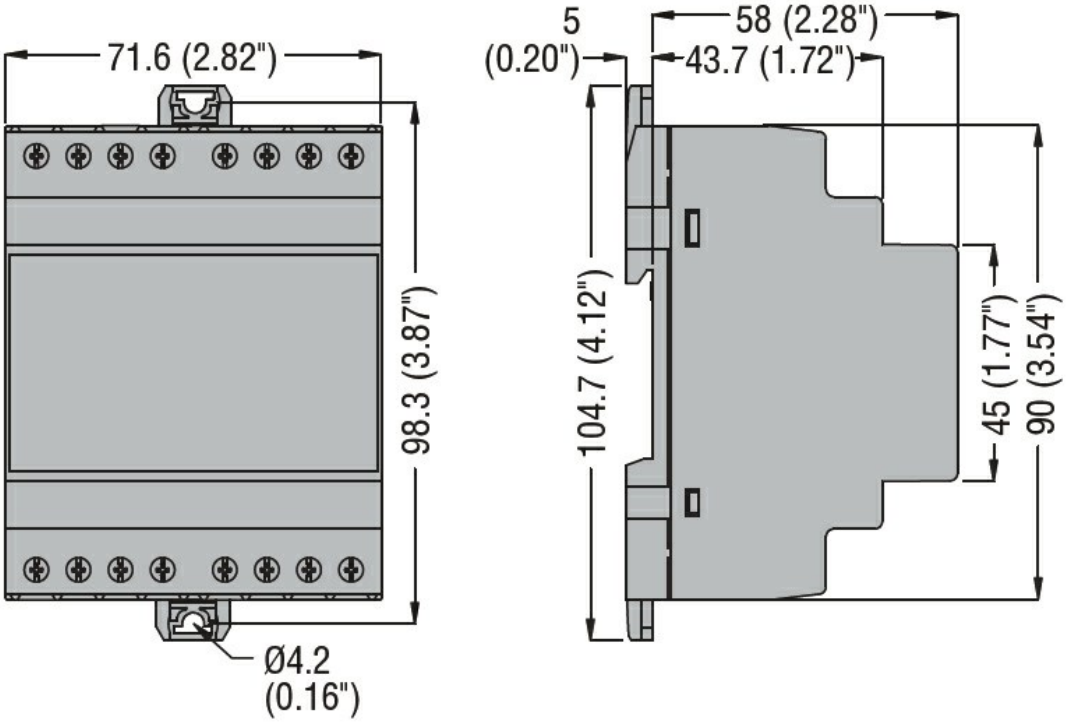

Schemat połączeń elektrycznych

The characteristics described in this document are subject to updates or modifications at any time. The descriptions, technical and functional information, illustrations and instructions in this brochure are purely illustrative, and are consequently not contractually binding

DMED300T2

LICZNIK ENERGII, TRÓJFAZOWY, CYFROWY, 80A, PODŁĄCZENIE BEZPOŚREDNIE, 2 WYJ. PROGRAMOWALNE, WIELOPOMIAROWY

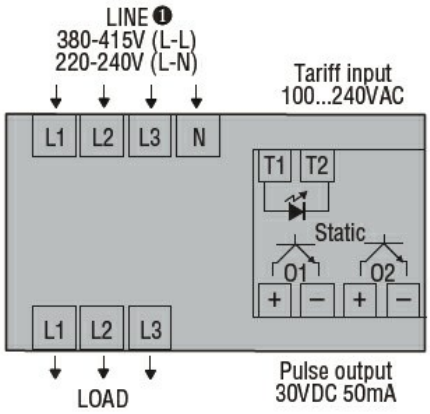

Certyfikaty i zgodność

Zgodność

IEC/EN 50470-1
IEC/EN 61010-1
IEC/EN 61010-2-030

Certyfikaty

EAC
RCM

Klasyfikacja ETIM

ETIM 8,0	EC001506 - Licznik energii elektrycznej

The characteristics described in this document are subject to updates or modifications at any time. The descriptions, technical and functional information, illustrations and instructions in this brochure are purely illustrative, and are consequently not contractually binding