Karta danych produktu




# IQ08-02BPSKT0S

IQY

INDUKCYJNE CZUJNIKI ZBLIŻENIOWE

SICK
Sensor Intelligence.



## Informacje do zamówienia

| Typ | Nr artykułu |
|---|---|
| IQ08-02BPSKT0S | 1055494 |

Więcej wersji urządzeń i akcesoriów ➜ www.sick.com/IQY

## Szczegółowe dane techniczne

### Cechy

| | |
|---|---|
| **Korpus** | Prostopadłościenny |
| **Wymiary (szer. x wys. x głęb.)** | 8 mm x 40 mm x 8 mm |
| **Zasięg $S_n$** | 2 mm |
| **Zasięg gwarantowany $S_a$** | 1,62 mm |
| **Montaż w metalu** | W jednej płaszczyźnie |
| **Częstotliwość przełączania** | 2.000 Hz |
| **Typ przyłącza** | Wtyk M8, 3-pinowy |
| **Wyjście przełączające** | PNP |
| **Wyjście przełączające – szczegóły** | PNP |
| **Funkcja wyjścia** | Styk normalnie otwarty |
| **Wykonanie elektryczne** | DC 3-przewodowe |
| **Stopień ochrony** | IP67, IP68 [1] |

[1] Wg EN 60529.

### Mechanika/elektryka

| | |
|---|---|
| **Napięcie zasilające** | 10 V DC ... 30 V DC |
| **Tętnienia resztkowe** | ≤ 10 % [1] |
| **Spadek napięcia** | ≤ 2 V [2] |
| **Czas opóźnienia przed zadziałaniem** | ≤ 100 ms |
| **Histereza** | 5 % ... 15 % |
| **Powtarzalność** | ≤ 2 % [3] [4] |

[1] $U_V$.
[2] Przy $I_a$ maks.
[3] Napięcie zasilające $U_B$ i temperatura otoczenia Ta stałe.
[4] Sr.

| | |
|---|---|
| **Dryft temperaturowy ($S_r$)** | ± 10 % |
| **EMC** | Wg EN 60947-5-2 |
| **Prąd stały $I_a$** | ≤ 200 mA |
| **Prąd jałowy** | 10 mA |
| **Zabezpieczenie przeciwzwarciowe** | ✓ |
| **Redukcja impulsu przy załączeniu zasilania** | ✓ |
| **Odporność na udary i drgania** | 30 g, 11 ms / 10 ... 55 Hz, 1 mm |
| **Temperatura otoczenia podczas pracy** | –25 °C ... +75 °C |
| **Materiał obudowy** | Tworzywo sztuczne, VISTAL® |
| **Materiał, powierzchnia aktywna** | Tworzywo sztuczne, VISTAL® |
| **Maks. moment dokręcania** | ≤ 1,5 Nm |
| **Nr pliku UL** | NRKH.E348498 |

[1] $U_V$.

[2] Przy $I_a$ maks.

[3] Napięcie zasilające $U_B$ i temperatura otoczenia Ta stałe.

[4] Sr.

## Charakterystyka bezpieczeństwa technicznego

| | |
|---|---|
| **$MTTF_D$** | 1.730 lat(a) |
| **$DC_{avg}$** | 0 % |
| **$T_M$ (okres użytkowania)** | 20 lat(a) |

## Współczynniki redukcji

| | |
|---|---|
| **Wskazówka** | Wartości mają charakter orientacyjny i mogą się różnić |
| **Stal nierdzewna (V2A)** | Ok. 0,7 |
| **Aluminium (Al)** | Ok. 0,3 |
| **Miedź (Cu)** | Ok. 0,2 |
| **Mosiądz (Ms)** | Ok. 0,3 |

## Informacja dotycząca montażu

| | |
|---|---|
| **Uwaga** | Przynależna grafika – patrz „Informacja dotycząca montażu” |
| **A** | 0 mm |
| **B** | 10 mm |
| **C** | 8 mm |
| **D** | 6 mm |
| **E** | 0 mm |
| **F** | 16 mm |
| **G** | 0 mm |

## Klasyfikacje

| | |
|---|---|
| **ECLASS 5.0** | 27270101 |
| **ECLASS 5.1.4** | 27270101 |
| **ECLASS 6.0** | 27270101 |
| **ECLASS 6.2** | 27270101 |
| **ECLASS 7.0** | 27270101 |

| | |
|---|---|
| **ECLASS 8.0** | 27270101 |
| **ECLASS 8.1** | 27270101 |
| **ECLASS 9.0** | 27270101 |
| **ECLASS 10.0** | 27270101 |
| **ECLASS 11.0** | 27270101 |
| **ECLASS 12.0** | 27274001 |
| **ETIM 5.0** | EC002714 |
| **ETIM 6.0** | EC002714 |
| **ETIM 7.0** | EC002714 |
| **ETIM 8.0** | EC002714 |
| **UNSPSC 16.0901** | 39122230 |

## Informacja dotycząca montażu

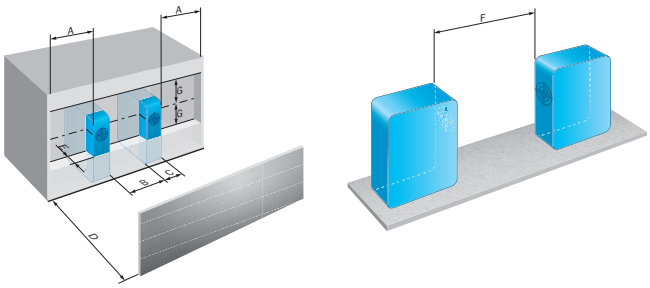


## Typ przyłącza

Wtyk M8, 3-pinowy

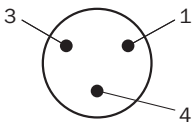


## Schemat elektryczny

Cd-002

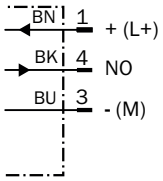

## Krzywa odpowiedzi

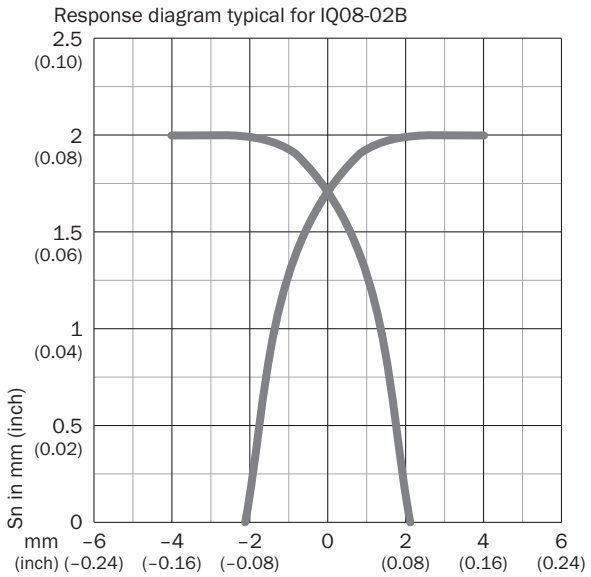


All dimensions in mm (inch)

## Rysunek wymiarowy (Wymiary w mm)

IQ08, wtyk

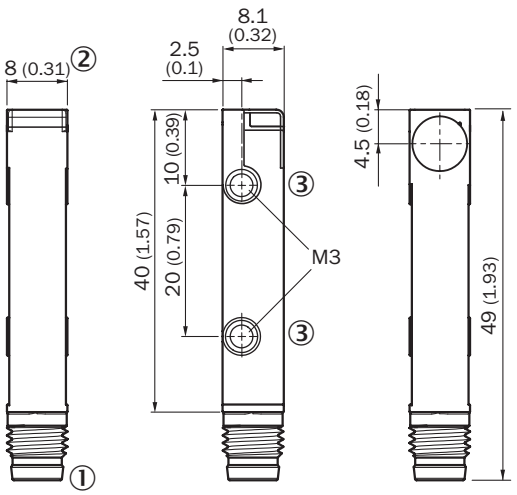


① Przyłącze
② Dioda LED 270°
③ Gwint mocujący M3

## Zalecane akcesoria

Więcej wersji urządzeń i akcesoriów ➜ www.sick.com/IQY

| | Krótki opis | Typ | Nr artykułu |
|---|---|---|---|
| Pozostałe | | | |
|  | • **Typ przyłącza – głowica A:** Gniazdo, M8, 3 piny, prosty, kodowanie A<br>• **Opis:** Nieekranowany<br>• **Technika przyłączeniowa:** Zaciski śrubowe<br>• **Dopuszczalny przekrój przewodu:** 0,14 mm² ... 0,5 mm² | DOS-0803-G | 7902077 |
|  | • **Typ przyłącza – głowica A:** Gniazdo, M8, 3 piny, kątowy, kodowanie A<br>• **Opis:** Nieekranowany<br>• **Technika przyłączeniowa:** Połączenie lutowane<br>• **Dopuszczalny przekrój przewodu:** ≤ 0,25 mm² | DOS-0803-W | 7902078 |
|  | • **Typ przyłącza – głowica A:** Gniazdo, M8, 3 piny, prosty, kodowanie A<br>• **Typ przyłącza – głowica B:** Koniec przewodu niezakończony wtykiem<br>• **Typ sygnału:** Przewód czujnika/elementu wykonawczego<br>• **Przewód:** 2 m, 3 żyły, PVC<br>• **Opis:** Przewód czujnika/elementu wykonawczego, nieekranowany<br>• **Obszar zastosowania:** Obszar chemikaliów | YF8U13-020VA1XLEAX | 2095860 |
|  | • **Typ przyłącza – głowica A:** Gniazdo, M8, 3 piny, prosty, kodowanie A<br>• **Typ przyłącza – głowica B:** Koniec przewodu niezakończony wtykiem<br>• **Typ sygnału:** Przewód czujnika/elementu wykonawczego<br>• **Przewód:** 5 m, 3 żyły, PVC<br>• **Opis:** Przewód czujnika/elementu wykonawczego, nieekranowany<br>• **Obszar zastosowania:** Obszar chemikaliów | YF8U13-050VA1XLEAX | 2095884 |
|  | • **Typ przyłącza – głowica A:** Gniazdo, M8, 3 piny, kątowy, kodowanie A<br>• **Typ przyłącza – głowica B:** Koniec przewodu niezakończony wtykiem<br>• **Typ sygnału:** Przewód czujnika/elementu wykonawczego<br>• **Przewód:** 2 m, 3 żyły, PVC<br>• **Opis:** Przewód czujnika/elementu wykonawczego, nieekranowany<br>• **Obszar zastosowania:** Obszar chemikaliów | YG8U13-020VA1XLEAX | 2096165 |
|  | • **Typ przyłącza – głowica A:** Gniazdo, M8, 3 piny, kątowy, kodowanie A<br>• **Typ przyłącza – głowica B:** Koniec przewodu niezakończony wtykiem<br>• **Typ sygnału:** Przewód czujnika/elementu wykonawczego<br>• **Przewód:** 5 m, 3 żyły, PVC<br>• **Opis:** Przewód czujnika/elementu wykonawczego, nieekranowany<br>• **Obszar zastosowania:** Obszar chemikaliów | YG8U13-050VA1XLEAX | 2096166 |
|  | • **Typ przyłącza – głowica A:** Gniazdo, M8, 3 piny, prosty, kodowanie A<br>• **Typ przyłącza – głowica B:** Koniec przewodu niezakończony wtykiem<br>• **Typ sygnału:** Przewód czujnika/elementu wykonawczego<br>• **Przewód:** 0,6 m, 3 żyły, PVC<br>• **Opis:** Przewód czujnika/elementu wykonawczego, nieekranowany<br>• **Obszar zastosowania:** Obszar chemikaliów | YF8U13-C60VA1XLEAX | 2146368 |

# SICK W SKRÓCIE

Firma SICK należy do czołowych producentów inteligentnych czujników i rozwiązań wykorzystujących czujniki do zastosowań przemysłowych. Wyjątkowa gama produktów i usług stwarza idealną podstawę dla bezpiecznego i wydajnego sterowania procesami, ochrony ludzi przed wypadkami i unikania zanieczyszczenia środowiska.

Mamy szerokie doświadczenie w różnych branżach i znamy występujące w nich procesy oraz wymagania. Nasze inteligentne czujniki zapewniają klientom dokładnie to, czego im potrzeba. W centrach aplikacji w Europie, Azji i Ameryce Północnej rozwiązania systemowe są testowane i optymalizowane pod kątem potrzeb konkretnych klientów. Wszystko to sprawia, że jesteśmy niezawodnym dostawcą i partnerem w zakresie rozwoju.

Naszą ofertę dopełniają kompleksowe usługi: rozwiązania SICK LifeTime Services wspierają klientów w trakcie całego cyklu użytkowania maszyny i dbają o bezpieczeństwo i produktywność.

**Właśnie tak rozumiemy hasło „Sensor Intelligence”.**

# BLISKO KLIENTA NA CAŁYM ŚWIECIE:

Osoby kontaktowe i pozostałe lokalizacje ➜ www.sick.com



SICK
Sensor Intelligence.