SIEMENS

Karta informacyjna 3RA8422-4EE10



inteligent. układ rozruchowy rozrusznik bezpośredni High Feature 3,5-32 A do 690 VAC koordynacja, typ 2 wielkość S0 do systemu ET200SP obejmuje: 3RC7140-4EE11 3RV2321-4EC20 3RT2027-2BB40

Nazwa markowa produktu	SIRIUS
oznaczenie produktu	Inteligentne odgałęzienie odbiornika
wykonanie produktu	rozrusznik bezpośredni High Feature
oznaczenie typu produktu	3RA8
numer artykułu producenta	
● dostarczonego stycznika	3RT2027-2BB40
● dostarczonych wyłączników silnikowych	3RV2321-4EC20
● dostarczonego modułu łączącego	3RC7140-4EE11
Ogólne dane techniczne	
liczba kontrolowanych faz	3
możliwość zastosowania	
● rozrusznik bezpośredni	Tak
● rozrusznik nawrotny	Nie
● rozrusznik gwiazda-trójkąt	Nie
funkcja produktu zewnętrzny reset	Tak
element składowy produktu przycisk RESET	Tak
wykonanie wyzwalacza nadprądowego	elektroniczny
Rodzaj prądu do monitorowania	AC
wielkość wyłącznika	S0
Wielkość układu rozruchowego	S0
Wielkość stycznika możliwego do łączenia w kombinacje charakterystyczny dla firmy	S0
funkcja produktu	
● zdalna aktualizacja firmware'u	Tak
● funkcjonalność odłącznika	Tak
● do zasilania ochrona przed odwróceniem biegunowości	Tak
Strata mocy [W] w przypadku wartości znamionowej prądu w przypadku AC w stanie rozgrzanym na biegun	6,7 W
napięcie izolacji	
● **wartość znamionowa**	690 V
● dla kategorii nadnapięciowej II zgodnie z IEC 60664 ze stopniem zanieczyszczenia 2 wartość znamionowa	690 V
stopień zanieczyszczenia	3
kategoria przepięciowa	3
wytrzymałość na napięcie udarowe wartość znamionowa	6 kV
stopień ochrony IP	
● od przodu	IP20
● zacisku przyłączeniowego	IP20
odporność na wstrząsy zgodnie z IEC 60068-2-27	6 g / 11,0 ms (3 udary); 10 g / 6,0 ms (1000 udarów)
wytrzymałość zmęczeniowa	5-8,4 Hz, 3,5 mm; 8,4-150 Hz, 1 g; 10 cykli / 10-60 Hz, 0,35 mm; 60-500 Hz, 5 g; 10 cykli

Zmiany zastrzeone
© Copyright Siemens

rodzaj przyporządkowywania	2
oznaczenie środków roboczych zgodnie z IEC 81346-2:2009	Q
znak referencyjny zgodnie z IEC 81346-2:2019	Q
prąd ciągły wartość znamionowa	32 A
Dyrektywa RoHS (data)	06/21/2024
SVHC substance name	Lead - 7439-92-1 Lead monoxide (lead oxide) - 1317-36-8 Silicic acid, lead salt - 11120-22-2 2,2',6,6'-tetrabromo-4,4'-isopropylidenediphenol - 79-94-7 Lead titanium zirconium oxide - 12626-81-2
Waga	1,518 kg
Warunki środowiska	
wysokość montażu przy wysokości nad poziomem morza maksymalny	2 000 m
● temperatura otoczenia podczas pracy	-20 ... +60 °C
● temperatura otoczenia podczas magazynowania	-40 ... +80 °C
● temperatura otoczenia podczas transportu	-40 ... +80 °C
● Temperatura otoczenia przy górnej granicy bez ograniczeń	40 °C
Kategoria środowiskowa podczas pracy zg. z IEC 60721	3C3 (bez mgły solnej)
względna wilgotność powietrza podczas pracy	10 ... 95 %
Obwód główny	
liczba biegunów dla głównego obwodu prądowego	3
wykonanie styku łączeniowego	Elektromechaniczny
regulowana wartość progowa prądu wyzwalacza przeciążeniowego zależnego od prądu	3,5 ... 32 A
wykonanie ochrony silnika	Elektroniczny
rodzaj napięcia dla głównego obwodu prądowego	AC
napięcie robocze	
● wartość znamionowa	690 V
● przy AC-3 wartość znamionowa maksymalny	690 V
● przy AC-3e wartość znamionowa maksymalne	690 V
częstotliwość robocza wartość znamionowa	50 ... 60 Hz
prąd roboczy wartość znamionowa	32 A
prąd roboczy	
● przy AC-3	
— przy 400 V wartość znamionowa	32 A
— przy 440 V wartość znamionowa	32 A
— przy 500 V wartość znamionowa	32 A
— przy 690 V wartość znamionowa	21 A
● przy AC-3e	
— przy 400 V wartość znamionowa	32 A
— przy 440 V wartość znamionowa	32 A
— przy 500 V wartość znamionowa	32 A
— przy 690 V wartość znamionowa	21 A
moc robocza	
● przy AC-3	
— przy 400 V wartość znamionowa	15 000 W
— przy 500 V wartość znamionowa	15 000 W
— przy 690 V wartość znamionowa	18 500 W
● przy AC-3e	
— przy 400 V wartość znamionowa	15 000 W
— przy 500 V wartość znamionowa	15 000 W
— przy 690 V wartość znamionowa	18 500 W
Obwód sterowniczy/ Sterowanie	
rodzaj napięcia zasilającego napięcia sterującego	DC
Zwłoka zamknięcia przy DC	50 ... 170 ms
zwłoka otwarcia przy DC	30 ... 50 ms
Obwód pomocniczy	
element składowy produktu przełącznik pomocniczy	Nie
rozszerzenie produktu przełącznik pomocniczy	Tak
rodzaj napięcia dla obwodu pomocniczego i obwodu prądu	DC

Zmiany zastrzeone
© Copyright Siemens

sterowania	
napięcie pomocnicze przy DC wartość znamionowa	24 V
napięcie pomocnicze przy DC wartość znamionowa	20,4 ... 28,8 V
szczyt prądu rozruchowego przy napięciu pomocniczym przy DC przy 24 V	2,5 A
czas trwania szczytu prądu rozruchowego przy napięciu pomocniczym przy DC przy 24 V	1 ms
moc strat [W] przy napięciu pomocniczym w trybie podtrzymania przy DC przy 24 V	1,3 W
Funkcja ochronna i monitorowania	
rodzaj funkcji ochrony wyzwalacza nadprądowego	elektroniczny
● funkcja produktu wykrywanie zwarć doziemnych	Nie
● funkcja produktu kontrola zaniku fazy	Tak
● funkcja produktu kontrola kierunku wirowania fazy	Tak
● funkcja produktu kontrola przeciążenia 1 fazy	Tak
● funkcja produktu kontrola podprądowa 3 faz	Tak
● funkcja produktu monitorowanie podprądowe	Tak
● funkcja produktu nadzór prądu przeciążeniowego i niedomiarowego	Tak
● funkcja produktu kontrola podprądowa 1 fazy	Tak
● funkcja produktu kontrola przeciążenia 3 faz	Tak
● funkcja produktu ochrona przed przeciążeniem	Tak
● funkcja produktu ostrzeżenie przed przeciążeniem	Tak
● Funkcja produktu zabezpieczenie od przeciążeń z kompensacją temperaturową	Nie
● funkcja produktu ochrona silnika	Tak
● funkcja produktu monitorowanie prądu czynnego	Nie
● funkcja produktu wyłącznik główny z funkcją rozłącznika oraz wyłączeniem awaryjnym	Nie
● funkcja produktu licznik godzin pracy	Tak
klasa wyzwalania	CLASS 10E / CLASS 20E
Wykonanie wyzwalacza przeciążeniowego	elektroniczny
Wartość progowa prądu bezzwłocznego wyzwalacza zwarciowego	400 A
Dane znamionowe UL/CSA	
warunkowy prąd zwarciowy (Iq)	
● z rodzajem przypisania 1 przy 480 AC Y/277 V wartość znamionowa	50 000 A
● w przypadku koordynacji typu 1 w przypadku AC 600 Y/347 V wartość znamionowa	30 000 A
napięcie robocze	
● zg. z UL 60947 wartość znamionowa	480 V
● przy AC przy 60 hz zgodnie z CSA i UL wartość znamionowa	480 V
Ochrona zwarciowa	
funkcja produktu ochrona zwarciowa	Tak
Wykonanie wyzwalacza zwarciowego	Magnetyczny
warunkowy prąd zwarciowy (Iq)	
● przy 690 V zg. z IEC 60947-4-1 wartość znamionowa	1 000 A
● przy 400 V zg. z IEC 60947-4-1 wartość znamionowa	150 000 A
● przy 440 V zgodnie z IEC 60947-4-1 wartość znamionowa	100 000 A
● przy 500 V zg. z IEC 60947-4-1 wartość znamionowa	70 000 A
● warunkowy prąd zwarciowy (Iq) z rodzajem przypisania 2 przy 230 V wartość znamionowa	150 000 A
● warunkowy prąd zwarciowy (Iq) /przy rodzaju przyporządkowywania 2 przy 400 V wartość znamionowa	150 000 A
świadectwo kwalifikacyjne ATEX	Nie
Instalacja/ Mocowanie/ Wymiary	
pozycja montażowa	Poziomo
rodzaj montażu	Mocowanie śrubowe i zatrzaskowe na szynie montażowej 35 mm
● szyna nośna	Tak

Zmiany zastrzeone
© Copyright Siemens

wysokość	243 mm
szerokość	45 mm
głębokość	150 mm
Odstęp do zachowania	
● od uziemionych części przy 400 V	
— w dół	10 mm
— do góry	30 mm
— z tyłu	0 mm
— z boku	9 mm
— z przodu	0 mm
● od części pod napięciem przy 400 V	
— w dół	10 mm
— do góry	30 mm
— z tyłu	0 mm
— z boku	9 mm
— z przodu	0 mm
● od uziemionych części przy 500 V	
— w dół	10 mm
— do góry	30 mm
— z tyłu	0 mm
— z boku	20 mm
— z przodu	0 mm
● od części pod napięciem przy 500 V	
— w dół	10 mm
— do góry	30 mm
— z tyłu	0 mm
— z boku	20 mm
— z przodu	0 mm
● od uziemionych części przy 690 V	
— w dół	10 mm
— do góry	80 mm
— z boku	20 mm
— z przodu	0 mm
● od części pod napięciem przy 690 V	
— w dół	10 mm
— do góry	80 mm
— z boku	20 mm
— z przodu	0 mm
Przyłącza/ Zaciski	
część składowa produktu zdejmowany zacisk do obwodu pomocniczego i prądu sterowania	Nie
wykonanie przyłącza elektrycznego	
● dla głównego obwodu prądowego	Przyłącze sprężynowe
● dla obwodu pomocniczego i obwodu prądu sterowania	Przyłącze wtykowe (przyłącze sprężynowe)
wykonanie przyłącza elektrycznego dla napięcia zasilającego	Przyłącze wtykowe (przyłącze sprężynowe)
rodzaj przekrojów poprzecznych możliwych do podłączenia przewodów	
● dla styków głównych	
— jednożyłowy	2x (1 ... 10 mm²)
— wielożyłowy	2x (1 ... 10 mm²)
— typu linka z tulejką kablową	2x (1 ... 6 mm²)
przekrój możliwego do podłączenia przewodu dla styków głównych	
● jednożyłowy	1 ... 10 mm²
● wielożyłowy	1 ... 10 mm²
● typu linka z tulejką kablową	1 ... 6 mm²
rodzaj przekrojów poprzecznych możliwych do podłączenia przewodów na wejściach napięcia zasilającego	
● jednożyłowy	0,2 ... 1,5 mm²
● typu linka bez tulejki kablowej	0,2 ... 1,5 mm²
● typu linka z tulejką kablową	0,2 ... 1,0 mm²
rodzaj przekrojów poprzecznych możliwych do podłączenia	24 ... 16

Zmiany zastrzeone
© Copyright Siemens

przewodów na wejściach napięcia zasilającego przy przewodach AWG jednożyłowy	
Bezpieczeństwo elektryczne	
ochrona przeciwdotykowa przed porażeniem prądem elektrycznym	IP20
ochrona przed dotykiem od strony czołowej zgodnie z IEC 60529	Ochrona przed dotknięciem palcem
Komunikacja/ Protokół	
protokół obsługiwany inne protokoły	Tak
funkcja produktu komunikacja za pośrednictwem magistrali	Tak
funkcja produktu interfejs obwodu sterującego z IO-Link	Nie
funkcja produktu interfejs obwodu sterującego z AS-Interface	Nie
Ilość danych	
● obszaru adresowego wejść przy cyklicznym transferze całość	16 byte
● obszaru adresowego wyjść przy cyklicznym transferze całość	2 byte
Przestrzeń adresowa zakresu adresów	
● wejść	16 byte
● wyjść	2 byte
wykonanie przyłącza elektrycznego interfejsu komunikacyjnego	RJ45
Kompatybilnośc elektromagnetyczna	
● powiązane z przewodem sprzężenie zakłócające w wyniku szybkich zakłóceń impulsowych zgodnie z IEC 61000-4-4	2 kV
● Zakłócenia przewodzone jako przepięcie przewód-ziemia zgodnie z IEC 61000-4-5	2 kV
● Zakłócenia przewodzone jako przepięcie przewód-przewód zgodnie z IEC 61000-4-5	1 kV
● powiązane z przewodem sprzężenie zakłócające w wyniku promieniowania o wysokiej częstotliwości zgodnie z IEC 61000-4-6	10 V
związane z polem sprzężenie pasożytnicze zgodnie z IEC 61000-4-3	10 V/m
rozładowanie elektrostatyczne zgodnie z IEC 61000-4-2	8 kV wyładowanie powietrzne
Emisja przewodzonych zakłóceń HF zg. z CISPR11	Klasa A dla sektora przemysłowego
Emisja zakłóceń HF związanych z polem zg. z CISPR11	Klasa A do środowiska przemysłowego
Napięcie zasilania	
rodzaj napięcia napięcia zasilającego	DC
napięcie zasilające 1 przy DC wartość znamionowa	
● minimalny dopuszczalny	19,2 V
● maksymalny dopuszczalny	28,8 V
napięcie pomocnicze przy DC wartość znamionowa	20,4 ... 28,8 V
napięcie zasilające przy DC wartość znamionowa	24 V
szczyt prądu rozruchowego przy napięciu zasilania przy DC przy 24 V	1,25 A
czas trwania szczytu prądu rozruchowego przy napięciu zasilania przy DC przy 24 V	5 ms
moc strat [W] przy napięciu zasilania przy DC przy 24 V	0,5 W

Zezwolenia Certyfikaty

General Product Approval	EMV	Test Certificates
		Type Test Certificates/Test Report

other	Environment
Confirmation	Environmental Confirmations

Zmiany zastrzeone
© Copyright Siemens

Więcej informacji

Informacje dotyczące opakowania
Informacje dotyczące opakowania
Information- and Downloadcenter
https://www.siemens.com/ic10
Industry Mall (System zamawiania online)
https://mall.industry.siemens.com/mall/pl/pl/Catalog/product?mlfb=3RA8422-4EE10
CAx-Online-Generator
http://support.automation.siemens.com/WW/CAXorder/default.aspx?lang=en&mlfb=3RA8422-4EE10
Service&Support
https://support.industry.siemens.com/cs/ww/en/ps/3RA8422-4EE10
Image database (product images, 2D dimension drawings, 3D models, device circuit diagrams, EPLAN macros, ...)
http://www.automation.siemens.com/bilddb/cax_de.aspx?mlfb=3RA8422-4EE10&lang=en
Charakterystyka: Zachowanie wyzwalania, I²t, prąd przewodzenia
https://support.industry.siemens.com/cs/ww/en/ps/3RA8422-4EE10/char
Charakterystyka (na przykład Życie elektryczne, Częstotliwość przełączania
http://www.automation.siemens.com/bilddb/index.aspx?view=Search&mlfb=3RA8422-4EE10&objecttype=14&gridview=view1

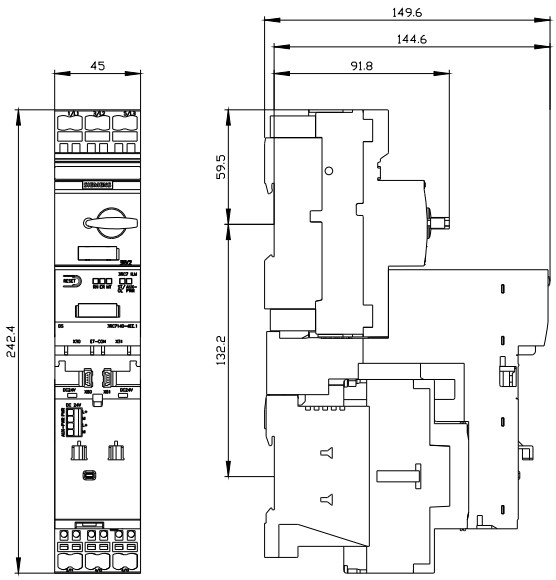

Zmiany zastrzeone
© Copyright Siemens

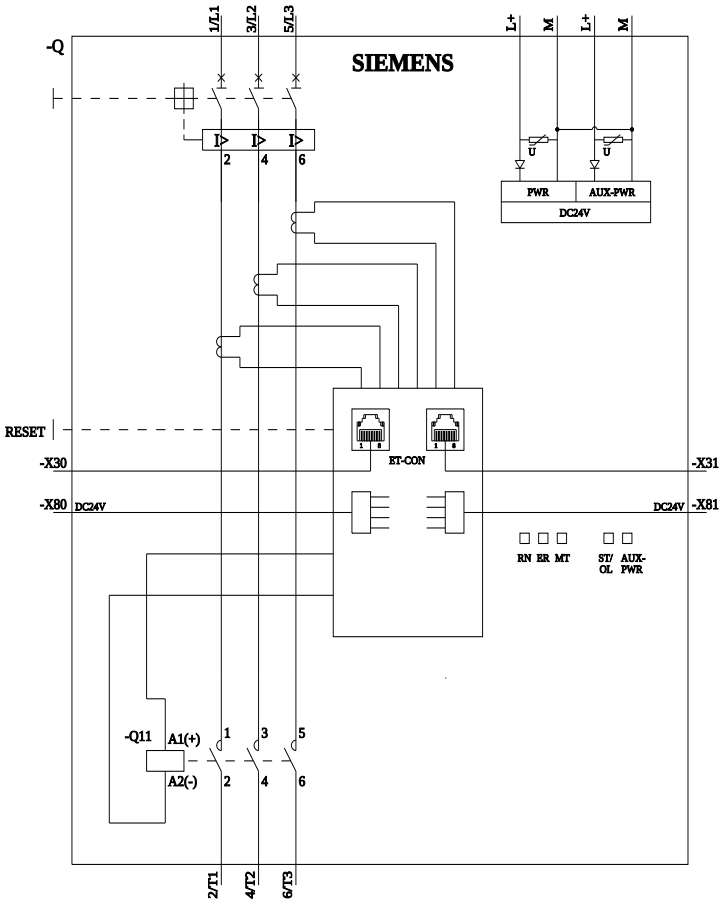

Ostatnia zmiana: 1.04.2025

Zmiany zastrzeone
© Copyright Siemens