EMAS ELEKTROTEKNİK MAKİNA SANAYİ VE TİCARET A.Ş

Ziya Gökalp Mah. İkitelli Organize Sanayi Bölgesi Atatürk Bulvarı No:50 34490 Başakşehir / İstanbul / TURCJA
www.emaselectric.com

Wyłączny importer w Polsce:
SN PROMET
41-200 Sosnowiec, ul. Lipowa 11
Tel. 32 269 81 00
www.sn-promet.pl

Kaseta sterownicza serii M, metalowa, z przyciskiem awaryjnym odblokowywanym przez obrót

Kod produktu:
M1C200E40

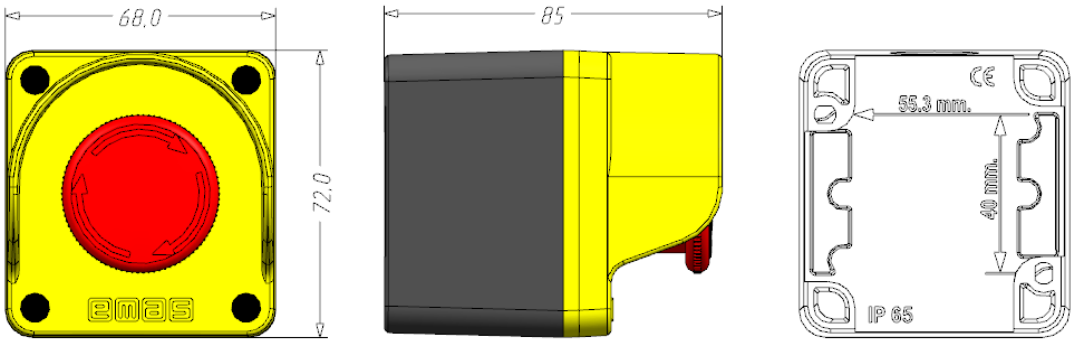

Dane techniczne:

Seria	M (metalowe)
Nazwa produktu	Kaseta sterownicza z przyciskiem awaryjnym (1 NC)
Kolor	Żółto-szary
Ilość otworów	1
Średnica otworu	22 mm
Wyposażenie kasety	Przycisk awaryjny (1 NC)
Trwałość mechaniczna (łączeń/h)	3000
Trwałość elektryczna (łączeń/h)	1200
Stopień ochrony	IP65
Przekroje przewodów przyłączeniowych	1,5 - 2,5 mm^2

Normy: IEC 60947-5-1, TS EN 60947-5-1, VDE 0660, UL 508